CLORY®

PROGETTI VETERINARI





LORY PROGETTI VETERINARI

LORY PROGETTI VETERINARI srl è una società nata dall'idea di alcuni tecnici, produttori ed operatori del settore con esperienza trentennale nella progettazione, produzione e manutenzione di attrezzature professionali. I risultati ottenuti sono basati sull'esperienza e sulla collaborazione di professionisti del settore, in linea con la continua evoluzione del mercato.
In questi anni, grazie anche ai continui investimenti in tecnologie e formazione, LORY PROGETTI VETERINARI srl ha saputo imporsi nel mercato di riferimento, ottenendo promettenti risultati sia in termini di crescita che di apprezzamento anche a livello europeo.
LORY PROGETTI VETERINARI srl, società consolidata, propone al mercato nuove soluzioni di vendita, investendo capitali propri e sviluppando in autonomia progetti di global service e general contractor. L'azienda nel suo interno è suddivisa per lavorare in diversi settori: Veterinario, Toelettatura, Canili, ecc....
La forza della nostra azienda è essere produttori diretti delle attrezzature, offrendo ai propri clienti prodotti con ottimi standard qualitativi e funzionali.
Vogliamo garantire la risposta alle esigenze più particolari, personalizzando il prodotto ad hoc e adattandoci alle specifiche richieste degli operatori.
Flessibilità e qualità di prodotti, dunque, ma non solo: LORY PROGETTI VETERINARI srl infatti, oltre ad un servizio di consulenza e progettazione, da sempre fornisce preventivi affidabili e concorrenziali.

Per LORY PROGETTI VETERINARI srl i traguardi raggiunti non sono un punto di arrivo, ma un trampolino di lancio per nuovi ed importanti obiettivi.



LORY®
PROGETTI VETERINARI








oxgen












SPA
LORY
PROGETTI
VETERINARI









LA PRODUZIONE PRODUCTION

LORY PROGETTI VETERINARI srl è organizzata in due comparti produttivi: il primo si occupa del taglio laser e piega dei lamierati in acciaio inox, il secondo, dove hanno anche sede gli uffici commerciali e tecnici, per la saldatura, carpenteria e finitura ultima dei prodotti.
In questa sede avviene anche la spedizione del prodotto finito.

LORY PROGETTI VETERINARI srl is organized in two production sectors: the first one deals with the laser cutting and bending of stainless steel sheets, the second, where are also placed commercial and technical offices, is for welding, carpentry and finishing. Shipment of the finished product is also carried out n this sector.







Taglio laser
Laser cutting




LORY



2 **L'AZIENDA** COMPANY

16 **DEGENZA** RECOVERY CAGES

18 **GABBIE SPECIALI** SPECIAL CAGES

24 **GABBIE DEGENZA STANDARD** STANDARD RECOVERY CAGES

44 **GABBIE DEGENZA INFETTIVI** INFECTIOUS RECOVERY CAGES

48 **GABBIE MODULARI** MODULAR CAGES

52 **GABBIE IDGM-SDEGA** IDGM-SDEGA CAGES

67 **GABBIE DEGENZA NAC** NAC RECOVERY CAGES

72 **GABBIE IN PVC** PVC CAGES

81 **ACCESSORI GABBIE** CAGES ACCESSORIES

90 **BOX DEGENZA** KENNELS

103 **TRASPORTO CANI** DOGS TRANSPORTATION

106 **GABBIE SELVATICI** WILD CAGES

108 **INTENSIVI** INTENSIVE

116 **STERILIZZAZIONE AD OZONO** OZONE STATION

120 **TAVOLI OPERATORI ELETTRICI** SURGERY ELECTRIC TABLES

136 **TAVOLI OPERATORI IDRAULICI** SURGERY HYDRAULIC TABLES

140 **ACCESSORI TAVOLI** TABLES ACCESSORIES

144 **TAVOLI DA VISITA ELETTRICI** EXAMINATION ELECTRIC TABLES

152 **TAVOLI DA VISITA** EXAMINATION TABLES

160 **TAVOLI SERVITORI** INSTRUMENTS TABLES

161 **CARRELLI** TROLLEYS

162 **BARELLE** STRETCHERS

168 **CULLA LAPAROSCOPICA** LAPAROSCOPIC CRADLE

172 **PREPARAZIONE CHIRURGO** SURGEON'S TRAINING

172 **TAVOLI ECOCARDIO** ECHOCARDIO TABLES

176 **LAVELLI** BASINS

180 **ZONA FILTRO SALA OPERATORIA** OPERATING ROOM FILTER AREA

182 **IMPIANTI CENTRALIZZATI** CENTRALIZED SYSTEMS

188 **ANESTESIA** ANAESTHESIA

199 **ENDOSCOPIA** ENDOSCOPY

200 **PRE-CHIRURGIA** PRE-SURGERY

202 **TAPIS ROULANT IN ACQUA** TREADMILL IN WATER

204 **VASCHE PRE-OPERATORIE** PRE-SURGICAL TUBS

212 **ACCESSORI VASCHE** TUBS ACCESSORIES

214 **TOSATRICI** CLIPPERS

220 **DETERGENTI E DISINFETTANTI**
DETERGENTS AND DISINFECTANTS

222 **COMPLEMENTI D'ARREDO** FURNISHINGS

224 **AUSILI SPECIALI** SPECIAL AIDS

227 **ARMADI FARMACIA** MEDICINE CABINETS

230 **ELETTRODOMESTICI** ELECTRIC APPLIANCES

232 **SGABELLI** STOOLS

233 **SEDIE E SEDUTE** CHAIRS AND SEATS

234 **SALA D'ASPETTO** WAITING ROOM

242 **ARREDO RECEPTION** RECEPTION

250 **SCRIVANIE E TAVOLI** DESKS AND TABLES

254 **TAVOLI RIUNIONE** METTING TABLES

256 **ARREDI** FURNISHINGS

259 **RAL COLORI** RAL COLOUR COMBINATION

260 **LINEA "LIGHT"** "LIGHT LINE"

270 **LINEA "LUX"** "LUX LINE"

274 **LINEA "STERILIZZAZIONE"** "STERILISATION LINE"

280 **PENSILI** WALL UNIT

285 **MOBILI PIANO IN KRION** FURNITURE KRION FLOOR PLANS

288 **MOBILI SINGOLI** INDIVIDUAL FURNISHINGS

301 **ARREDI SPOGLIATOIO** DRESSING ROOM FURNITURE

303 **ALLESTIMENTI VEICOLI SPECIALI** SPECIAL VEHICLES

309 **TRASPORTO CANI** DOGS TRANSPORTATION

312 **ASILI CANI E GATTI** DOGGY AND CATS DAY CARE

314 **BOX CANI E PENSIONI** DOG BOXES AND KENNELS

300 **ARTICOLI TOELETTATURA** GROOMING EQUIPMENT

332 **LAVAGGIO CANI SELF SERVICE**

337 **DOG BEAUTY & CARE "ENERGY LINE"**

340 **"BEAUTY & CARE LINE"**

350 **TAGLIANODI E STRIPPING** CUTTERS AND STRIPPING

351 **PETTINI E CARDATORI** COMBS AND CARDERS

354 **TOSATORI** SHEARERS

357 **ACCESSORI** ACCESSORIES

358 **FORBICI** SCISSORS

363 **CAMICI** GROOMING SHIRTS

364 **VASCHE** TUBS

374 **SPA SYSTEM**

376 **VASCHE SPA** SPA TUBS

377 **ACCESSORI VASCHE** TUBS ACCESSORIES

380 **TAVOLI ELETTRICI** ELECTRIC TABLES

382 **TAVOLI DA TOELETTATURA** GROOMING TABLES

389 **MENSOLE** SHELVES

390 **BOX ATTESA** WAITING BOX

392 **ASILI PER CANI** DOGGY DAY CARE

394 **PHON**

399 **STERILIZZATORE** STERILIZER

400 **SOFFIATORI/ASPIRATORI** BLOWERS/VACUUM CLEANERS

402 **CAPPE** HOODS

403 **CARRELLI** TROLLEYS

408 **ESPOSITORI** EXHIBITORS

409 **RECEPTION**

410 **SGABELLI** STOOLS

411 **SEDUTE E POLTRONE** SEATS AND ARMCHAIRS

412 **ARMADI SPOGLIATOIO** CHANGING ROOMS CABINETS

412 **APPARECCHI ELETTRICI** ELECTRICAL APPLIANCES

413 **COMPOSIZIONI ARREDO** FURNISHING COMPOSITIONS

422 **ADESIVI PER DECORAZIONE** DECORATION STICKERS

GABBIE
CAGES

GABBIE DEGENZA
RECOVERY CAGES

GABBIE MODULARI
MODULAR CAGES

GABBIE IDGM SDEGA
IDGM SDEGA CAGES

GABBIE IN PVC
PVC CAGES

DEGENZA NAC
HOSPITALITY NAC

ACCESSORI GABBIE
CAGES ACCESSORIES



GABBIE CAGES

CAGES

GABBIE



GA001

GABBIA CONTENZIONE

Gabbia in acciaio plastificato per contenzione gatti a doppia apertura.
Dimensioni: L43 x P30,5 x H 34,5 cm

CONSTRICTION CAGE
Plastic-coated steel cage for holding cats with double opening.
Dimensions: W43xD30,5xH34,5 cm

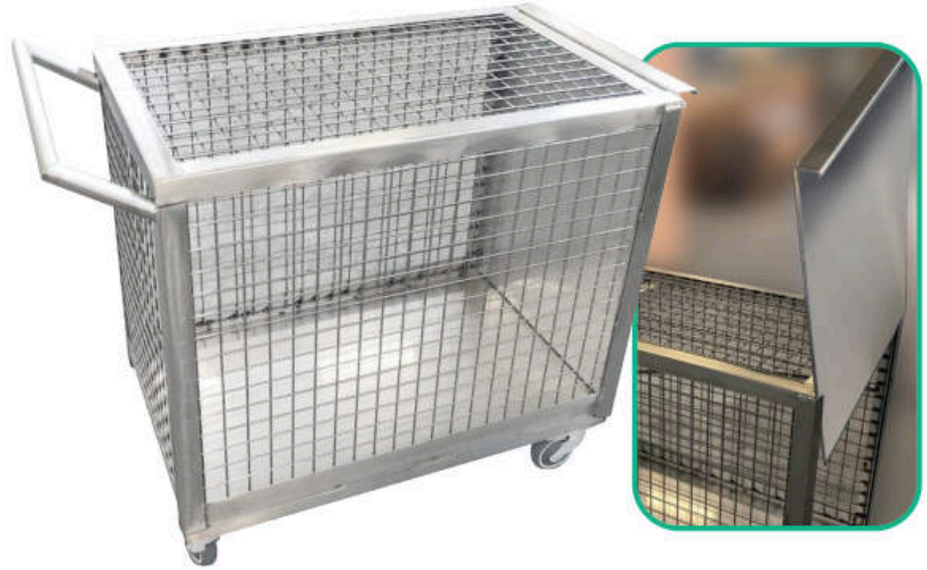

GA003 GABBIA DI TRASPORTO

Gabbia in acciaio inox con chiusura frontale con pannello scorrevole, disposta su 4 ruote di cui 2 frenanti e maniglione sul lato opposto alla porta. Dimensioni: L90xP55xH80 cm

TRANSPORT CAGE
Stainless steel cage with front closure with sliding panel, arranged on 4 wheels including 2 brakes and handle on the opposite side of the door.
Dimensions: W90xD55xH80 cm

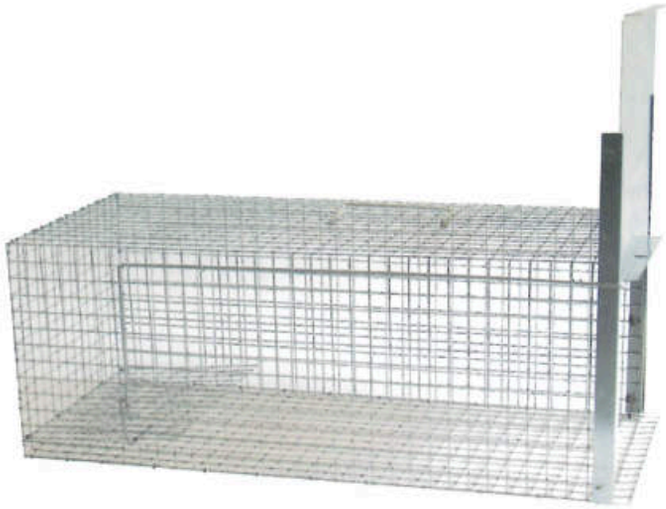

GA002 GABBIA DI CATTURA

Gabbia in acciaio zincato per cattura gatti ad 1 sportello. Chiusura a pressione.
Dimensioni: L82xP36xH36 cm

CAPTUR CAGE
Cats single openining capture cage. Snap closure
Dimensions: W82xD36xH36 cm



GA039

GABBIA BOX

Su ruote frenanti. N. 1 vassoio in acciaio inox posizionato nella parte a pavimento su ruote per estrazione totale N. 4 piani plastificati ACGA011 affiancati e posti su telaio sospeso rispetto al vassoio sottostante.
Dimensioni: L118xP148xH110cm

BOX CAGE
On braking wheels. N. 1 stainless steel tray placed in the floor part on wheels for total extraction N. 4 laminated tops ACGA011 placed side by side and on suspended frame with respect to the tray below.
Dimensions: W118xD148xH 110 cm



RECOVERY CAGES

GABBIE DEGENZA

Le chiusure delle gabbie degenza sono realizzate in Acciaio AISI 304 satinato e vengono fornite in due differenti misure, in base all'altezza della gabbia. Sono composte da due parti e la loro particolarità funzionale è data dalla perfetta chiusura a scatto. Entrambe le versioni sono dotate di sistema di apertura con forma ergonomica scanalata, che ne permette un facile utilizzo anche nel caso in cui l'operatore si trovi impossibilitato ad utilizzare le mani.

Closures of the hospital cages are made of satin-finish AISI 304 steel and are supplied in two different sizes, according to the height of the cage. They are composed of two parts and their functional characteristic is given by the perfect snap closure. Both versions are equipped with an ergonomically grooved opening system, which allows an easy use even if the operator is unable to use the hands.

Tra le caratteristiche importanti delle nostre gabbie degenza troviamo il bordo inferiore per contenimento liquidi. Si tratta di una leggera inclinazione presente sul bordo della gabbia, grazie alla quale si previenene la fuoriuscita dei fluidi e si agevola la pulizia interna. Tutti i moduli, anche quelli reliazzati su misura, presentano questa caratteristica.

Among the important features of our cages are the lower edge for liquid containment. This is a slight inclination on the edge of the cage, thanks to which the fluids can be escaped and the internal cleaning is facilitated. All cages have this characteristic.









RECOVERY CAGES

GABBIE DEGENZA







I pannelli divisori delle gabbie, realizzati in PE atossico ad alta densità, sono facilmente inseribili e removibili. Il materiale di cui sono composti assorbe le vibrazioni e riduce di conseguenza il rumore, limitando al minimo lo stress del paziente ospitato.
La guida posteriore ferma divisorio, evita che gli animali possano muovere il pannello con le zampe e di conseguenza ferirsi; questo perchè si tratta di un elemento unico e continuo su tutta l'altezza del modulo, i cui profili sono tutti arrotondati.

Partitions of cages, made of non-toxic high density PE, are easily insertable and removable. The material of which they are composed absorbs vibrations and consequently reduces noise, removing stress of the hosted patient.
The rear guide stops dividing, prevents the animals from moving the panel with its paws and consequently hurting: this is because it is a unique and continuous element on the entire height of the module, whose profiles are all rounded.

I pannelli divisori possono essere inoltre bloccati dall'esterno con un comodo sistema a leva. Nelle foto a fianco si nota come il meccanismo sia di facile utilizzo e come, quando riposto per non essere utilizzato, non interferisca con la praticità d'uso e l'estetica della gabbia.

Partitions can also be locked from the outside with a easy lever system. In the photos on the side it is possible to see how the mechanism is easy to use and how, when placed to not be used, it does not interfere with the practicality of use and the aesthetics of the cage.

Le nostre gabbie sono realizzate in acciaio inox AISI 304 con spessore 10/10. Our cages are made of AISI 304 stainless steel with a thickness of 10/10. Ogni articolo può essere realizzato su misura e con predisposizione per scarico. I disegni sono in CM, profondità moduli 72 cm

Each product can be made to measure and with drain predisposition.
Technical drawings in cm, cage depht 72 cm

Le gabbie in PVC hanno la profondità di 67 cm.
The PVC cages have a depth of 67 cm.

DIMENSIONI PORTE STANDARD MODULI GABBIE

PORTA PICCOLA dimensioni 53 x 53 cm
PORTA MEDIA dimensioni 53 x 69 cm
PORTA GRANDE dimensioni 83 x 87 cm

RECOVERY CAGES

GABBIE DEGENZA

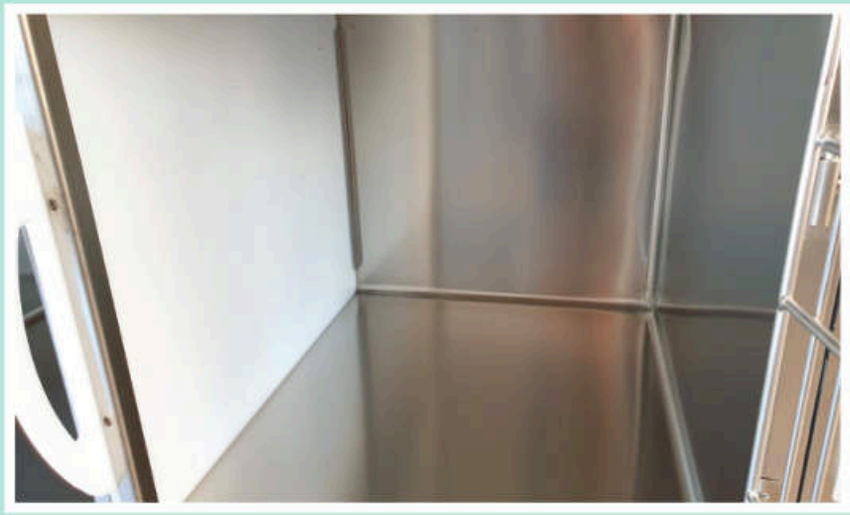





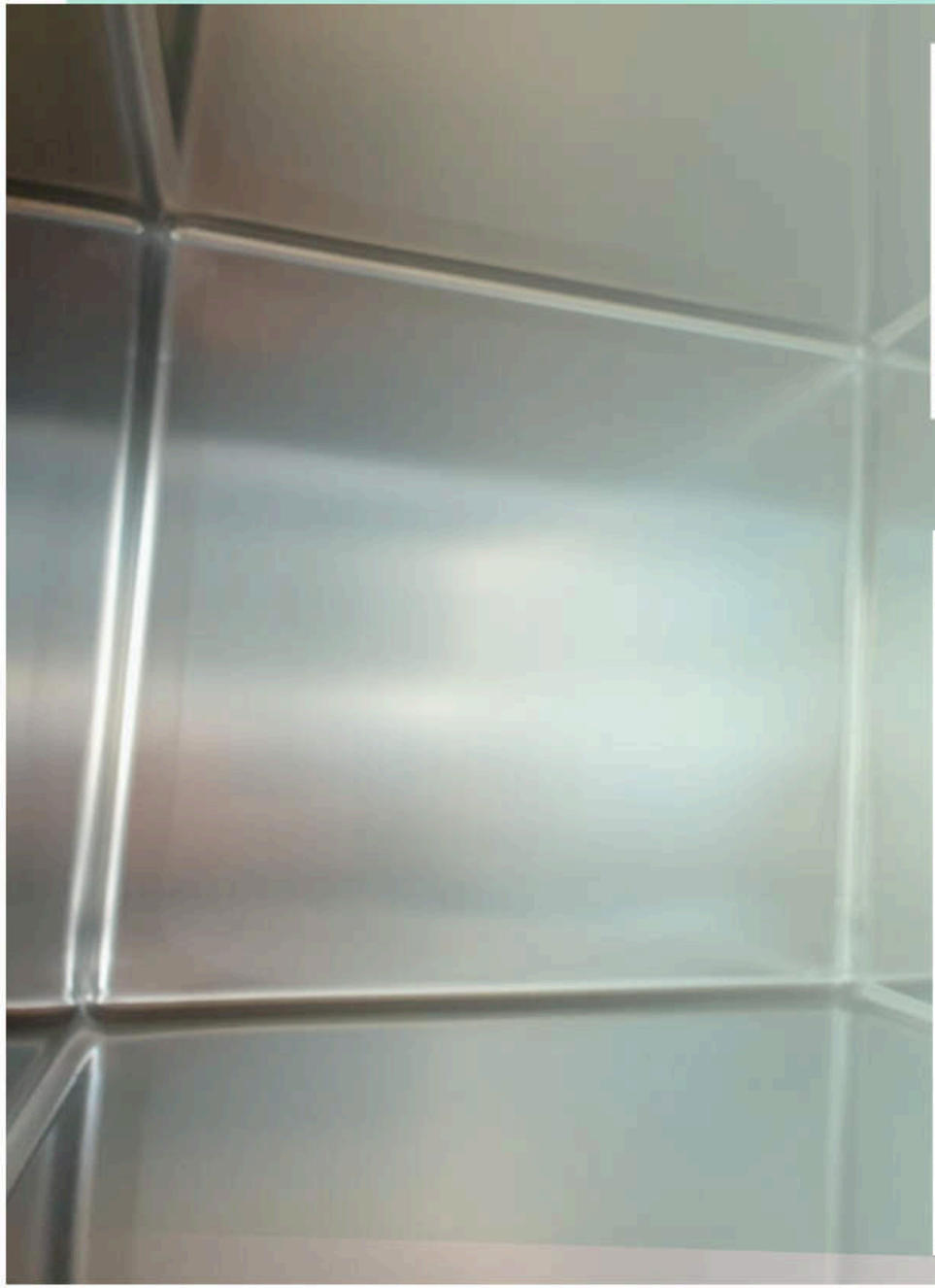



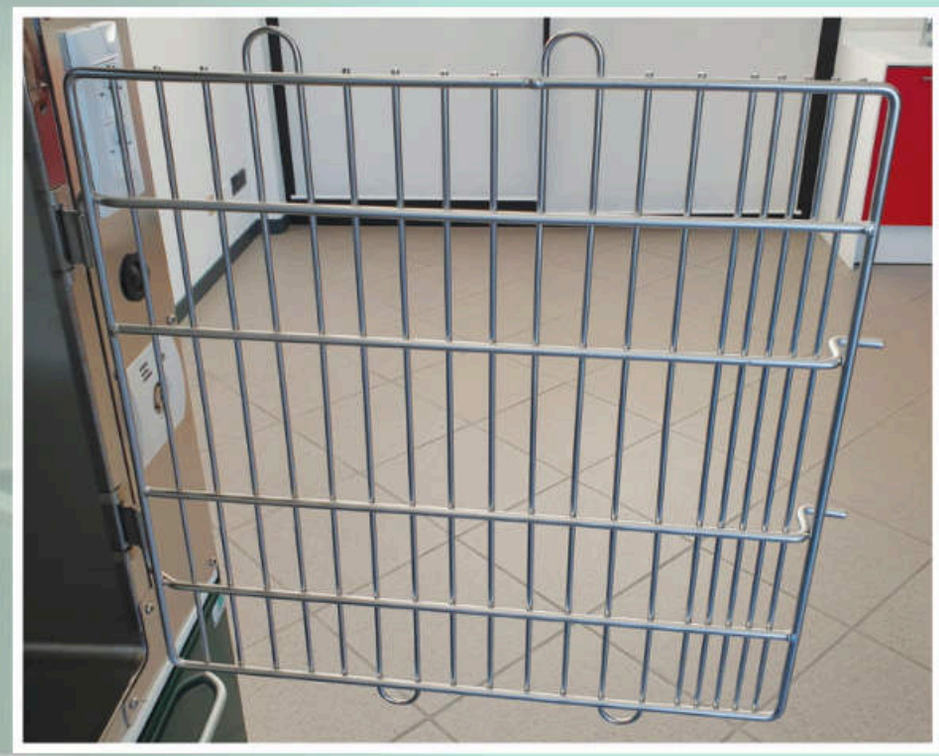

RECOVERY CAGES

GABBIE DEGENZA

LE MISURE A CATALOGO SONO DA INTENDERSI ESTERNE
THE MEASURES IN THE CATALOGUE ARE EXTERNAL

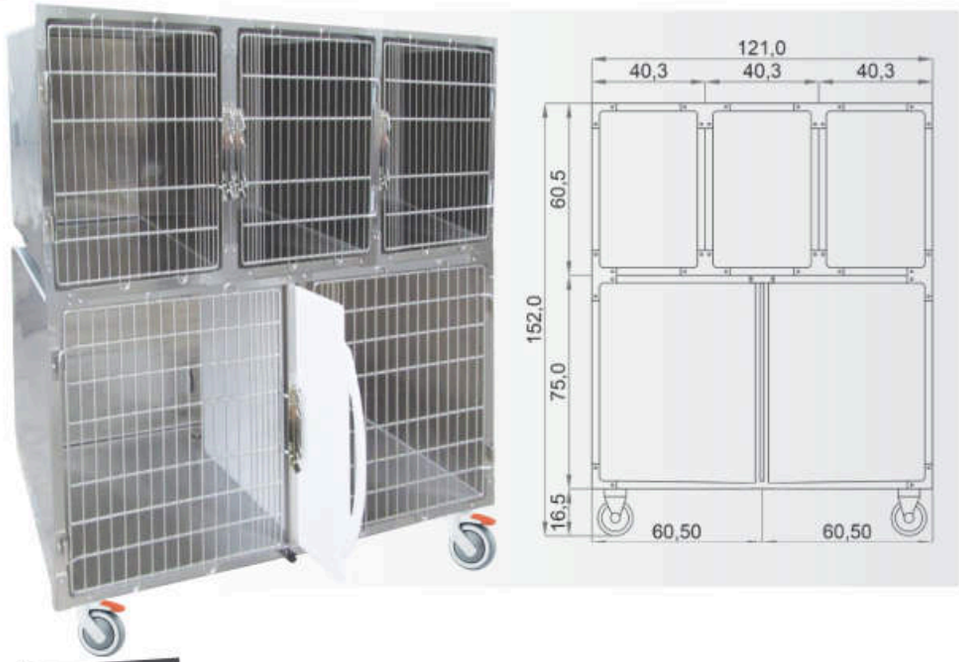

GA004

GABBIA DEGENZA STANDARD 5 POSTI

Divisorio estraibile in Pvc atossico, che consente di utilizzare la parte inferiore come unico ricovero. Guida divisorio estraibile per un facile posizionamento del paziente. Ruote conduttive per staticità elettromagnetica di cui 2 frenanti.

STANDARD RECOVERY CAGE 5 COMPARTMENTS

Removable non-toxic PVC partition, which allows to use the lower part as a single shelter. Removable partition guide for easy patient placement.
Conductive wheels for electromagnetic statics, 2 with braking system.

Materiale	acciaio inox aisi 304	Material	stainless steel aisi 304
Posti	5	Compartments	5
Separatori	1	Partitions	1
Scarichi	no	Drains	no
Ruote	si	Wheels	yes

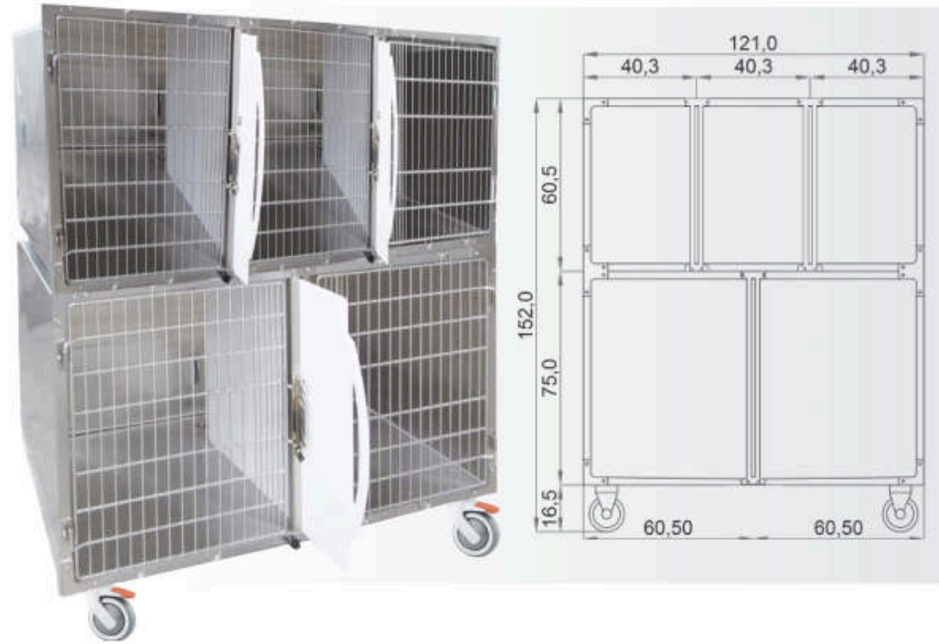

GA005

GABBIA DEGENZA STANDARD 5 POSTI

Divisori estraibili in Pvc atossico, che consentono di utilizzare la parte inferiore e superiore come unico ricovero. Guide divisori estraibili per un facile posizionamento del paziente. Ruote conduttive per staticità elettromagnetica di cui 2 frenanti.

STANDARD RECOVERY CAGE 5 COMPARTMENTS

Removable non-toxic PVC partitions, which allows to use the lower and upper parts as a single shelter. Removable partition guides for easy patient placement.
Conductive wheels for electromagnetic statics, 2 with braking system.

Materiale	acciaio inox aisi 304	Material	stainless steel aisi 304
Posti	5	Compartments	5
Separatori	3	Partitions	3
Scarichi	no	Drains	no
Ruote	si	Wheels	yes

GABBIE DEGENZA

LE MISURE A CATALOGO SONO DA INTENDERSI ESTERNE
THE MEASURES IN THE CATALOGUE ARE EXTERNAL

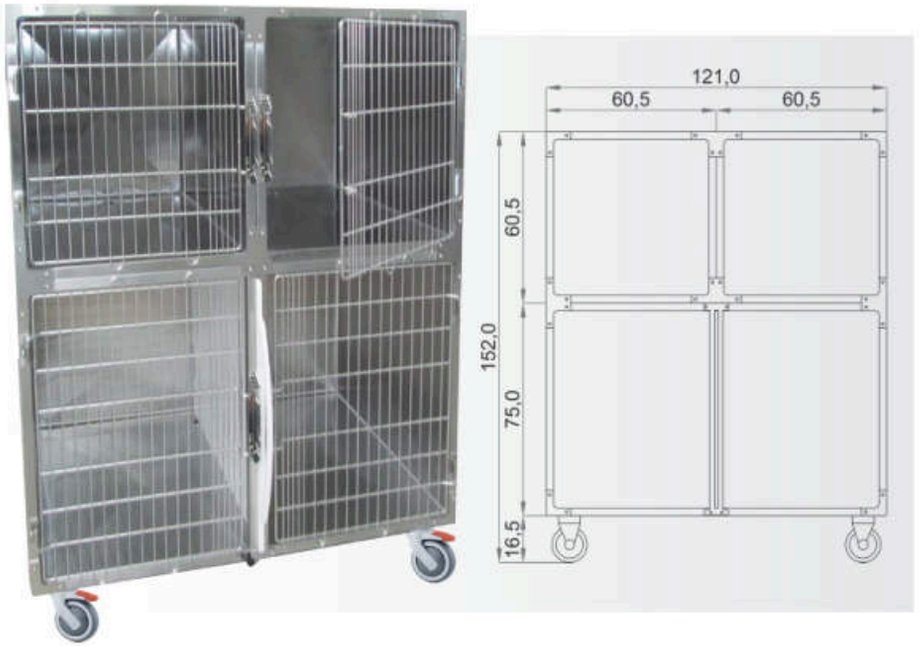

GA006

GABBIA DEGENZA STANDARD 4 POSTI

Divisorio estraibile in Pvc atossico, che consente di utilizzare la parte inferiore come unico ricovero. Guida divisorio estraibile per un facile posizionamento del paziente. Ruote conduttive per staticità elettromagnetica di cui 2 frenanti.

STANDARD RECOVERY CAGE 4 COMPARTMENTS
Removable non-toxic PVC partition, which allows to use the lower part as a single shelter. Removable partition guide for easy patient placement.
Conductive wheels for electromagnetic statics, 2 with braking system.

Materiale	acciaio inox aisi 304
Posti	4
Separatori	1
Scarichi	no
Ruote	si

Material	stainless steel aisi 304
Compartments	4
Partitions	1
Drains	no
Wheels	yes

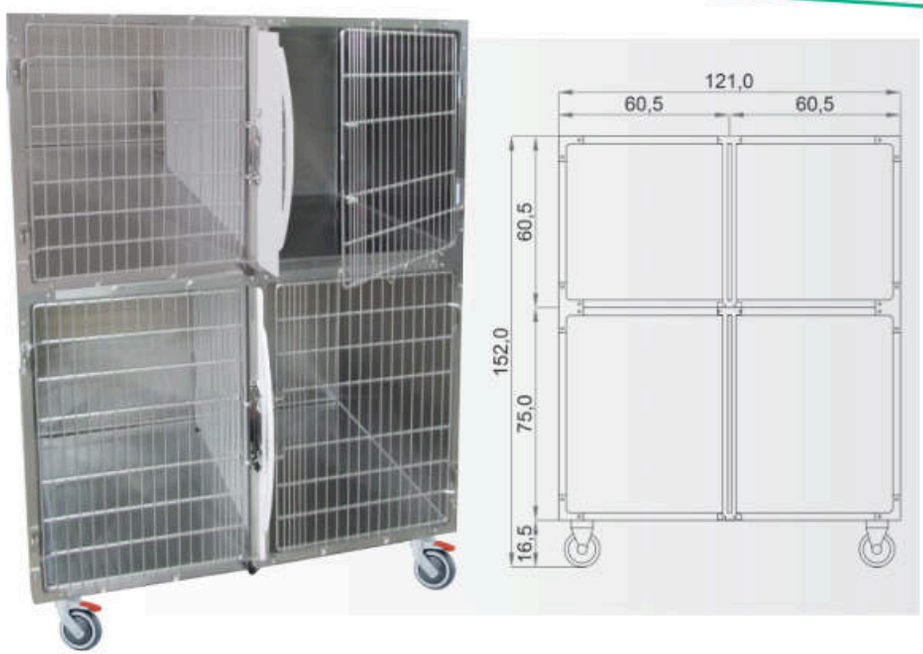

GA007

GABBIA DEGENZA STANDARD 4 POSTI

Divisori estraibili in Pvc atossico, che consentono di utilizzare la parte inferiore e superiore come unico ricovero. Guide divisori estraibili per un facile posizionamento del paziente. Ruote conduttive per staticità elettromagnetica di cui 2 frenanti.

STANDARD RECOVERY CAGE 4 COMPARTMENTS
Removable non-toxic PVC partitions, which allows to use the lower and upper parts as a single shelter. Removable partition guides for easy patient placement.
Conductive wheels for electromagnetic statics, 2 with braking system.

Materiale	acciaio inox aisi 304
Posti	4
Separatori	2
Scarichi	no
Ruote	si

Material	stainless steel aisi 304
Compartments	4
Partitions	2
Drains	no
Wheels	yes

RECOVERY CAGES

GABBIE DEGENZA

LE MISURE A CATALOGO SONO DA INTENDERSI ESTERNE
THE MEASURES IN THE CATALOGUE ARE EXTERNAL

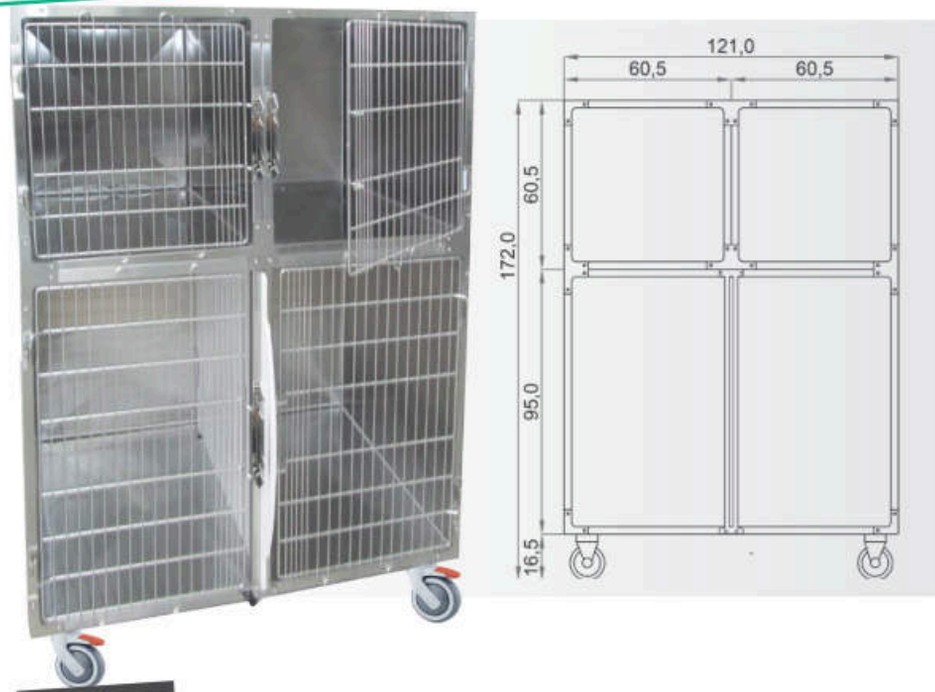

GA010

GABBIA DEGENZA STANDARD 4 POSTI

Divisorio estraibile in Pvc atossico, che consente di utilizzare la parte inferiore come unico ricovero. Guida divisorio estraibile per un facile posizionamento del paziente. Ruote conduttive per staticità elettromagnetica di cui 2 frenanti.

STANDARD RECOVERY CAGE 4 COMPARTMENTS

Removable non-toxic PVC partition, which allows to use the lower part as a single shelter. Removable partition guide for easy patient placement. Conductive wheels for electromagnetic statics, 2 with braking system.

Materiale	acciaio inox aisi 304	Material	stainless steel aisi 304
Posti	4	Compartments	4
Separatori	1	Partitions	1
Scarichi	no	Drains	no
Ruote	si	Wheels	yes



GA011

GABBIA DEGENZA STANDARD 4 POSTI

Divisori estraibili in Pvc atossico, che consentono di utilizzare la parte inferiore e superiore come unico ricovero. Guide divisori estraibili per un facile posizionamento del paziente. Ruote conduttive per staticità elettromagnetica di cui 2 frenanti.

STANDARD RECOVERY CAGE 4 COMPARTMENTS

Removable non-toxic PVC partitions, which allows to use the lower and upper parts as a single shelter. Removable partition guides for easy patient placement.
Conductive wheels for electromagnetic statics, 2 with braking system.

Materiale	acciaio inox aisi 304	Material	stainless steel aisi 304
Posti	4	Compartments	4
Separatori	2	Partitions	2
Scarichi	no	Drains	no
Ruote	si	Wheels	yes

GABBIE DEGENZA

LE MISURE A CATALOGO SONO DA INTENDERSI ESTERNE
THE MEASURES IN THE CATALOGUE ARE EXTERNAL



GA017

GABBIA DEGENZA STANDARD 4 POSTI

Ruote conduttive per staticità elettromagnetica di cui 2 frenanti.

STANDARD RECOVERY CAGE 4 COMPARTMENTS
Conductive wheels for electromagnetic statics, 2 with braking system.

Materiale	acciaio inox aisi 304
Posti	4
Separatori	no
Scarichi	no
Ruote	si

Material	stainless steel aisi 304
Compartments	4
Partitions	no
Drains	no
Wheels	yes

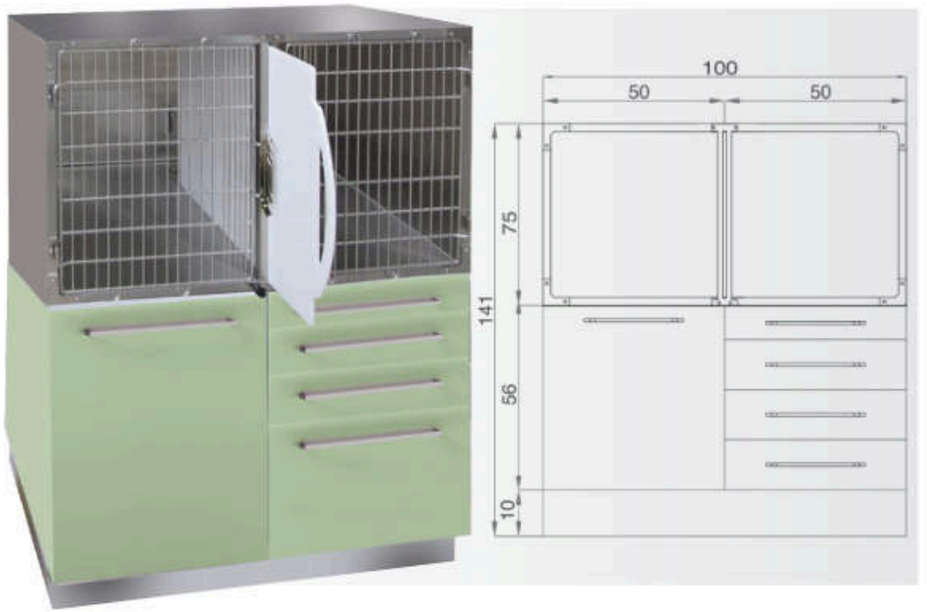

GA018

GABBIA OSPITE 2 POSTI CON MOBILE

Gabbia a due posti posizionata su mobile in acciao verniciato con polveri epossidiche.

GUEST CAGE 2 PLACES WITH FURNITURE
Cage with steel epoxy powder coated cabinet.

Materiale	acciaio inox aisi 304
Posti	2
Separatori	1
Scarichi	no
Ruote	no

Material	stainless steel aisi 304
Compartments	2
Partitions	1
Drains	no
Wheels	no

RECOVERY CAGES

GABBIE DEGENZA

LE MISURE A CATALOGO SONO DA INTENDERSI ESTERNE
THE MEASURES IN THE CATALOGUE ARE EXTERNAL



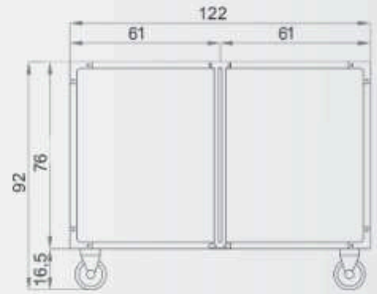

GA019

GABBIA DEGENZA STANDARD 2 POSTI

Divisorio estraibile in Pvc atossico, che consente di utilizzare il modulo come unico ricovero. Guida divisorio estraibile per un facile posiziona-mento del paziente. Ruote conduttive per staticità elettromagnetica di cui 2 frenanti.

STANDARD RECOVERY CAGE 2 COMPARTMENTS

Removable non-toxic PVC partition, which allows to use the module as a single shelter. Removable partition guide for easy patient placement.
Conductive wheels for electromagnetic statics, 2 with braking system.

Materiale	acciaio inox aisi 304	Material	stainless steel aisi 304
Posti	2	Compartments	2
Separatori	1	Partitions	1
Scarichi	no	Drains	no
Ruote	si	Wheels	yes



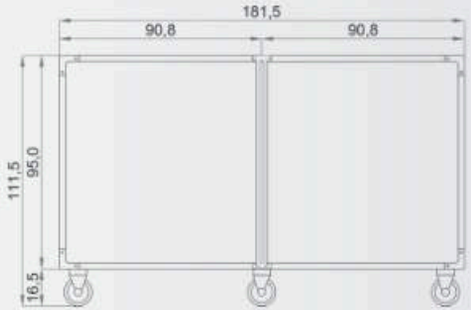

GA031

GABBIA DEGENZA STANDARD 2 POSTI

Divisorio estraibile in Pvc atossico, che consente di utilizzare il modulo come unico ricovero. Guida divisorio estraibile per un facile posiziona-mento del paziente. 3 ruote conduttive per staticità elettromagnetica di cui 2 frenanti.

STANDARD RECOVERY CAGE 2 COMPARTMENTS

Removable non-toxic PVC partition, which allows to use the module as a single shelter. Removable partition guide for easy patient placement.
Conductive wheels for electromagnetic statics, 2 with braking system.

Materiale	acciaio inox aisi 304	Material	stainless steel aisi 304
Posti	2	Compartments	2
Separatori	1	Partitions	1
Scarichi	no	Drains	no
Ruote	si	Wheels	yes

GABBIE DEGENZA

LE MISURE A CATALOGO SONO DA INTENDERSI ESTERNE
THE MEASURES IN THE CATALOGUE ARE EXTERNAL



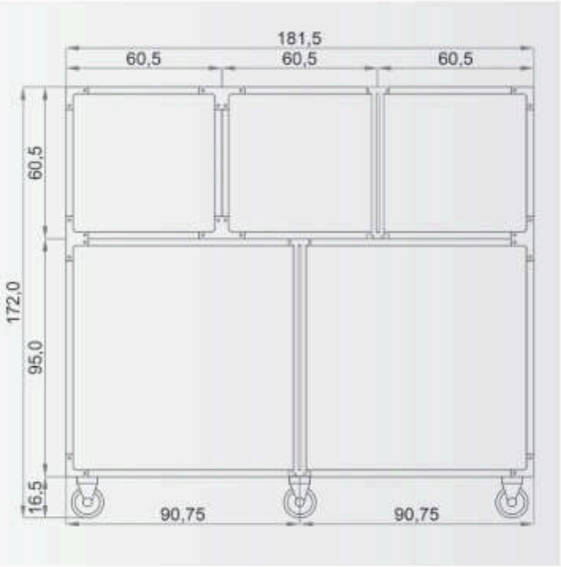

GA008

GABBIA DEGENZA STANDARD 5 POSTI

Divisori estraibili in Pvc atossico, che consentono di utilizzare la parte inferiore e superiore come unico ricovero. Guide divisori estraibili per un facile posizionamento del paziente. Ruote conduttive per staticità elettromagnetica di cui 2 frenanti.

STANDARD RECOVERY CAGE 5 COMPARTMENTS

Removable non-toxic PVC partitions, which allows to use the lower and upper parts as a single shelter. Removable partition guides for easy patient placement. Conductive wheels for electromagnetic statics, 2 with braking system.

Materiale	acciaio inox aisi 304	Material	stainless steel aisi 304
Posti	5	Compartments	5
Separatori	2	Partitions	2
Scarichi	no	Drains	no
Ruote	si	Wheels	yes



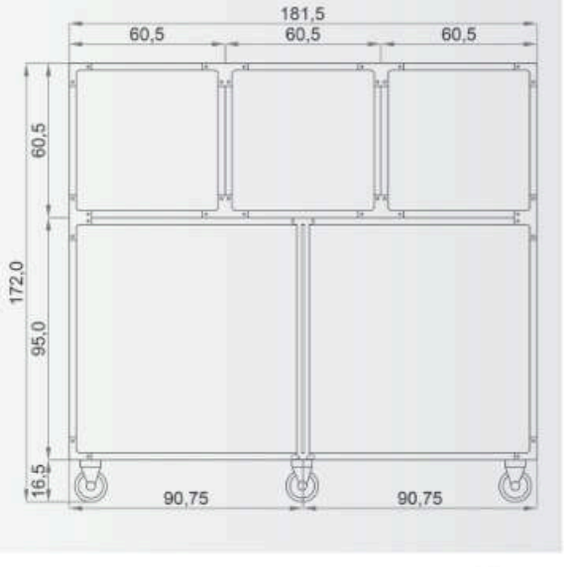

GA009

GABBIA DEGENZA STANDARD 5 POSTI

Divisorio estraibile in Pvc atossico, che consente di utilizzare la parte inferiore come unico ricovero. Guida divisorio estraibile per un facile posizionamento del paziente. Ruote conduttive per staticità elettromagnetica di cui 2 frenanti.

STANDARD RECOVERY CAGE 5 COMPARTMENTS

Removable non-toxic PVC partition, which allows to use the lower part as a single shelter. Removable partition guide for easy patient placement. Conductive wheels for electromagnetic statics, 2 with braking system.

Materiale	acciaio inox aisi 304	Material	stainless steel aisi 304
Posti	5	Compartments	5
Separatori	1	Partitions	1
Scarichi	no	Drains	no
Ruote	si	Wheels	yes

RECOVERY CAGES

GABBIE DEGENZA

LE MISURE A CATALOGO SONO DA INTENDERSI ESTERNE
THE MEASURES IN THE CATALOGUE ARE EXTERNAL



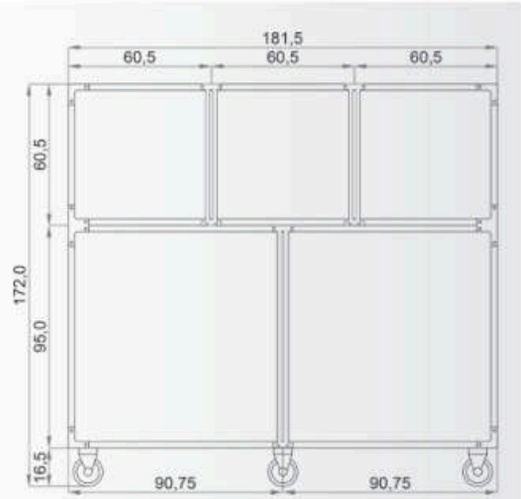

GA012

GABBIA DEGENZA STANDARD 5 POSTI

Divisori estraibili in Pvc atossico, che consente di utilizzare la parte inferiore e superiore come unico ricovero. Guide divisorio estraibili per un facile posizionamento del paziente.
Ruote conduttive per staticità elettromagnetica di cui 2 frenanti.

STANDARD RECOVERY CAGE 5 COMPARTMENTS

Removable non-toxic PVC partitions, which allows to use the lower and upper parts as a single shelter. Removable partition guides for easy patient placement. Conductive wheels for electromagnetic statics, 2 with braking system.

Materiale	acciaio inox aisi 304	Material	stainless steel aisi 304
Posti	5	Compartments	5
Separatori	3	Partitions	3
Scarichi	no	Drains	no
Ruote	si	Wheels	yes



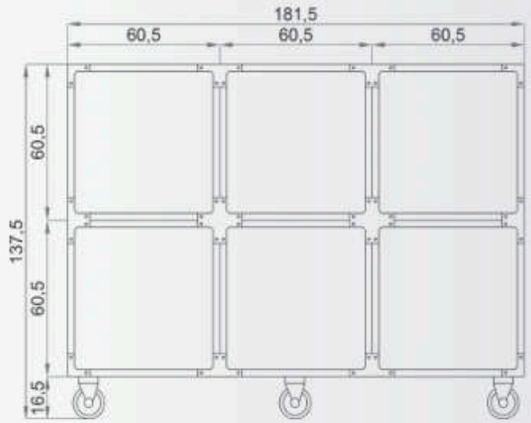

GA013

GABBIA DEGENZA STANDARD 6 POSTI

Gabbia realizzata senza divisori estraibili per degenza gatti o infettivi.
Ruote conduttive per staticità elettromagnetica di cui 2 frenanti.

STANDARD RECOVERY CAGE 6 COMPARTMENTS

Cage made without removable dividers for stay cats or infectious.
Conductive wheels for electromagnetic statics, 2 with braking system.

Materiale	acciaio inox aisi 304	Material	stainless steel aisi 304
Posti	6	Compartments	6
Separatori	0	Partitions	0
Scarichi	no	Drains	no
Ruote	si	Wheels	yes

GABBIE DEGENZA



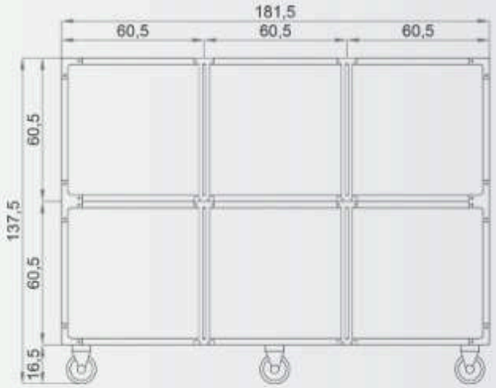

GA014

GABBIA DEGENZA STANDARD 6 POSTI

Divisori estraibili in Pvc atossico, che consentono di utilizzare la parte inferiore e superiore come unico ricovero. Guide divisori estraibili per un facile posizionamento del paziente. Ruote conduttive per staticità elettromagnetica di cui 2 frenanti.

STANDARD RECOVERY CAGE 6 COMPARTMENTS

Removable non-toxic PVC partitions, which allows to use the lower and upper parts as a single shelter. Removable partition guides for easy patient placement. Conductive wheels for electromagnetic statics, 2 with braking system.

Materiale	acciaio inox aisi 304
Posti	6
Separatori	4
Scarichi	no
Ruote	si

Material	stainless steel aisi 304
Compartments	6
Partitions	4
Drains	no
Wheels	yes



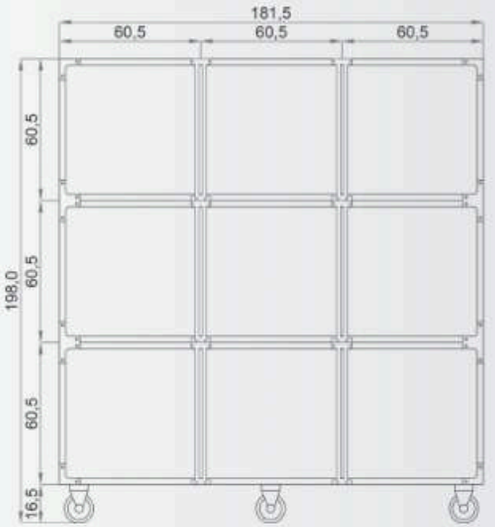

GA015

GABBIA DEGENZA STANDARD 9 POSTI

Divisori estraibili in Pvc atossico, che consentono di utilizzare la parte inferiore e superiore come unico ricovero. Guide divisori estraibili per un facile posizionamento del paziente. Ruote conduttive per staticità elettromagnetica di cui 2 frenanti.

STANDARD RECOVERY CAGE 9 COMPARTMENTS

Removable non-toxic PVC partitions, which allows to use the lower and upper parts as a single shelter. Removable partition guides for easy patient placement. Conductive wheels for electromagnetic statics, 2 with braking system.

Materiale	acciaio inox aisi 304
Posti	9
Separatori	6
Scarichi	no
Ruote	si

Material	stainless steel aisi 304
Compartments	9
Partitions	6
Drains	no
Wheels	yes

RECOVERY CAGES

GABBIE DEGENZA

LE MISURE A CATALOGO SONO DA INTENDERSI ESTERNE
THE MEASURES IN THE CATALOGUE ARE EXTERNAL



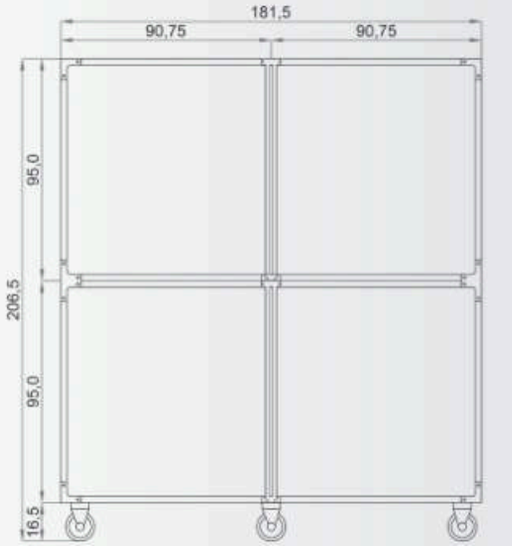

GA016

GABBIA DEGENZA STANDARD 4 POSTI

Divisori estraibili in Pvc atossico, che consentono di utilizzare la parte inferiore e superiore come unico ricovero. Guide divisori estraibili per un facile posizionamento del paziente.
Ruote conduttive per staticità elettromagnetica di cui 2 frenanti.
Porticine per tubo riscaldatore non incluse.

STANDARD RECOVERY CAGE 4 COMPARTMENTS
Removable non-toxic PVC partitions, which allows to use the lower and upper parts as a single shelter. Removable partition guides for easy patient placement.
Conductive wheels for electromagnetic statics, 2 with braking system.
Doors for heater hose not included.

Materiale	acciaio inox aisi 304	Material	stainless steel aisi 304
Posti	4	Compartments	5
Separatori	2	Partitions	3
Scarichi	no	Drains	no
Ruote	si	Wheels	yes



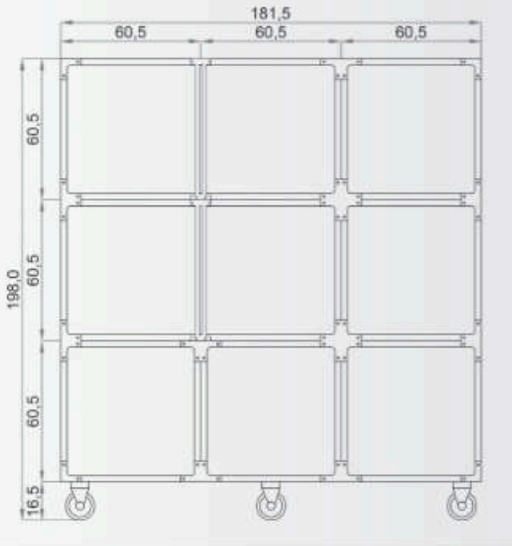

GA020

GABBIA DEGENZA STANDARD 9 POSTI

Divisori estraibili in Pvc atossico, che consentono di utilizzare la parte centrale e superiore come unico ricovero. Guide divisori estraibili per un facile posizionamento del paziente.
Ruote conduttive per staticità elettromagnetica di cui 2 frenanti.
Foro passaggio gatto nel divisorio non incluso.

STANDARD RECOVERY CAGE 9 COMPARTMENTS
Removable non-toxic PVC partitions, which allows to use the upper and central parts as a single shelter. Removable partition guides for easy patient placement. Conductive wheels for electromagnetic statics, 2 with braking system. Cat passing trought in the partition not included.

Materiale	acciaio inox aisi 304	Material	stainless steel aisi 304
Posti	9	Compartments	9
Separatori	2	Partitions	2
Scarichi	no	Drains	no
Ruote	si	Wheels	yes

GABBIE DEGENZA

LE MISURE A CATALOGO SONO DA INTENDERSI ESTERNE
THE MEASURES IN THE CATALOGUE ARE EXTERNAL



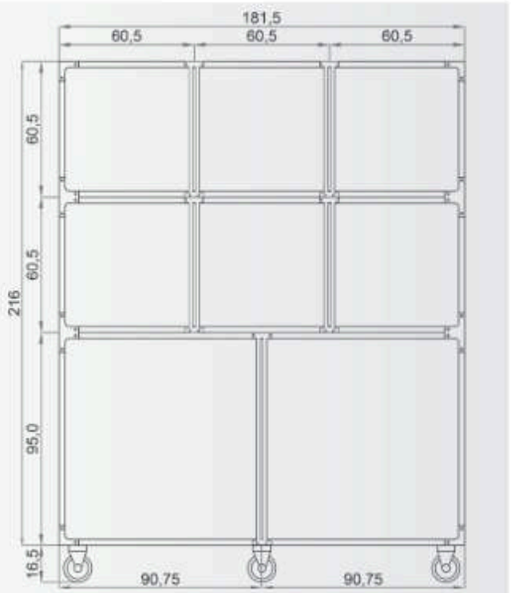

GA021

GABBIA DEGENZA STANDARD 8 POSTI

Divisori estraibili in Pvc atossico, che consentono di utilizzare la parte inferiore e superiore come unico ricovero. Guide divisori estraibili per un facile posizionamento del paziente. Ruote conduttive per staticità elettromagnetica di cui 2 frenanti.

STANDARD RECOVERY CAGE 8 COMPARTMENTS
Removable non-toxic PVC partitions, which allows to use the lower and upper parts as a single shelter. Removable partition guides for easy patient placement. Conductive wheels for electromagnetic statics, 2 with braking system.

Materiale	acciaio inox aisi 304	Material	stainless steel aisi 304
Posti	8	Compartments	8
Separatori	5	Partitions	5
Scarichi	no	Drains	no
Ruote	si	Wheels	yes



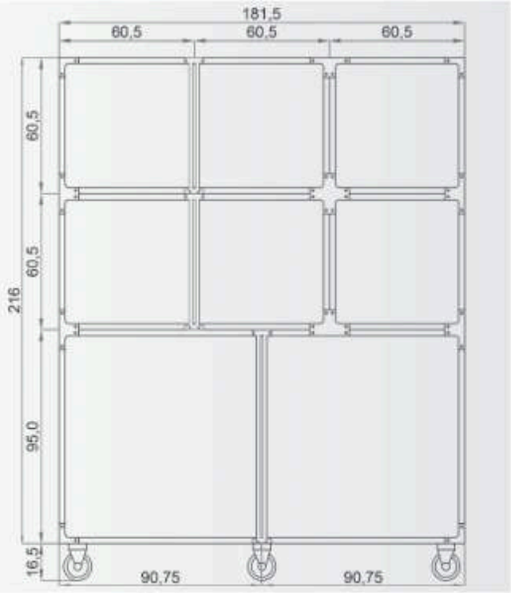

GA022

GABBIA DEGENZA STANDARD 8 POSTI

Divisori estraibili in Pvc atossico, che consentono di utilizzare la parte inferiore e superiore come unico ricovero. Guide divisori estraibili per un facile posizionamento del paziente.
Ruote conduttive per staticità elettromagnetica di cui 2 frenanti.

STANDARD RECOVERY CAGE 8 COMPARTMENTS
Removable non-toxic PVC partitions, which allows to use the lower and upper parts as a single shelter. Removable partition guides for easy patient placement. Conductive wheels for electromagnetic statics, 2 with braking system.

Materiale	acciaio inox aisi 304	Material	stainless steel aisi 304
Posti	8	Compartments	8
Separatori	3	Partitions	3
Scarichi	no	Drains	no
Ruote	si	Wheels	yes

RECOVERY CAGES

GABBIE DEGENZA

LE MISURE A CATALOGO SONO DA INTENDERSI ESTERNE
THE MEASURES IN THE CATALOGUE ARE EXTERNAL



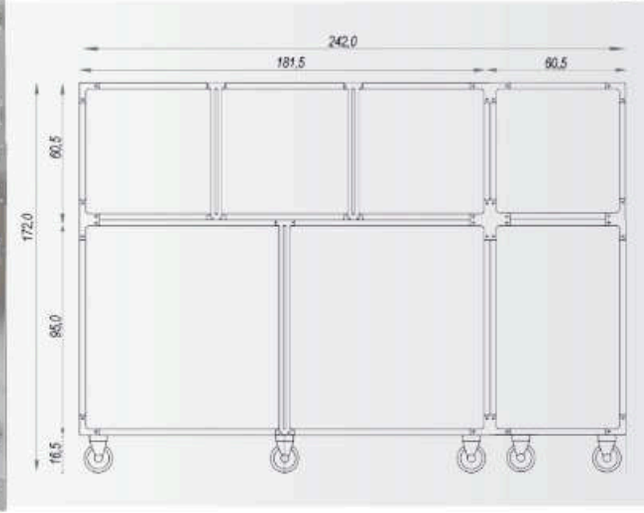

GA040 GABBIA DEGENZA STANDARD 7 POSTI

Divisori estraibili in Pvc atossico, che consentono di utilizzare la parte inferiore e superiore come unico ricovero. Guide divisori estraibili per un facile posizionamento del paziente. Ruote conduttive per staticità elettromagnetica di cui 2 frenanti. Completa di portaossigeno terapia posizionabile.

STANDARD RECOVERY CAGE 7 COMPARTMENTS
Removable dividers in non-toxic PVC, which allow the lower and upper part to be used as a single shelter. Removable dividing guides for easy patient positioning. Conductive wheels for electromagnetic static, 2 of which are braking. Complete with positionable oxygen therapy holder.

Materiale	acciaio inox aisi 304
Posti	7
Separatori	3
Scarichi	no
Ruote	si

Material	stainless steel aisi 304
Compartments	7
Partitions	3
Drains	no
Wheels	yes



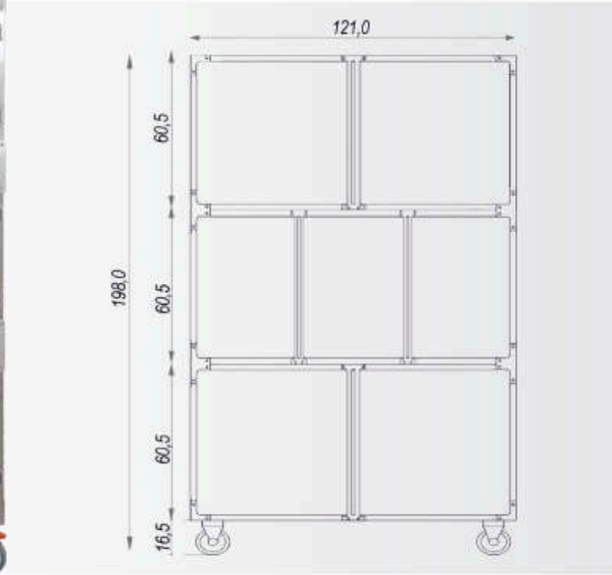

GA041

GABBIA DEGENZA STANDARD 7 POSTI

Divisori estraibili in Pvc atossico, che consentono di utilizzare la parte inferiore e superiore come unico ricovero. Guide divisori estraibili per un facile posizionamento del paziente.
Ruote conduttive per staticità elettromagnetica di cui 2 frenanti.

Standard Recovery Cage 7 compartments
Removable non-toxic PVC partitions, which allows to use the lower and upper parts as a single shelter. Removable partition guides for easy patient placement. Conductive wheels for electromagnetic statics, 2 with braking system.

Materiale	acciaio inox aisi 304
Posti	7
Separatori	4
Scarichi	no
Ruote	si

Material	stainless steel aisi 304
Compartments	7
Partitions	4
Drains	no
Wheels	yes

GABBIE DEGENZA

LE MISURE A CATALOGO SONO DA INTENDERSI ESTERNE
THE MEASURES IN THE CATALOGUE ARE EXTERNAL



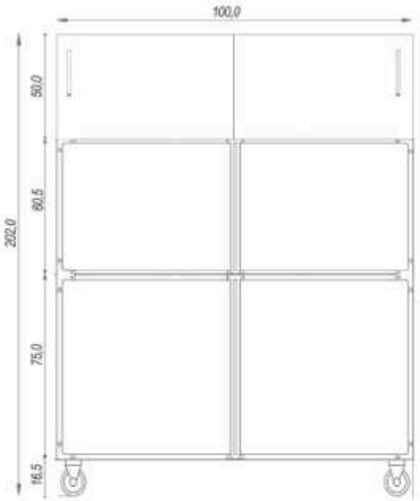

GA046

GABBIA DEGENZA STANDARD 4 POSTI

Divisori estraibili in Pvc atossico, che consentono di utilizzare la parte inferiore e superiore come unico ricovero. Guide divisori estraibili per un facile posizionamento del paziente. Ruote conduttive per staticità elettromagnetica di cui 2 frenanti. 1 pensile in acciaio verniciato posto sulla parte superiore della gabbia con 2 ripiani e 2 ante scorrevoli in vetro.
Con pannellature laterali e superiori in acciaio inox.

STANDARD RECOVERY CAGE 4 COMPARTMENTS

Removable dividers in non-toxic PVC, which allow the lower and upper part to be used as a single shelter. Removable dividing guides for easy patient positioning. Conductive wheels for electromagnetic static, 2 of which are braking. 1 painted steel wall unit on the top of the cage with 2 shelves and 2 sliding glass doors.
With stainless steel side and top panels.

Materiale	acciaio inox aisi 304
Posti	4
Separatori	2
Scarichi	no
Ruote	si

Material	stainless steel aisi 304
Compartments	4
Partitions	2
Drains	no
Wheels	yes



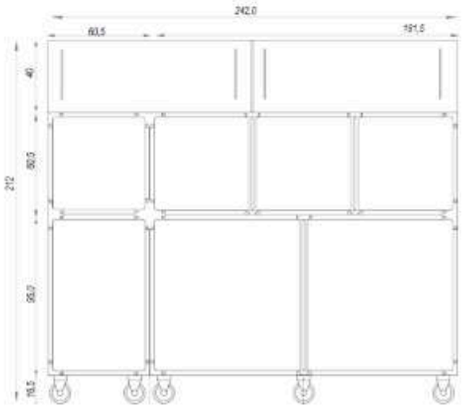

GA045

GABBIA DEGENZA STANDARD 7 POSTI

Divisori estraibili in Pvc atossico, che consentono di utilizzare la parte inferiore e superiore come unico ricovero. Guide divisori estraibili per un facile posizionamento del paziente. Ruote conduttive per staticità elettromagnetica di cui 2 frenanti. Completa di portaossigeno terapia posizionabile. 2 pensili in acciaio inox posti sulla parte superiore della gabbia con 1 ripiano e a nta scorrevole.

STANDARD RECOVERY CAGE 7 COMPARTMENTS

Removable dividers in non-toxic PVC, which allow the lower and upper part to be used as a single shelter. Removable dividing guides for easy patient positioning. Conductive wheels for electromagnetic static, 2 of which are braking. Complete with positionable oxygen therapy holder. Complete with oxygen carrier therapy placeable. 2 stainless steel wall units placed on the top of the cage with 1 shelf and sliding.

Materiale	acciaio inox aisi 304
Posti	7
Separatori	3
Scarichi	no
Ruote	si

Material	stainless steel aisi 304
Compartments	7
Partitions	3
Drains	no
Wheels	yes

RECOVERY CAGES

GABBIE DEGENZA

LE MISURE A CATALOGO SONO DA INTENDERSI ESTERNE
THE MEASURES IN THE CATALOGUE ARE EXTERNAL



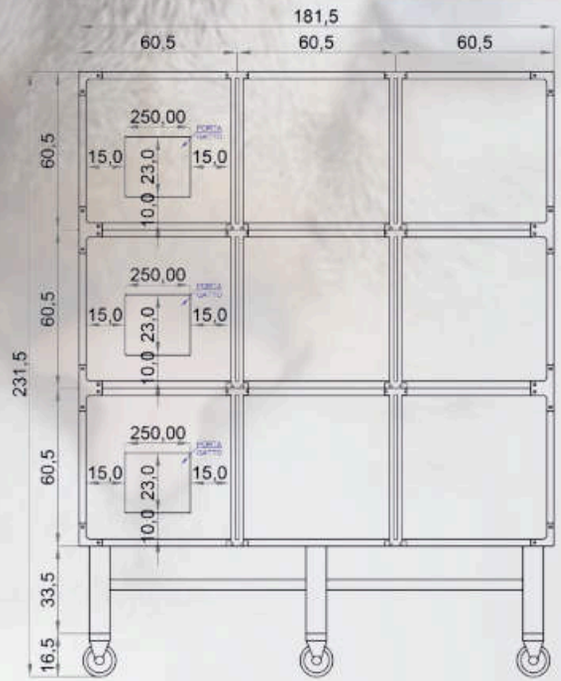

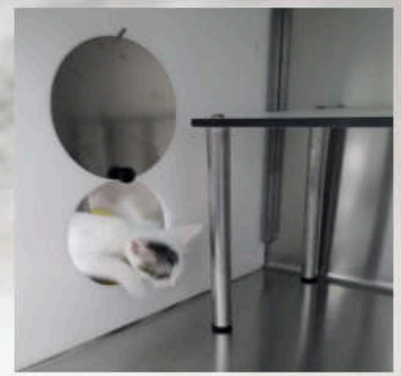





GA032

GABBIA DEGENZA STANDARD 9 POSTI

Divisori estraibili in Pvc atossico, che consentono di utilizzare la parte inferiore e superiore come unico ricovero. Guide divisori estraibili per un facile posizionamento del paziente. Ruote conduttive per staticità elettromagnetica di cui 2 frenanti. Tutti i divisori con fori per passaggio gatto, porticina per ingresso gatto su tre porte.

STANDARD RECOVERY CAGE 9 COMPARTMENTS

Removable non-toxic PVC partitions, which allows to use the lower and upper parts as a single shelter. Removable partition guides for easy patient placement. Conductive wheels for electromagnetic statics, 2 with braking system. All partitions with holes for cat assing through, little door for cat entrance on three doors.

Materiale	acciaio inox aisi 304	Material	stainless steel aisi 304
Posti	9	Compartments	9
Separatori	6	Partitions	6
Scarichi	no	Drains	no
Ruote	si	Wheels	yes

GABBIE DEGENZA

LE MISURE A CATALOGO SONO DA INTENDERSI ESTERNE
THE MEASURES IN THE CATALOGUE ARE EXTERNAL





GA043

GABBIA DEGENZA GATTI LUNGHEZZA SPECIALE

Divisori estraibili in Pvc atossico, che consentono di utilizzare la parte inferiore e superiore come unico ricovero. Guide divisori estraibili per un facile posizionamento del paziente. Ruote conduttive per staticità elettromagnetica di cui 4 frenanti. Apertura centrale tra una gabbia e l'altra con due passaggi gatto aperti. (non richiudibili).

CAGE HOSPITALIZATION CATS SPECIAL LENGTH

Removable dividers in non-toxic PVC, which allow the lower and upper part to be used as a single shelter. Removable dividing guides for easy patient positioning.
Conductive wheels for electromagnetic static, 4 of which are braking.
Central opening between one cage and the other with two open cat passages. (not resealable).

Materiale	acciaio inox aisi 304
Posti	8
Separatori	4
Scarichi	no
Ruote	si

Material	stainless steel aisi 304
Compartments	8
Partitions	4
Drains	no
Wheels	yes

RECOVERY CAGES

GABBIE DEGENZA

LE MISURE A CATALOGO SONO DA INTENDERSI ESTERNE
THE MEASURES IN THE CATALOGUE ARE EXTERNAL



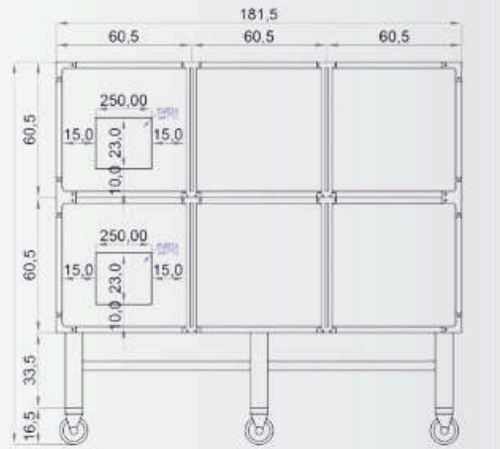

GA033

GABBIA DEGENZA GATTI STANDARD 6 POSTI

Divisori estraibili in Pvc atossico, che consentono di utilizzare la parte inferiore e superiore come unico ricovero. Guide divisori estraibili per un facile posizionamento del paziente. Ruote conduttive per staticità elettromagnetica di cui 2 frenanti. Tutti i divisori con fori per passaggio gatto, porticina per ingresso gatto su 2 porte.

STANDARD RECOVERY CAGE 6 COMPARTMENTS

Removable non-toxic PVC partitions, which allows to use the lower and upper parts as a single shelter. Removable partition guides for easy patient placement. Conductive wheels for electromagnetic statics, 2 with braking system. All partitions with holes for cat assing through, little door for cat entrance on two doors.

Materiale	acciaio inox aisi 304	Material	stainless steel aisi 304
Posti	6	Compartments	6
Separatori	4	Partitions	4
Scarichi	no	Drains	no
Ruote	si	Wheels	yes



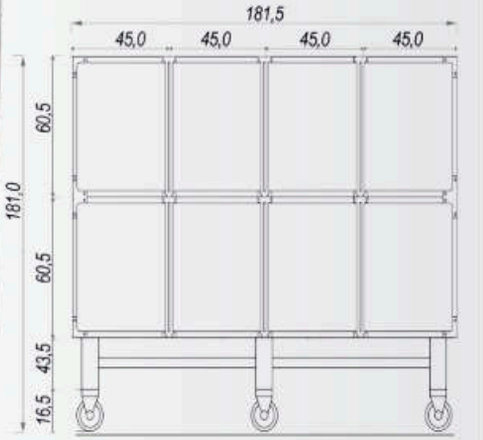

GA038

GABBIA DEGENZAANIMALI PICCOLA TAGLIA 8 POSTI

Divisori estraibili in Pvc atossico, che consentono di utilizzare la parte inferiore e superiore come unico ricovero. Guide divisori estraibili per un facile posizionamento del paziente. Ruote conduttive per staticità elettromagnetica di cui 2 frenanti. Ripiano posto nella parte inferiore della gabbia per appoggio della strumentazione.

WARD CAGE SMAL ANIMALS SIZE 8 PLACES

Removable dividers in non-toxic PVC, which allow the lower and upper part to be used as a single shelter.
Removable dividing guides for easy patient positioning. Conductive wheels for electromagnetic static, 2 of which are braking. Shelf placed in the lower part of the cage to support the instrumentation.

Materiale	acciaio inox aisi 304	Material	stainless steel aisi 304
Posti	8	Compartments	8
Separatori	6	Partitions	6
Scarichi	no	Drains	no
Ruote	si	Wheels	yes

GABBIE DEGENZA

LE MISURE A CATALOGO SONO DA INTENDERSI ESTERNE
THE MEASURES IN THE CATALOGUE ARE EXTERNAL



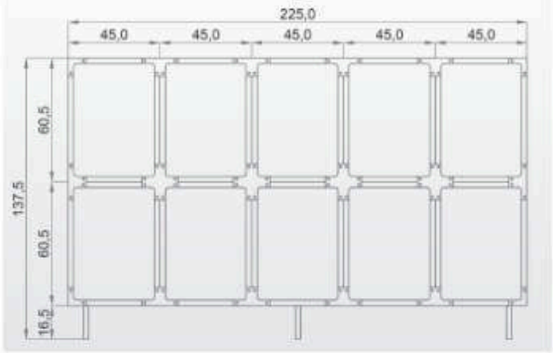

GA028 GABBIA DEGENZA STANDARD 10 POSTI

Base fissa realizzata in acciaio inox Aisi 304.

STANDARD RECOVERY CAGE 10 COMPARTMENTS
Fixed frame made of Aisi 304 stainless steel.

Materiale	acciaio inox aisi 304	Material	stainless steel aisi 304
Posti	10	Compartments	10
Separatori	0	Partitions	0
Scarichi	no	Drains	no
Ruote	no	Wheels	no



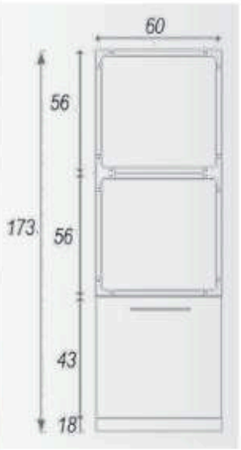

GA042

GABBIA DEGENZA 2 POSTI SU MOBILE

Pannellata sul fianco destro e sinistro.
Mobile a 1 anta con ripiano disposta su 2 piani.
Dim. esterne: L60xP72xH170 cm

RECOVERY CAGE 2 COMPARTMENTS
Paneled on the left and right side.
Cabinet with 1 door with shelf arranged on 2 floors.
External dimensions: L60xP72xH170 cm

Materiale	acciaio inox aisi 304
Posti	2
Separatori	0
Scarichi	no
Ruote	no



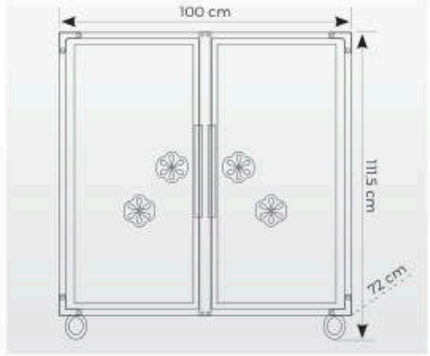

GA048

GABBIA OSSIGENO

Gabbia ossigeno realizzata in acciaio inox AISI 304 con porte in policarbonato con areazioni, su ruote di cui 2 frenanti.
Dimensioni: L100xP72xH111,5 cm

OXYGEN CAGE
Oxygen cage made of stainless steel AISI 304 with doors in polycarbonate with ventilation, on wheels of which 2 braking. Dim.: L100xp72xh111,5 cm

RECOVERY CAGES

GABBIE DEGENZA

LE MISURE A CATALOGO SONO DA INTENDERSI ESTERNE
THE MEASURES IN THE CATALOGUE ARE EXTERNAL



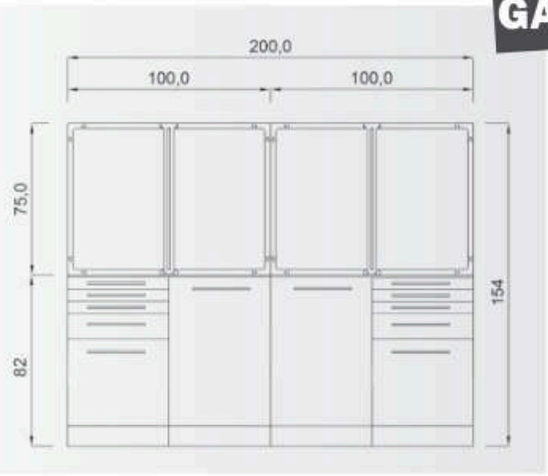

GA035 GABBIA DEGENZA STANDARD 4 POSTI SU MOBILE

Base fissa realizzata in acciaio inox Aisi 304.

STANDARD RECOVERY CAGE 4 COMPARTMENTS
Fixed frame made of Aisi 304 stainless steel.

Materiale	acciaio inox aisi 304
Posti	4
Separatori	2
Scarichi	no
Ruote	no

Material	stainless steel aisi 304
Compartments	4
Partitions	2
Drains	no
Wheels	no



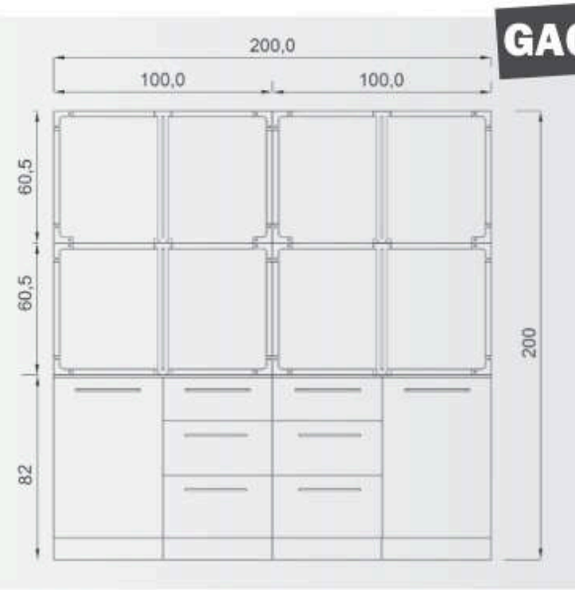

GA036 GABBIA DEGENZA STANDARD 8 POSTI SU MOBILE

Base fissa realizzata in acciaio inox Aisi 304.

STANDARD RECOVERY CAGE 8 COMPARTMENTS
Fixed frame made of Aisi 304 stainless steel.

Materiale	acciaio inox aisi 304
Posti	8
Separatori	4
Scarichi	no
Ruote	no

Material	stainless steel aisi 304
Compartments	8
Partitions	4
Drains	no
Wheels	no

GABBIE DEGENZA

LE MISURE A CATALOGO SONO DA INTENDERSI ESTERNE
THE MEASURES IN THE CATALOGUE ARE EXTERNAL

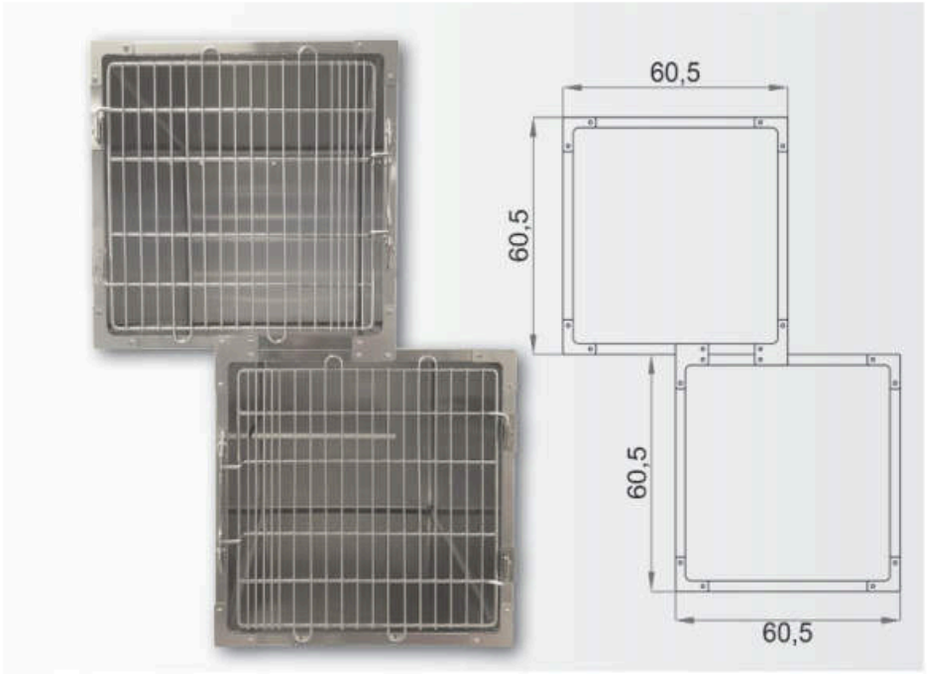

GA024

GABBIA DEGENZA SOSPESA 2 POSTI

Gabbia a parete sospesa per gatti. Posizionabile a parete.

SUSPENDED RECOVERY CAGE 2 COMPARTMENTS
Cats suspended wall cage. Can be positioned on the wall.

Materiale	acciaio inox aisi 304	Material	stainless steel aisi 304
Posti	2	Compartments	2
Separatori	0	Partitions	0
Scarichi	no	Drains	no
Ruote	si	Wheels	yes



GA029

GABBIA DEGENZA STANDARD 6 POSTI

Base fissa realizzata in acciaio inox Aisi 304.

STANDARD RECOVERY CAGE 6 COMPARTMENTS
Fixed frame made of Aisi 304 stainless steel.

Materiale	acciaio inox aisi 304
Posti	6
Separatori	0
Scarichi	no
Ruote	no

Material	stainless steel aisi 304
Compartments	6
Partitions	0
Drains	no
Wheels	no

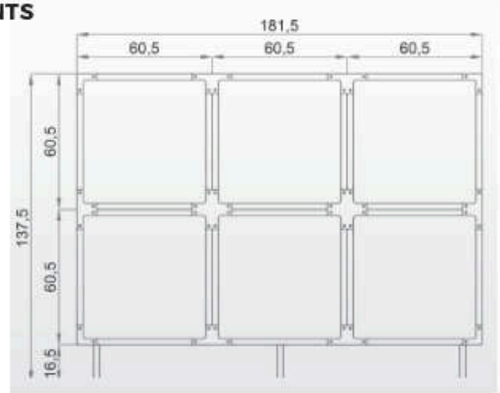

RECOVERY CAGES

GABBIE DEGENZA

LE MISURE A CATALOGO SONO DA INTENDERSI ESTERNE
THE MEASURES IN THE CATALOGUE ARE EXTERNAL

GA023 GABBIA DEGENZA STANDARD 6 POSTI

Divisori estraibili in Pvc atossico, che consentono di utilizzare i tre piani come unico ricovero. Guide divisori estraibili per un facile posizionamento del paziente. Ruote conduttive per staticità elettromagnetica di cui 2 frenanti.
Supporti portaflebo non incluse.

STANDARD RECOVERY CAGE 6 COMPARTMENTS
Removable non-toxic PVC partitions, which allows to use the three parts as a single shelter. Removable partition guides for easy patient placement. Conductive wheels for electromagnetic statics, 2 with braking system. Drip feed holder supports not included.



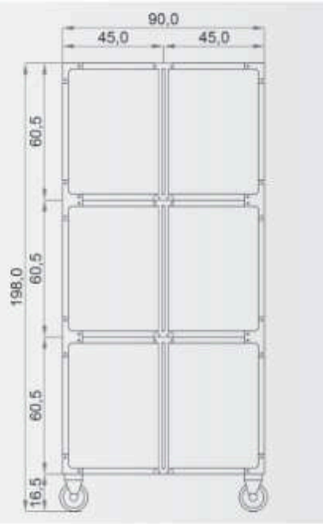

Materiale	acciaio inox aisi 304
Posti	6
Separatori	3
Scarichi	no
Ruote	si

Material	stainless steel aisi 304
Compartments	6
Partitions	3
Drains	no
Wheels	yes



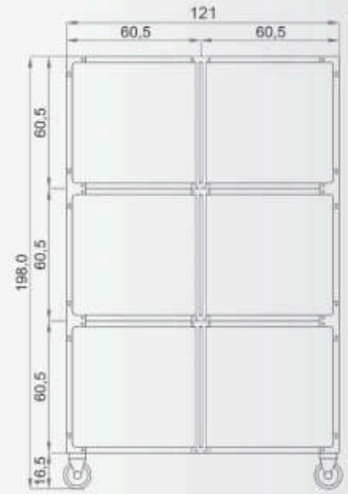

GA055 GABBIA DEGENZA STANDARD 6 POSTI

Divisori estraibili in Pvc atossico, che consentono di utilizzare i tre piani come unico ricovero. Guide divisori estraibili per un facile posizionamento del paziente. Ruote conduttive per staticità elettromagnetica di cui 2 frenanti. Supporti portaflebo non incluse.

STANDARD RECOVERY CAGE 6 COMPARTMENTS
Removable non-toxic PVC partitions, which allows to use the three parts as a single shelter. Removable partition guides for easy patient placement. Conductive wheels for electromagnetic statics, 2 with braking system. Drip feed holder supports not included.

Materiale	acciaio inox aisi 304
Posti	6
Separatori	3
Scarichi	no
Ruote	si

Material	stainless steel aisi 304
Compartments	6
Partitions	3
Drains	no
Wheels	yes



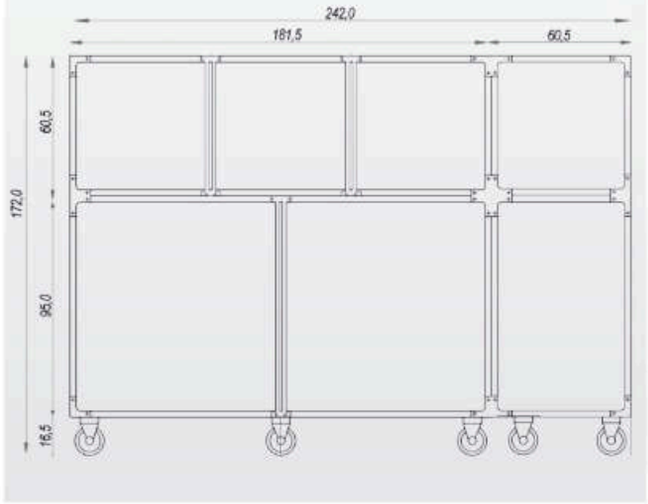

GA053

GABBIA DEGENZA A 7 POSTI

Divisori estraibili in Pvc atossico, che consentono di utilizzare la parte inferiore e superiore come unico ricovero. Ruote conduttive per staticità elettromagnetica di cui 2 frenanti.
Parte superiore con porte in policarbonato trasparente.

HOSPITALIZATION CAGE WITH 7 SEATS

Removable dividers in non-toxic Pvc, which allow you to use the lower and upper part as a single shelter. Conductive wheels for electromagnetic staticity including 2 brakes. Upper part with transparent polycarbonate doors.

Materiale	acciaio inox aisi 304
Posti	7
Separatori	3
Scarichi	no
Ruote	si

Material	stainless steel aisi 304
Compartments	7
Partitions	3
Drains	no
Wheels	yes

STAY INFECTIOUS

DEGENZA INFETTIVI

LE MISURE A CATALOGO SONO DA INTENDERSI ESTERNE
THE MEASURES IN THE CATALOGUE ARE EXTERNAL



GA054

GABBIA INTENSIVI O INFETTIVI 1 POSTO

Gabbia realizzata senza divisori estraibili per degenza cani di piccola taglia o gatti. Disposta su telaio con ruote di cui 2 frenanti.

INTENSIVE OR INFECTIOUS CAGE 2 PLACES
Cage made without removable dividers for small dogs or cats. Arranged on frame with wheels including 2 brakes.

Materiale	acciaio inox aisi 304
Posti	1
Separatori	no
Scarichi	no
Ruote	si



GA052

GABBIA INTENSIVI O INFETTIVI 2 POSTI

Gabbia realizzata senza divisori estraibili per degenza cani di piccola taglia o gatti. Su telaio con ruote di cui 2 frenanti.

INTENSIVE OR INFECTIOUS CAGE 2 PLACES
Cage made without removable dividers for small dogs or cats. On frame with wheels including 2 brakes.

Materiale	acciaio inox aisi 304
Posti	2
Separatori	no
Scarichi	no
Ruote	si



GA051

GABBIA INTENSIVI O INFETTIVI 2 POSTI

Gabbia realizzata senza divisori estraibili per degenza cani di piccola taglia o gatti.
Su ruote di cui 2 frenanti.

INTENSIVE OR INFECTIOUS CAGE 2 PLACES
Cage made without removable dividers for small dogs or cats.
On wheels including 2 brakes.

Materiale	acciaio inox aisi 304
Posti	2
Separatori	no
Scarichi	no
Ruote	si



GA006

STANDARD RECOVERY CAGE 4 COMPARTMENTS
Removable non-toxic PVC partition, which allows to use the lower part as a single shelter. Removable partition guide for easy patient placement.
Conductive wheels for electromagnetic statics, 2 with braking system.

Materiale	acciaio inox aisi 304
Posti	4
Separatori	1
Scarichi	no
Ruote	si

GABBIA DEGENZA STANDARD 4 POSTI

Divisorio estraibile in Pvc atossico, che consente di utilizzare la parte inferiore come unico ricovero. Guida divisorio estraibile per un facile posizionamento del paziente. Ruote conduttive per staticità elettromagnetica di cui 2 frenanti.

DEGENZA INFETTIVI

LE MISURE A CATALOGO SONO DA INTENDERSI ESTERNE
THE MEASURES IN THE CATALOGUE ARE EXTERNAL



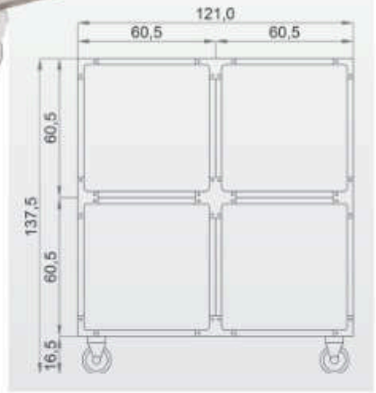

GA017 GABBIA DEGENZA STANDARD 4 POSTI

Ruote conduttive per staticità elettromagnetica di cui 2 frenanti.

STANDARD RECOVERY CAGE 4 COMPARTMENTS
Conductive wheels for electromagnetic statics, 2 with braking system.

Materiale	acciaio inox aisi 304
Posti	4
Separatori	no
Scarichi	no
Ruote	si

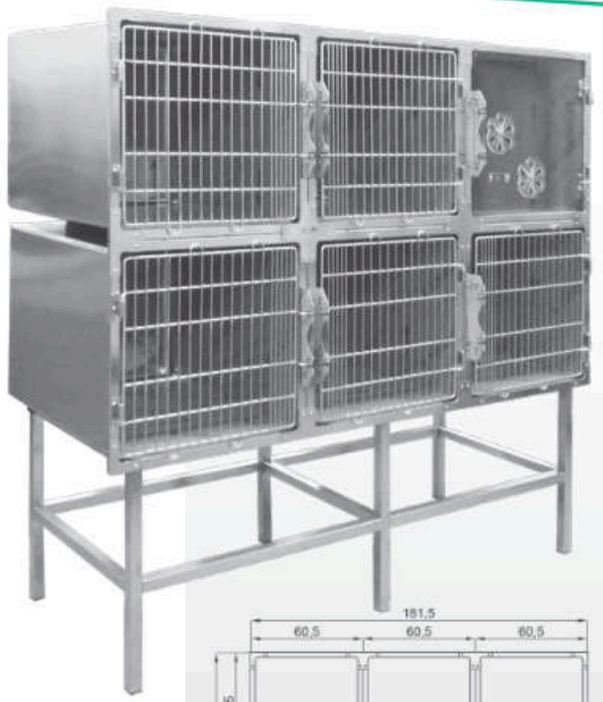

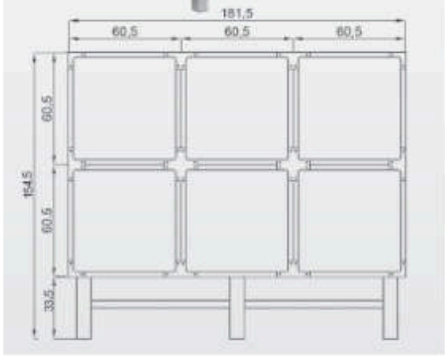

GA049 GABBIA INTENSIVI O INFETTIVI 6 POSTI

Gabbia realizzata senza divisori estraibili per degenza cani di piccola taglia o gatti. Disposta su telaio fisso con piedini livellatori. N. 1 porta ossigeno.

INTENSIVE OR INFECTIOUS CAGE 6 PLACES
Cage made without removable dividers for small dogs or cats. Fixed frame with levelling feet. No. 1 oxygen carrier.

Materiale	acciaio inox aisi 304
Posti	6
Separatori	no
Scarichi	no
Ruote	no



M0042 LAVELLO ACCIAIO INOX

Mobile a 1 anta con miscelatore a leva clinica, vasca e alzatina integrata.
Realizzato completamente in acciaio inox AISI 304. Ideale per utilizzo in zona infettivi.
Dimensioni: L60xP60xH85 cm

STAINLESS STEEL SINK
Mobile with 1 door, clinical lever mixer, bath and integrated backrest. Made entirely of stainless steel AISI 304. Ideal for use in infectious area.
Dimensions: L60xP60xH85 cm

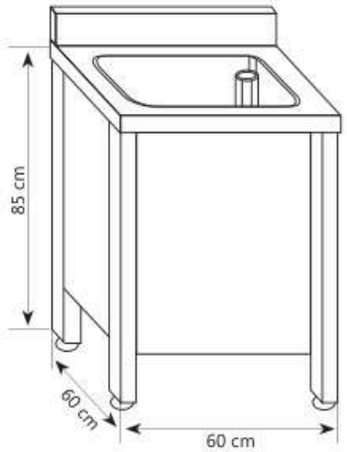

INCLUSI: PILETTA, MISCELATORE.
ESCLUSI: SCARICO, SIFONE.

INCLUDED: PILETTA, MIXER. EXCLUDING: EXHAUST, SIPHON.

RECOVERY CAGES

GABBIE DEGENZA

LE MISURE A CATALOGO SONO DA INTENDERSI ESTERNE
THE MEASURES IN THE CATALOGUE ARE EXTERNAL



GA034

GABBIA DEGENZA CON PORTA OSSIGENO TERAPIA FISSA 1 POSTO

Ruote conduttive per staticità elettromagnetica di cui 2 frenanti. Base fissa realizzata in acciaio inox Aisi 304. Ossigenoterapia inclusa con gorgogliatore e misuratore temperatura.
Dimensioni: L60,5xP72xH145 cm

STANDARD RECOVERY CAGE 1 COMPARTMENT WITH OXYGEN THERAPY
Conductive wheels for electromagnetic staticity, 2 of which are braking. Fixed base made of Aisi 304 stainless steel.
Oxygen therapy included with bubbler and temperature meter.
Dimensions: W60,5xP72xH145 cm



GA030

GABBIA DEGENZA SU RUOTE 1 POSTO

Ruote conduttive per staticità elettromagnetica di cui 2 frenanti. Base fissa realizzata in acciaio inox Aisi 304.
Dimensioni: L60,5xP72xH145 cm

STANDARD RECOVERY CAGE 1 COMPARTMENT
Conductive wheels for electromagneticstatics, 2 with braking system. Fixed frame made of Aisi 304 stainless steel.
Dimensions: W60,5xP72xH145 cm



GA037

GABBIA DEGENZA CON PORTA OSSIGENO TERAPIA 1 POSTO

Ruote conduttive per staticità elettromagnetica di cui 2 frenanti. Base fissa realizzata in acciaio inox Aisi 304. Ossigenoterapia inclusa con gorgogliatore e con misuratore temperatura.
Dimensioni: L60,5xP72xH145 cm

PATIENT CAGE WITH OXYGEN THERAPY HOLDER 1 PLACE
Conductive wheels for electromagnetic staticity, 2 of which are braking. Fixed base made of Aisi 304 stainless steel. Oxygen therapy included with bubbler and temperature measurement. Dimensions: W60,5xP72xH145 cm

GABBIE DEGENZA

LE MISURE A CATALOGO SONO DA INTENDERSI ESTERNE
THE MEASURES IN THE CATALOGUE ARE EXTERNAL

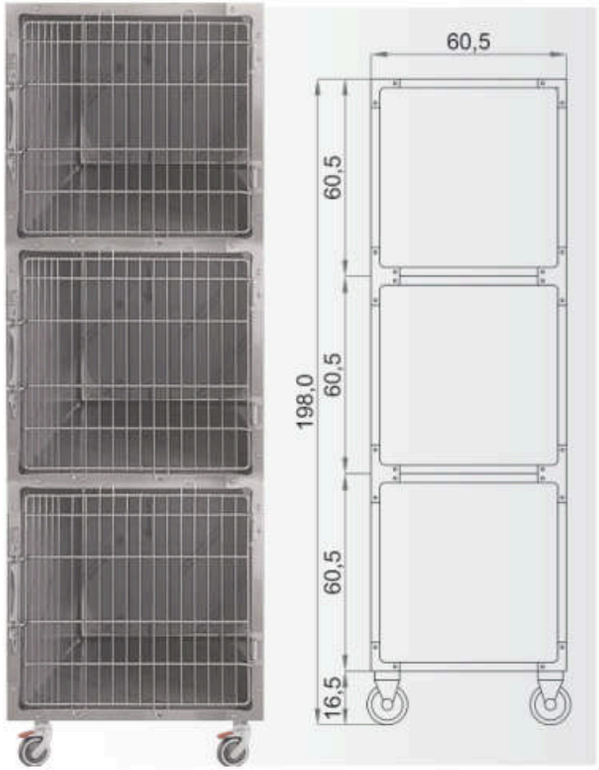

GA027

GABBIA DEGENZA STANDARD 3 POSTI

Ruote conduttive per staticità elettromagnetica di cui 2 frenanti. Realizzata in acciaio inox Aisi 304.

STANDARD RECOVERY CAGE 3 COMPARTMENTS
Conductive wheels for electromagnetic statics, 2 with braking system. Made of Aisi 304 stainless steel.

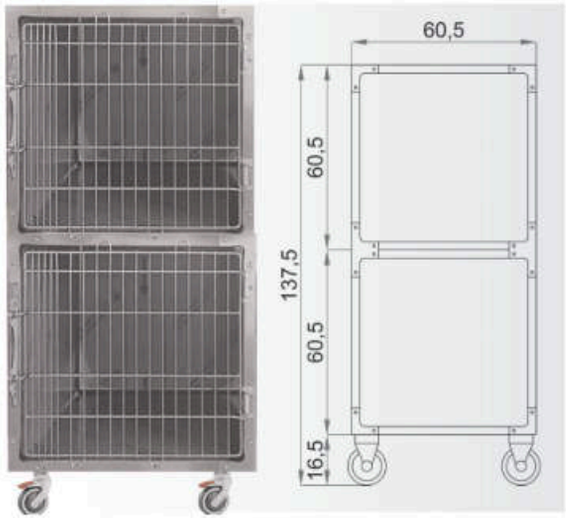

GA026

GABBIA DEGENZA STANDARD 2 POSTI

Ruote conduttive per staticità elettromagnetica di cui 2 frenanti. Realizzata in acciaio inox Aisi 304.

STANDARD RECOVERY CAGE 2 COMPARTMENTS
Conductive wheels for electromagnetic statics, 2 with braking system. Made of Aisi 304 stainless steel.



GA056

GABBIA DEGENZA STANDARD 3 POSTI

Ruote conduttive per staticità elettromagnetica di cui 2 frenanti. Realizzata in acciaio inox Aisi 304.

STANDARD RECOVERY CAGE 3 COMPARTMENTS
Conductive wheels for electromagnetic statics, 2 with braking system. Made of Aisi 304 stainless steel.

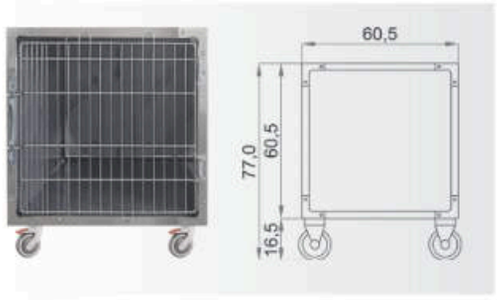

GA025

GABBIA DEGENZA STANDARD 1 POSTO

Ruote conduttive per staticità elettromagnetica di cui 2 frenanti. Realizzata in acciaio inox Aisi 304.

STANDARD RECOVERY CAGE 1 COMPARTMENT
Conductive wheels for electromagnetic statics, 2 with braking system. Made of Aisi 304 stainless steel.

MODULAR CAGES

GABBIE MODULARI

LE MISURE A CATALOGO SONO DA INTENDERSI ESTERNE
THE MEASURES IN THE CATALOGUE ARE EXTERNAL



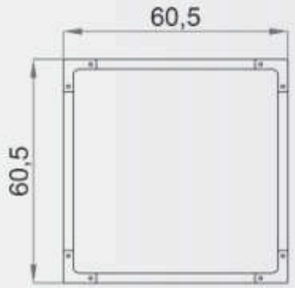

GAM0001 GABBIA DEGENZA MODULARE 1 POSTO

Modulo singolo per composizione gabbia modulare.

MODULAR RECOVERY CAGE 1 COMPARTMENT
Single module for modular cage composition.

Materiale	acciaio inox aisi 304	Material	stainless steel aisi 304
Posti	1	Compartments	1
Separatori	0	Partitions	0
Scarichi	no	Drains	no
Ruote	no	Wheels	no

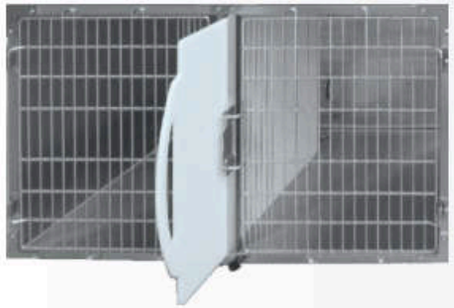

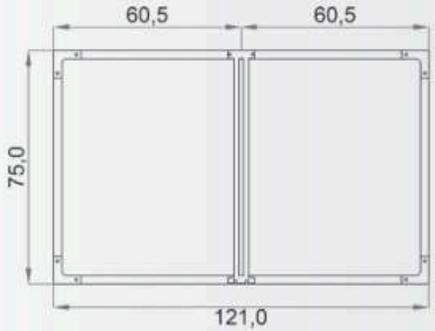

GAM0002 GABBIA DEGENZA MODULARE 2 POSTI

Modulo doppio per composizione gabbia modulare.

MODULAR RECOVERY CAGE 2 COMPARTMENTS
Double module for modular cage composition.

Materiale	acciaio inox aisi 304	Material	stainless steel aisi 304
Posti	2	Compartments	2
Separatori	1	Partitions	1
Scarichi	no	Drains	no
Ruote	no	Wheels	no

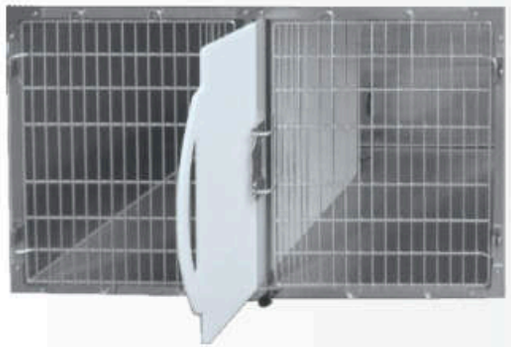

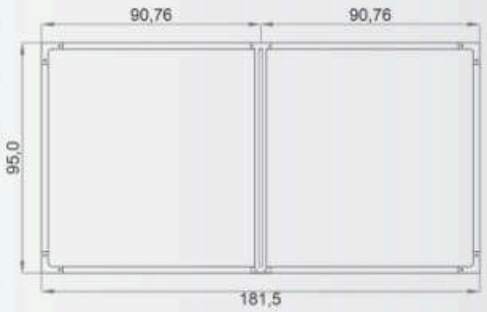

GAM0003 GABBIA DEGENZA MODULARE 2 POSTI

Modulo doppio per composizione gabbia modulare.

SUSPENDED RECOVERY CAGE 2 COMPARTMENTS
Cats suspended wall cage. Can be positioned on the wall.

Materiale	acciaio inox aisi 304	Material	stainless steel aisi 304
Posti	2	Compartments	2
Separatori	1	Partitions	1
Scarichi	no	Drains	no
Ruote	no	Wheels	no



Le gabbie modulari consentono di realizzare composizioni di varie misure utilizzando moduli standard. Garantiscono possibilità di soluzioni pressochè illimitate e personalizzate secondo le necessità spaziali del cliente, senza dover ricorrere a moduli di dimensioni speciali.

Modular cages allow to realize compositions of various sizes using standard modules. They give the possibility of almost unlimited solutions according to the customer's needs, without having to use special size modules.

Le gabbie modulari possono essere equipaggiate con tutti gli accessori disponibili a catalogo.

Modular cages can be equipped with all the accessories available in the catalogue.


DOG SHELTERS





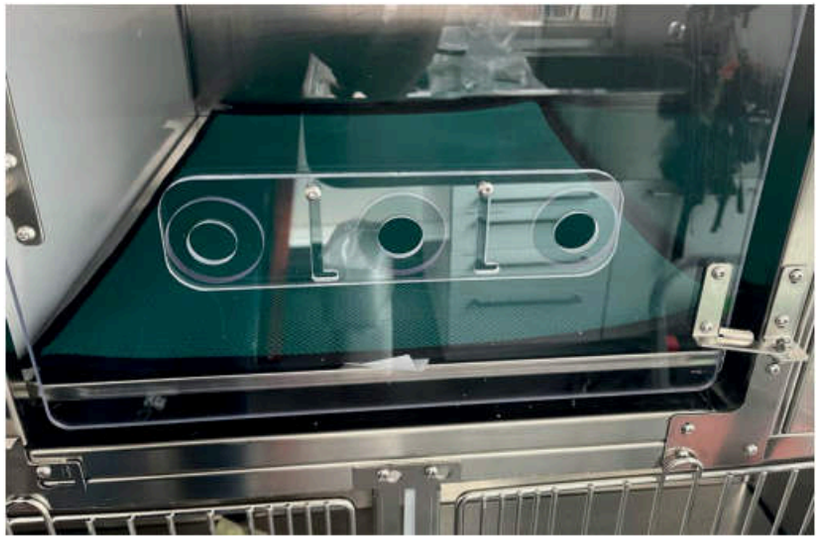



IDGM SDEGA CAGES

GABBIE IDGM-SDEGA

LE MISURE A CATALOGO SONO DA INTENDERSI ESTERNE
THE MEASURES IN THE CATALOGUE ARE EXTERNAL

Le gabbie per impianti di distribuzione dei medicali compressi e vuoto (Idgm) e per impianti di evacuazione dei gas anestetici (Sdega) sono composizioni modulari studiate appositamente per connetterte impianti di distribuzione di gas medicali centralizzati alle unità terminali. I vantaggi di questo sistema riguardano principalmente tre aspetti:

- SICUREZZA: vengono eliminati i rischi associati alla presenza nei reparti di sorgenti di alimentazione pericolose (ad esempio bombole di gas)
- COMODITÀ: i punti di utilizzo sono ad innesto semplice e rapido, posizionati a fianco dei vari moduli delle gabbie di degenza, secondo le esigenze del cliente.
- CONVENIENZA: la centralizzazione permette di contenere i costi di installazione e di ottimizzare la manutenzione dei vari componenti dell'impianto.

Cages for compressed and empty medical distribution systems (IDGM) and for anesthetic gas evacuation systems (Sdega) are modular compositions specifically designed to connect centralized medical gas distribution system to Terminal units. The advantages of this system mainly cover three aspects:

- Safety: risks associated with danger power source departments (example gas cylinders) are deleted.
- Comfort: gas connections are quick and easy to insert, positioned next to the various modules of the hospital cages, according to the customer's requirements.
- Convenience: Centralization allows to reduce installation costs and optimise maintenance of the various components of the system.

È possibile realizzare composizioni su misura per allestire intere pareti o più lati dello stesso locale. Possiamo progettare alloggiamenti per impianti di differente tipologia secondo specifiche esigenze del cliente.

It is possible to create customized compositions to set up entire walls or sides of the same room. We can design housings for different types of systems according to specific customer requirements.



COMPOSIZIONE CON MODULI STANDARD DA 181,5 cm

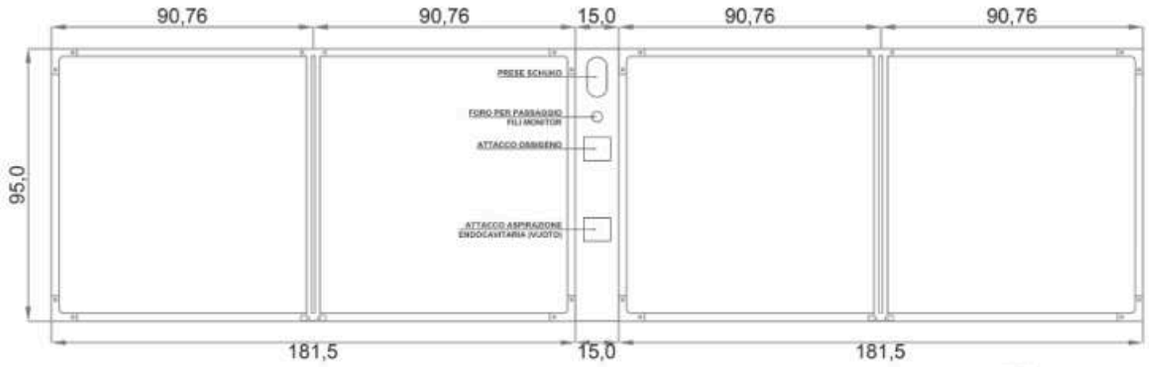

COMPOSIZIONE CON MODULI STANDARD DA 60, 5 cm



RECOVERY FURNISHING EXAMPLE

ESEMPI RICOVERO DEGENZA















ESEMPIO DI REALIZZAZIONE - EXAMPLE OF CONSTRUCTION

LE MISURE A CATALOGO SONO DA INTENDERSI ESTERNE
THE MEASURES IN THE CATALOGUE ARE EXTERNAL

GABBIE IDGM-SDEGA





ESEMPI DI COMPOSIZIONI GABBIE IDGM - SDEGA

Composizoni per degenza cani realizzate su misura e composizioni per degenza gatti posizionate su mobili, ad angolo e con alloggio per impianti nella parte superiore. In tutti i modelli SDEGA sono incluse pannellature laterali e superiori in acciaio inox antisporco. I collegamenti interni elettrici e gas sono a carico del committente.

Compositions for inpatient dogs made to measure and compositions for cats stay on the furniture, in a corner with accommodation for implants in the upper part.
All SDEGA models include side and top panels in dirt-resistant stainless steel. The internal electrical and gas connections are charged to the customer.

IDGM SDEGA CAGES

GABBIE IDGM-SDEGA

LE MISURE A CATALOGO SONO DA INTENDERSI ESTERNE
THE MEASURES IN THE CATALOGUE ARE EXTERNAL



GAANE001/CG

GABBIA IDGM-SDEGA CON GAS

Gabbia a 5 posti su ruote. Inclusi: 1 unità terminale vuoto + 5 unità terminali ossigeno. Dimensioni: L211,5xP72xH172,5 cm

IDGM-SDEGA CAGE WITH GAS
5 compartments cage on wheels. Included: 1 empty terminal unit + 5 oxygen terminal units. Dimensions: W211,5xD72xH172,5 cm

Materiale	acciaio inox aisi 304	Material	stainless steel aisi 304
Posti	5	Compartments	5
Separatori	2	Partitions	2
Scarichi	no	Drains	no
Ruote	si	Wheels	yes

INCLUSI: 4 prese elettriche e 4 passacavi.
PREDISPOSIZIONI IMPIANTI: Prese ossigeno, vuoto e aria da definire in base alle esigenze

INCLUDED: 4 electrical outlets and 4 cable glands.
PLANT PREDISPOSITIONS: Oxygen, vacuum and air intakes to be defined according to requirements

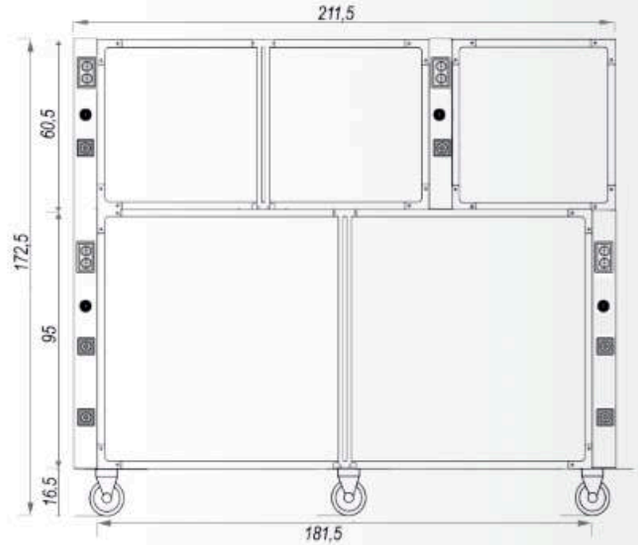

SONO ESCLUSE
LE CERTIFICAZIONI
DEGLI IMPIANTI

SYSTEMS
CERTIFICATION
ARE EXCLUDED

GAANE001/NG

GABBIA IDGM-SDEGA SENZA GAS

INCLUSI: 4 prese elettriche e 4 passacavi.
Dimensioni: L211,5xP72xH172,5 cm

IDGM-SDEGA CAGE WITHOUT GAS
INCLUDED: 4 electrical outlets and 4 cable glands.
Dimensions: W211,5xD72xH172,5 cm

LE MISURE A CATALOGO SONO DA INTENDERSI ESTERNE
THE MEASURES IN THE CATALOGUE ARE EXTERNAL

GABBIE IDGM-SDEGA



GAANE002/CG

GABBIA IDGM-SDEGA SU MOBILE CON GAS

Gabbia a quattro posti posizionata su mobile in acciaio verniciato con polveri epossidiche.
Dimensioni: L150xP72xH179 cm

IDGM-SDEGA Cage with cabinet with gas Cage with steel epoxy powder coated cabinet. Dimensions: W150xD72xH179 cm

Materiale	acciaio inox aisi 304
Posti	4
Separatori	2
Scarichi	no
Ruote	no

Material	stainless steel aisi 304
Compartments	4
Partitions	2
Drains	no
Wheels	no

INCLUSI: 4 prese elettriche e 4 passacavi.
PREDISPOSIZIONI IMPIANTI: Prese ossigeno, vuoto e aria da definire in base alle esigenze.

INCLUDED: 4 electrical outlets and 4 cable glands.
PLANT PREDISPOSITIONS: Oxygen, vacuum and air intakes to be defined according to requirements.

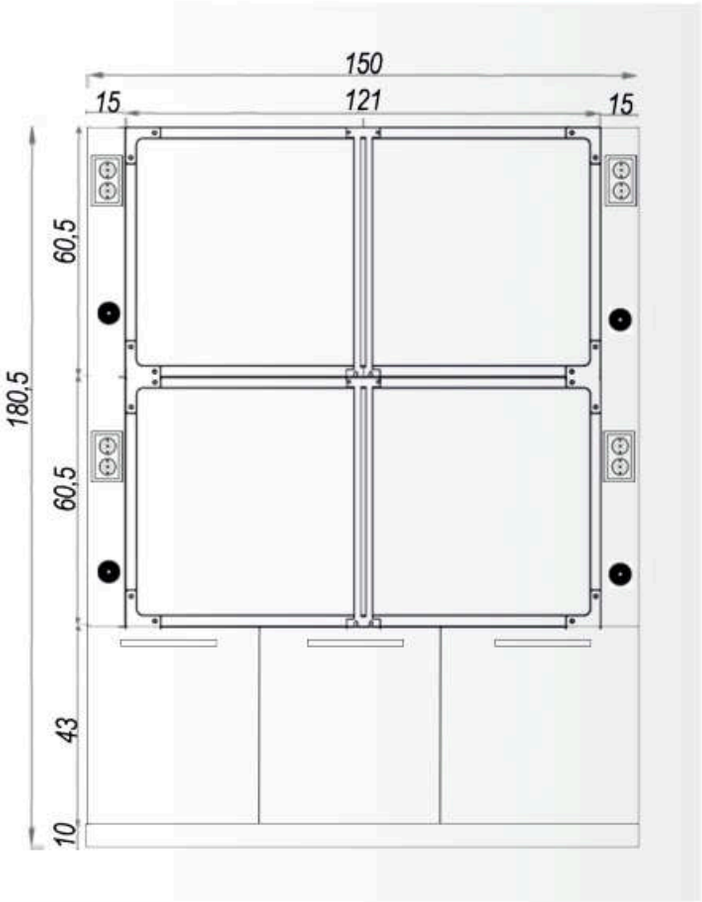

GAANE002/NG

GABBIA IDGM-SDEGA SENZA GAS

INCLUSI: 4 prese elettriche e 4 passacavi.
Dimensioni: L150xP72xH179 cm

IDGM-SDEGA CAGE WITHOUT GAS
INCLUDED: 4 electrical outlets and 4 cable glands.
Dimensions: W150xD72xH179 cm

SONO ESCLUSE
LE CERTIFICAZIONI
DEGLI IMPIANTI
SYSTEMS CERTIFICATION
ARE EXCLUDED

CARTELLA COLORI
MOBILE DISPONIBILI
AVAILABLE CABINET
COLOURS

IDGM SDEGA CAGES

GABBIE IDGM-SDEGA

LE MISURE A CATALOGO SONO DA INTENDERSI ESTERNE
THE MEASURES IN THE CATALOGUE ARE EXTERNAL



GAANE003/CG

GABBIA IDGM-SDEGA SU MOBILE CON GAS

Gabbia a otto posti posizionata su mobile in acciaio verniciato con polveri epossidiche.

IDGM-SDEGA CAGE WITH CABINET WITH GAS

Cage with steel epoxy powder coated cabinet.

Materiale	acciaio inox aisi 304
Posti	8
Separatori	4
Scarichi	no
Ruote	no

Material	stainless steel aisi 304
Compartments	8
Partitions	4
Drains	no
Wheels	no

INCLUSI: 3 prese elettriche e 6 passacavi.
PREDISPOSIZIONI IMPIANTI: Prese ossigeno, vuoto e aria da definire in base alle esigenze

INCLUDED: 3 electrical outlets and 6 cable glands.
PLANT PREDISPOSITIONS: Oxygen, vacuum and air intakes to be defined according to requirements

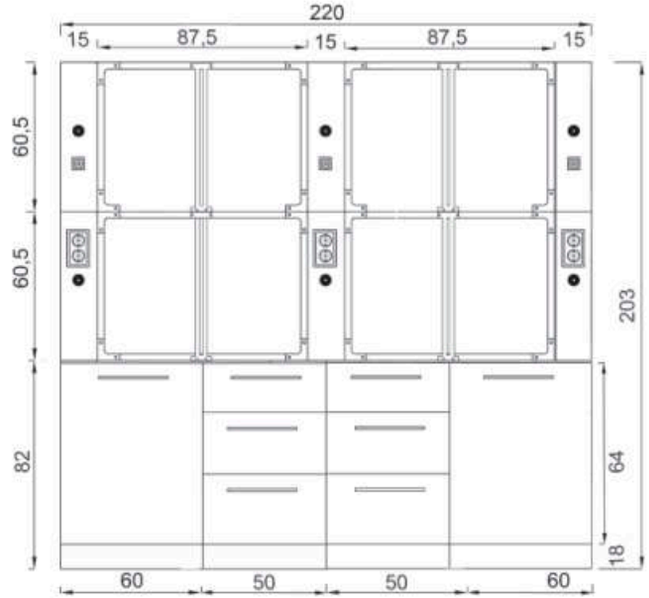

GAANE003/NG

GABBIA IDGM-SDEGA SU MOBILE SENZA GAS

INCLUSI: 3 prese elettriche e 6 passacavi.

IDGM-SDEGA CAGE WITH CABINET WITHOUT GAS

INCLUDED: 3 electrical outlets and 6 cable glands.

SONO ESCLUSE LE CERTIFICAZIONI DEGLI IMPIANTI
SYSTEMS CERTIFICATION ARE EXCLUDED

LE MISURE A CATALOGO SONO DA INTENDERSI ESTERNE
THE MEASURES IN THE CATALOGUE ARE EXTERNAL

GABBIE IDGM-SDEGA



SONO ESCLUSE LE CERTIFICAZIONI DEGLI IMPIANTI
SYSTEMS CERTIFICATION ARE EXCLUDED

INCLUSI: 4 prese elettriche e 4 passacavi.
PREDISPOSIZIONI IMPIANTI: Prese ossigeno, vuoto e aria da definire in base alle esigenze

INCLUDED: 4 electrical outlets and 4 cable glands.
PLANT PREDISPOSITIONS: Oxygen, vacuum and air intakes to be defined according to requirements

GAANE011/CG

GABBIA IDGM-SDEGA 4 POSTI CON GAS

Divisori estraibili in Pvc atossico, che consentono di utilizzare la parte inferiore e superiore come unico ricovero. Piantone del porta divisorio estraibile per un facile posizionamento del paziente. Dotata di prese elettriche e passacavi per pompe a infusione e 4 prese per ossigenoterapia, 2 aste portaflebo, 4 prese elettriche. Maniglione porta legacci, dotata nella parte superiore di 2 porte in policarbonato. Completa di 3 cassetti estraibili nella parte inferiore in acciaio verniciato.

IDGM-SDEGA 4 SEATS WITH GAS
Removable dividers in non-toxic PVC, which allow the lower and upper part to be used as a single shelter. Removable partition holder post for easy patient positioning. Equipped with electrical outlets and cable glands for infusion pumps and 4 oxygen therapy outlets, 2 IV poles, 4 electrical outlets. Binding handle, equipped in the upper part with 2 polycarbonate doors. Complete with 3 removable drawers in the lower part in painted steel.

Materiale	acciaio inox aisi 304
Posti	4
Separatori	2
Scarichi	no
Ruote	no

Material	stainless steel aisi 304
Compartments	4
Partitions	2
Drains	no
Wheels	no

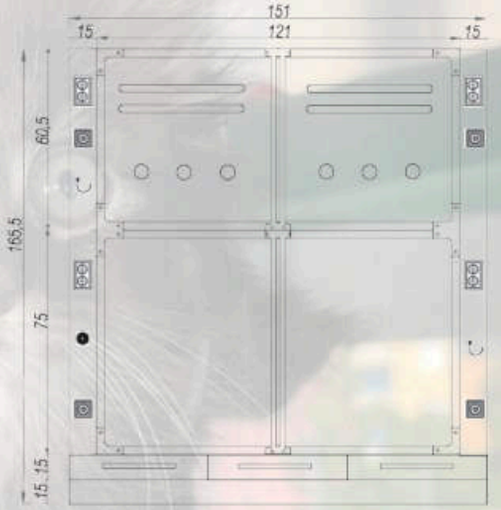

GAANE011/NG

GABBIA IDGM-SDEGA 4 POSTI SENZA GAS

INCLUSI: 4 prese elettriche e 4 passacavi.

IDGM-SDEGA Cage 6 seats without gas
INCLUDED: 4 electrical outlets and 4 cable glands.

IDGM SDEGA CAGES

GABBIE IDGM-SDEGA

LE MISURE A CATALOGO SONO DA INTENDERSI ESTERNE
THE MEASURES IN THE CATALOGUE ARE EXTERNAL

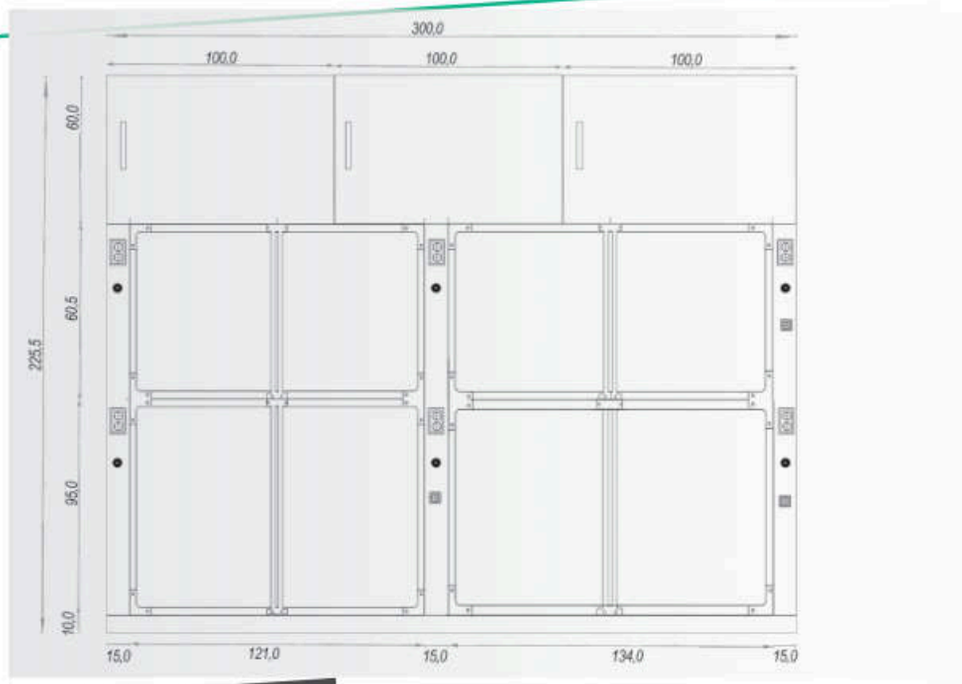



GAANE005/CG

GABBIA IDGM-SDEGA 8 POSTI CON GAS

Divisori estraibili in Pvc atossico, che consentono di utilizzare la parte inferiore e superiore come unico ricovero. Guide divisori estraibili per un facile posizionamento del paziente. Parte superiore completa di 3 pensili in acciaio inox con 1 ripiano e anta scorrevole. Compelta di prese elettriche; attacchi gas e porte per riscaldatore opzionali.

IDGM-SDEGA 9 SEATS WITH GAS

Removable dividers in non-toxic PVC, which allow the lower and upper part to be used as a single shelter. Removable dividing guides for easy patient positioning. Conductive wheels for electromagnetic static, 2 of which are braking. Upper part complete with 3 stainless steel wall units with 1 shelf and sliding door. Purchase of electrical sockets; gas and water connections for optional heaters.

INCLUSI: 4 prese elettriche e 4 passacavi.
PREDISPOSIZIONI IMPIANTI: Prese ossigeno, vuoto e aria da definire in base alle esigenze

INCLUDED: 4 electrical outlets and 4 cable glands.
PLANT PREDISPOSITIONS: Oxygen, vacuum and air intakes to be defined according to requirements

Materiale	acciaio inox aisi 304
Posti	8
Separatori	4
Scarichi	no
Ruote	no

Material	stainless steel aisi 304
Compartments	8
Partitions	4
Drains	no
Wheels	no

GAANE005/NG

GABBIA IDGM-SDEGA 8 POSTI SENZA GAS

INCLUSI: 4 prese elettriche e 4 passacavi.

IDGM-SDEGA CAGE 8 SEATS WITHOUT GAS

INCLUDED: 4 electrical outlets and 4 cable glands.

LE MISURE A CATALOGO SONO DA INTENDERSI ESTERNE
THE MEASURES IN THE CATALOGUE ARE EXTERNAL

GABBIE IDGM-SDEGA

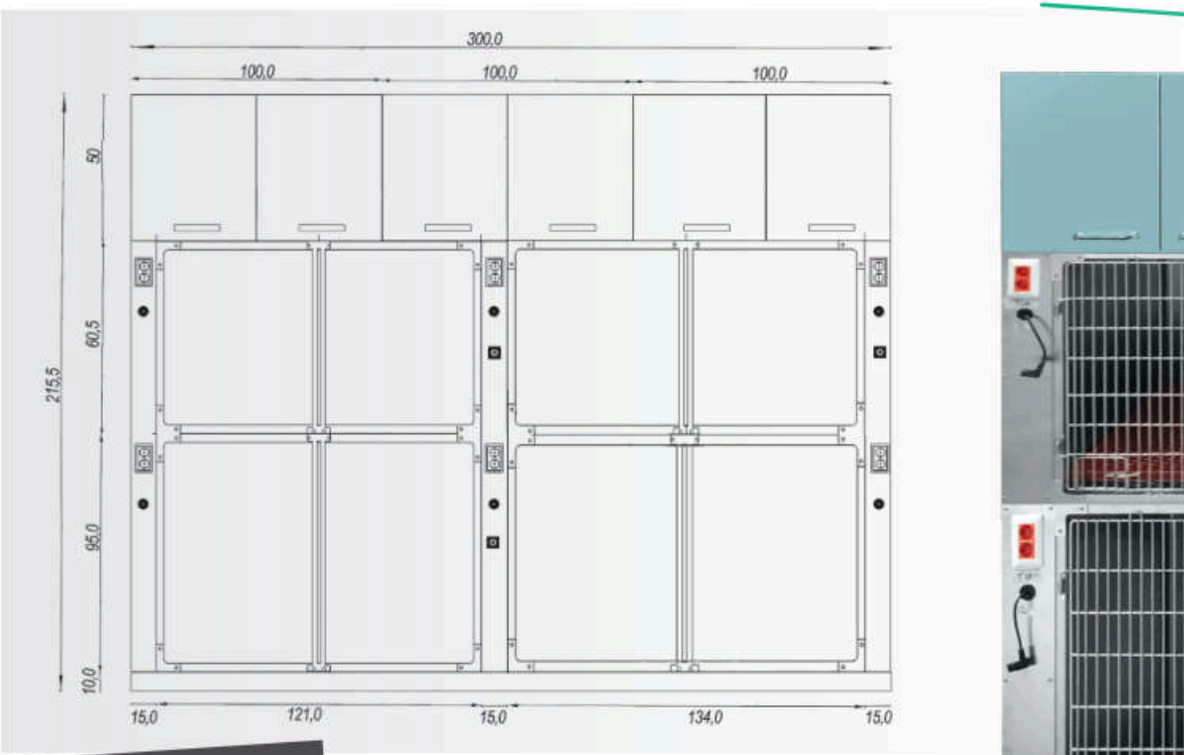

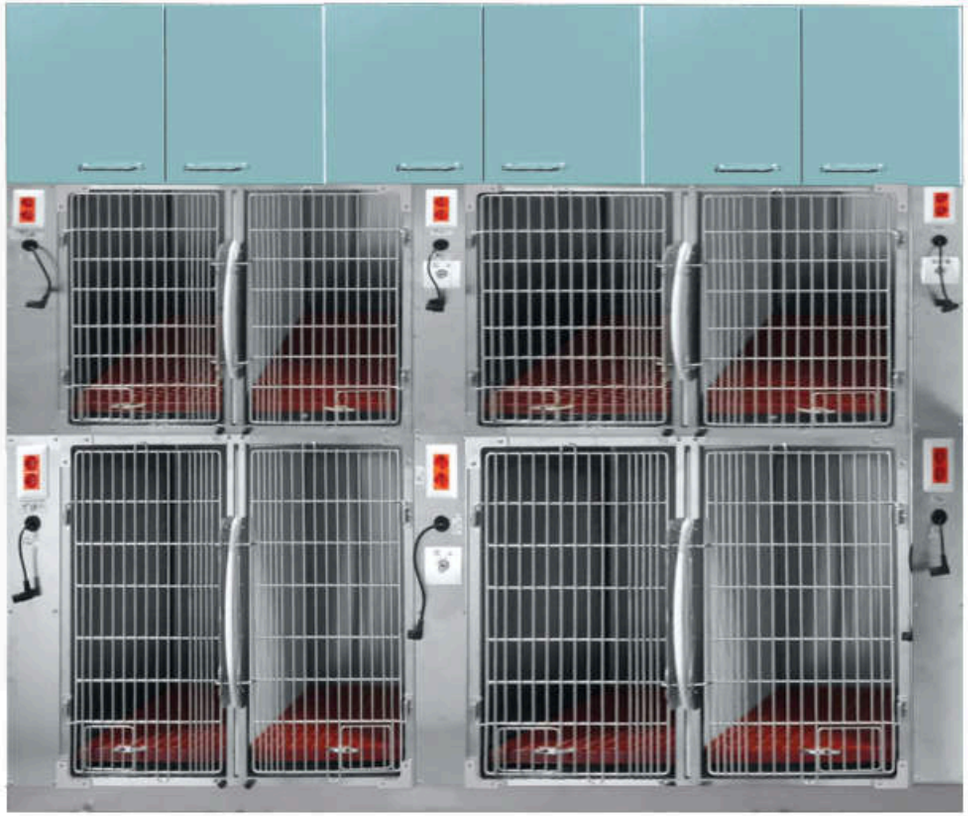

GAANE007/CG GABBIA DEGENZA STANDARD 8 POSTI

Divisori estraibili in Pvc atossico, che consentono di utilizzare la parte inferiore e superiore come unico ricovero. Guide divisori estraibili per un facile posizionamento del paziente. Parte superiore completa di 3 pensili in acciaio inox con 1 ripiano e ante a battente. Compelta di prese elettriche; attacchi gas e porte per riscaldatore opzionali.

STANDARD RECOVERY CAGE 7 COMPARTMENTS
Removable dividers in non-toxic PVC, which allow the lower and upper part to be used as a single shelter. Removable dividing guides for easy patient positioning. Conductive wheels for electromagnetic static, 2 of which are braking. Upper part complete with 3 stainless steel wall units with 1 shelf and hinged doors. Purchase of electrical sockets: gas and water connections for optional heaters.

INCLUSI: 4 prese elettriche e 4 passacavi.
PREDISPOSIZIONI IMPIANTI: Prese ossigeno, vuoto e aria da definire in base alle esigenze

INCLUDED: 4 electrical outlets and 4 cable glands.
PLANT PREDISPOSITIONS: Oxygen, vacuum and air intakes to be defined according to requirements

Materiale	acciaio inox aisi 304
Posti	8
Separatori	4
Scarichi	no
Ruote	no

Material	stainless steel aisi 304
Compartments	8
Partitions	4
Drains	no
Wheels	no

GAANE007/NG

GABBIA IDGM-SDEGA 8 POSTI SENZA GAS

INCLUSI: 4 prese elettriche e 4 passacavi.

IDGM-SDEGA CAGE 8 SEATS WITHOUT GAS
INCLUDED: 4 electrical outlets and 4 cable glands.

IDGM SDEGA CAGES

GABBIE IDGM-SDEGA

LE MISURE A CATALOGO SONO DA INTENDERSI ESTERNE
THE MEASURES IN THE CATALOGUE ARE EXTERNAL



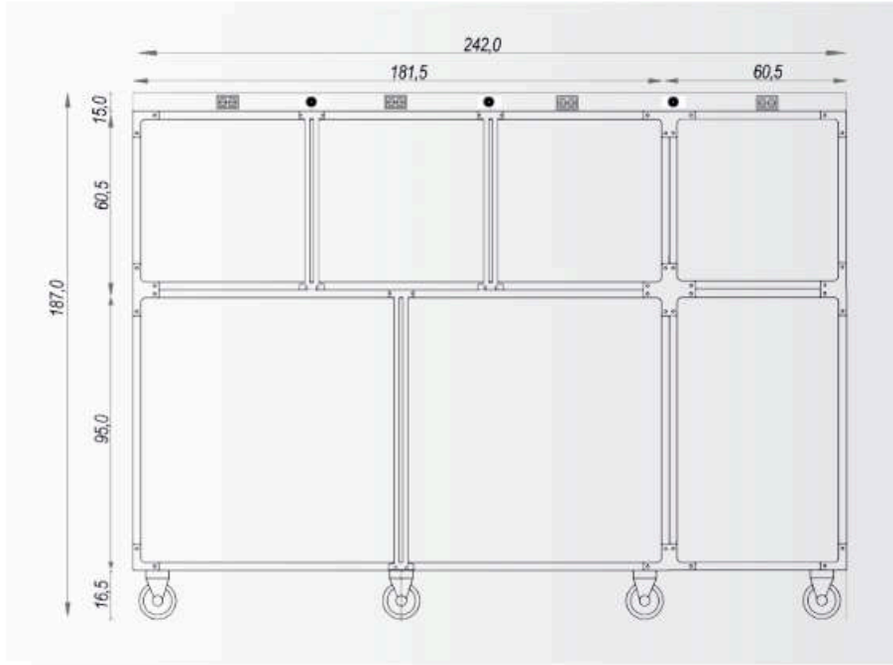

Materiale	acciaio inox aisi 304	Material	stainless steel aisi 304
Posti	7	Compartments	7
Separatori	3	Partitions	3
Scarichi	no	Drains	no
Ruote	si	Wheels	yes

GAANE006/CG

GABBIA IDGM-SDEGA 7 POSTI CON GAS

Divisori estraibili in Pvc atossico, che consentono di utilizzare la parte inferiore e superiore come unico ricovero. Guide divisori estraibili per un facile posizionamento del paziente. Ruote conduttive per staticità elettromagnetica di cui 2 frenanti.
Completa di portaossigeno terapia posizionabile. Barra superiore dotata di prese elettriche e passacavi per pompe a infusione. Tappetini e portaossigeno sono opzionali.

IDGM-SDEGA 7 SEATS WITH GAS
Removable dividers in non-toxic PVC, which allow the lower and upper part to be used as a single shelter. Removable dividing guides for easy patient positioning. Conductive wheels for electromagnetic static, 2 of which are braking. Complete with positionable oxygen therapy holder. Upper bar equipped with electrical sockets and cable glands for infusion pumps. Mats and oxygen holders are optional.

INCLUSI: 4 prese elettriche e 4 passacavi.
PREDISPOSIZIONI IMPIANTI: Prese ossigeno, vuoto e aria da definire in base alle esigenze

INCLUDED: 4 electrical outlets and 4 cable glands.
PLANT PREDISPOSITIONS: Oxygen, vacuum and air intakes to be defined according to requirements

GAANE006/NG

GABBIA IDGM-SDEGA 7 POSTI SENZA GAS

INCLUSI: 4 prese elettriche e 4 passacavi.

IDGM-SDEGA Cage 7 seats without gas
INCLUDED: 4 electrical outlets and 4 cable glands.

LE MISURE A CATALOGO SONO DA INTENDERSI ESTERNE
THE MEASURES IN THE CATALOGUE ARE EXTERNAL

GABBIE IDGM-SDEGA

GAANE004/CG

GABBIA IDGM-SDEGA 6 POSTI CON GAS

Divisori estraibili in Pvc atossico, che consentono di utilizzare la parte inferiore e superiore come unico ricovero. Guide divisori estraibili per un facile posizionamento del paziente. Ruote conduttive per staticità elettromagnetica di cui 2 frenanti.
Dotata di prese elettriche e passacavi per pompe a infusione. Completa di 3 cassetti estraibili nella parte inferiore in acciaio verniciato.

IDGM-SDEGA 6 SEATS WITH GAS
Removable dividers in non-toxic PVC, which allow the lower and upper part to be used as a single shelter. Removable dividing guides for easy patient positioning. Conductive wheels for electromagnetic static, 2 of which are braking. Complete with positionable oxygen therapy holder.
With electrical sockets and cable glands for infusion pumps. Complete with 3 drawers removable in the lower part in painted steel.

Materiale	acciaio inox aisi 304
Posti	6
Separatori	3
Scarichi	no
Ruote	si

Material	stainless steel aisi 304
Compartments	6
Partitions	3
Drains	no
Wheels	yes

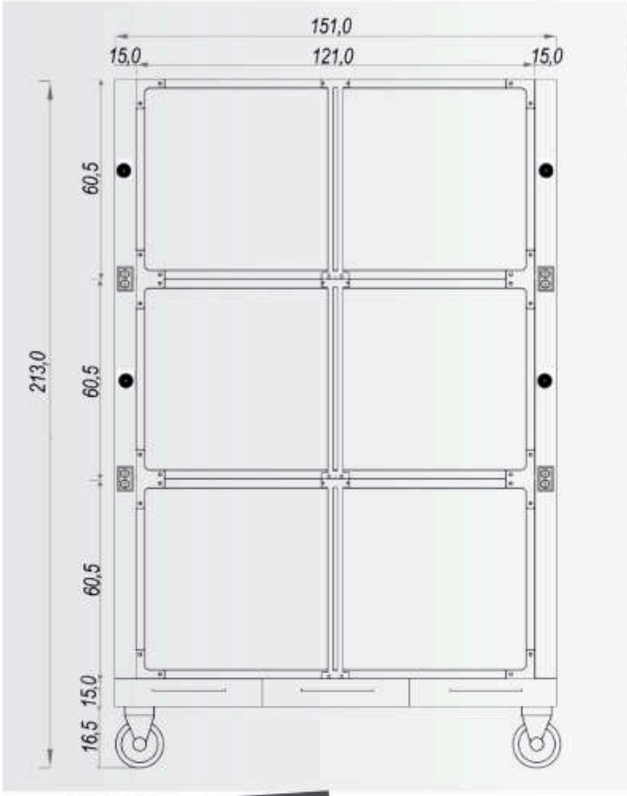



GAANE004/NG

GABBIA IDGM-SDEGA 6 POSTI SENZA GAS

INCLUSI: 4 prese elettriche e 4 passacavi.

IDGM-SDEGA CAGE 6 SEATS WITHOUT GAS
INCLUDED: 4 electrical outlets and 4 cable glands.

INCLUSI: 4 prese elettriche e 4 passacavi.
PREDISPOSIZIONI IMPIANTI: Prese ossigeno, vuoto e aria da definire in base alle esigenze

INCLUDED: 4 electrical outlets and 4 cable glands.
PLANT PREDISPOSITIONS: Oxygen, vacuum and air intakes to be defined according to requirements



ESEMPIO DI REALIZZAZIONE - EXAMPLE OF CONSTRUCTION



ESEMPIO DI REALIZZAZIONE - EXAMPLE OF CONSTRUCTION

GABBIE ESOTICI (NAC)

Le gabbie Esotici o chiamate anche "NAC" (Nuovi Animali da Compagnia) sono costruite in laminato multistrato, all'interno della gabbia guarnizioni per tutto il perimetro interno per evitare fuoriuscite di liquidi. Porte in policarbonato complete di serratura per poter chiudere la gabbia, in quanto priva di maniglie. Le porte in policarbonato sono di forma differente a seconda dell'esigenza di ospitare animali esotici di tipo Predatori o Prede.
Degenza Prede: Conigli, Ratto, Porcellini d'india, Uccelli selvatici (Tortore/Piccioni), Tartarughe.
Degenze Predatori: Furetti, Serpenti.
Possibilità di avere le degenze con cassetti sulla parte sottostante della gabbie. Possibilità di avere impianto elettrico affiancato alle gabbie o soprastante.

EXOTIC CAGES (NAC)

The cages Exotic or also called "NAC" (New Animals from Compagnia) are made of multilayer laminate with gaskets for the entire inner perimeter of the cage to prevent liquid spillage. Polycarbonate doors complete with lock to close the cage, as handle-free. The polycarbonate doors are of different shape depending on the need to accommodate Exotic Predator or Prey type animals.
Cages Prey: Rabbits, Rats, Guinea pigs, Wild birds (Doves/Pigeons),Turtle.
Cages Predators: Ferrets, Snakes.
Possibility to have the stays with drawers on the lower part of the cages. Possibility of having electrical system alongside the cages or above.

Non è compreso il kit di fissaggio a parete.
The wall fixing kit is not included.

TAV067

TAVOLO DA VISITA A RIBALTA PER "NAC"

Tavolo ripiegabile completamente per ridurre l'ingombro nella sala visita.

Fully foldable table to reduce bulk in the visiting room.

Materiale	acciaio inox aisi 304	Material	stainless steel aisi 304
Dimensioni	L65xP47xH3 cm	Dimensions	W65xD47xH3 cm
Portata	100 Kg	Max load	100 Kg

Tavolo ripiegabile completamente per ridurre l'ingombro nella sala visita.

Fully foldable table to reduce bulk in the visiting room.



DEGENZA NAC

LE MISURE A CATALOGO SONO DA INTENDERSI ESTERNE
THE MEASURES IN THE CATALOGUE ARE EXTERNAL



GALA003

GABBIA IN LAMINATO 4 POSTI

Gabbia su ruote in laminato con interno in PVC per evitare infiltrazioni di sporco, per animali esotici Predatori e Prede. Parte alta Prede, parte sotto Predatori.
Dotata di 2 prese elettriche protette nella parte centrale della gabbia. Completa di 2 ante in policarbonato trasparente nella parte superiore (dim. L68 x H60 cm) e 2 nella parte inferiore (dim. L68 x H50 cm); Vano tecnico porta strumenti nella parte centrale.
N. 2 cassetti di H17 cm con apertura Push-pull.
Foro di areazione per ricircolo d'aria. Dimensioni esterne: L145xP67xH186 cm

CAGE IN LAMINATE 4 PLACES
Laminate cage on wheels with PVC interior to avoid dirt infiltration, for exotic predators and prey animals. Upper part Prey, lower part Predators. Equipped with 2 protected electrical sockets in the central part of the cage. Complete with 2 transparent polycarbonate doors in the upper part (dim. L68 x H60 cm) and 2 in the lower part (dim. L68 x H50 cm); Technical compartment for instruments in the central part.
N. 2 drawers of H17 cm with Push-pull opening.
Ventilation hole for air circulation. External dimensions: L145xD67xH186 cm



ACCGAGALA001

ACCESSORIO TRESPOLO

Realizzato in acciaio inox.



ACCGAGALA003

ACCESSORIO LAMPADA UV E RISCALDANTE

RECOVERY NAC

DEGENZA NAC

LE MISURE A CATALOGO SONO DA INTENDERSI ESTERNE
THE MEASURES IN THE CATALOGUE ARE EXTERNAL



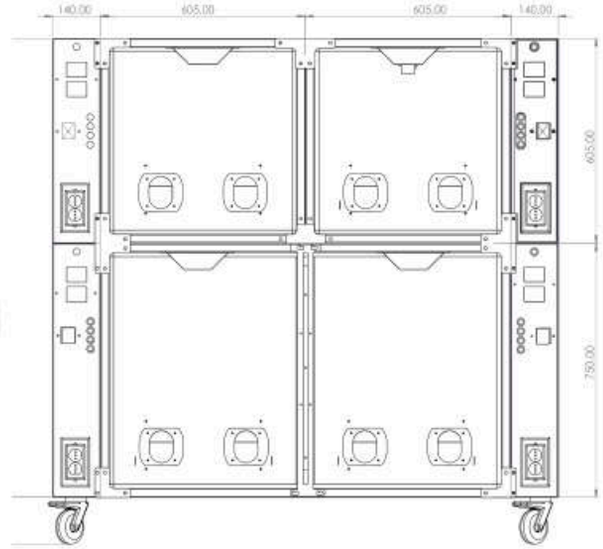

GALA004

GABBIA A 4 POSTI

Gabbia su ruote realizzata interamente in acciaio inox. Parte alta Prede, parte sotto Predatori. Dotata di 4 prese elettriche Shuko.
Regolatore di umidità e temperatura digitale con sensore interno.
Accensione e spegnimento ventole per ricircolo aria manuale.
Dotata di 1 divisorio estraibile nella parte inferiore.
Completa di ante in policarbonato trasparente nella parte superiore (dim. L60,5 x H60,5 cm) e nella parte inferiore (dim. L60,5 x H75 cm).
Dim. esterne: L149xP72xH135,5 cm - Peso 121,5 cm

CAGE IN LAMINATE 4 PLACES

Cage on wheels made entirely of stainless steel. High part Prey, part below Predators.
Equipped with 4 Shuko electrical outlets. Digital humidity and temperature controller with internal sensor. Switching fans on and off for manual air recirculation.
Equipped with 1 removable partition at the bottom.
Complete with transparent polycarbonate doors at the top (dim. L60.5 x H60.5 cm) and at the bottom (dim. L60.5 x H75 cm).
External Dim.: L149xP72xH135.5 cm - Weight 121.5 cm

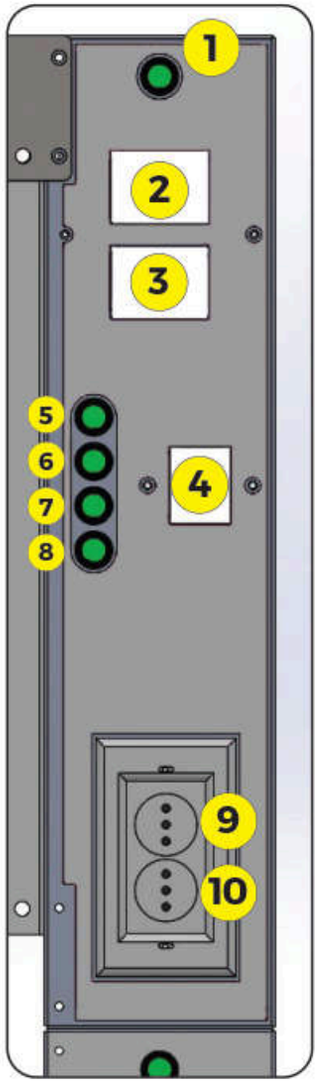



1 ON/OFF
Accensione/spegnimento centrale di tutti gli impianti del singolo modulo gabbia.
Central switching on/off of all systems of the single cage module

2 DISPLAY UMIDITÀ
Misuratore di umidità: selezionata la percentuale minima e massima desiderata di umidità per l'interno del modulo gabbia, il sensore nero posto all'interno di essa, attiverà e disattiverà automaticamente la presa elettrica (9) che dovrà essere collegata a umidificatore esterno.
HUMIDITY DISPLAY
Moisture meter: minimum percentage selected and desired maximum humidity for the interior of the module cage, the black sensor placed inside it, will activate and deactivate automatically the electrical socket (9) which will have to be connected to external humidifier.

3 DISPLAY CALORE
Misuratore di temperatura: selezionata la temperatura minima e massima desiderata di calore per l'interno del modulo gabbia, il sensore in acciaio posto all'interno di essa attiverà e disattiverà automaticamente il riscaldamento ad aria calda.
HEAT DISPLAY
Temperature meter: Once the desired minimum and maximum heat temperatures for the inside of the cage module have been selected, the steel sensor inside it will automatically activate and deactivate the hot air heating.

4 TIMER UVB
Il timer UVB consente di impostare il tempo di esposizione della luce e programmarlo fino a 10 fasce di orario: questo serve ad ottimizzare l'esposizione dei pazienti a discrezione del dottore e a regolare il ritmo circadiano dei pazienti.
The UVB timer allows you to set the light exposure time and schedule it for up to 10 time slots: this is used to optimize patient exposure at the doctor's discretion and to regulate the patients' circadian rhythm.

5 TASTO LAMPADA UVB
Interruttore che attiva la lampada UVB e il TIMER UVB (come istruzioni al punto 4).
UVB LAMP KEY Switch that activates the UVB lamp and the UVB TIMER (as instructions in point 4).

6 TASTO LUCE BIANCA
Questo tasto alimenta la luce led bianca per ottimizzare la visuale per cure e terapie dei pazienti e/o la pulizia del modulo.
WHITE LIGHT KEY
This button powers the white LED light to optimize the view for patient care and therapy and/or module cleaning.

7 TASTO DISPLAY CALORE (C°)
Questo tasto alimenta il display di regolazione della temperatura ad aria.
HEAT DISPLAY KEY (C°)
This button powers the air temperature control display.

8 TASTO PRESA 220V
Questa tasto alimenta la presa 220V da usare per dispositivi esterni (pompe infusione, pompe siringhe, rasoi, generatore ossigeno, ecc.).
220V SOCKET KEY
This button powers the 220V socket to be used for external devices (infusion pumps, syringe pumps, razors, oxygen generator, etc.).

9 PRESA SHUKO 220V - UMIDIFICATORE
Questa presa serve per collegare un umidificatore esterno (optional) che si attiva e disattiva automaticamente con il sensore nero posto all'interno del modulo degenza.
SHUKO 220V SOCKET - HUMIDIFIER
This socket is used to connect a humidifier external (optional) that activates and deactivates automatically with the black sensor placed inside of the hospitalization module.

10 PRESA SHUKO 220V
Questa presa 220V si attiva con il pulsante (come istruzioni al punto 8) all'occorrenza.
SHUKO 220V SOCKET
This 220V socket is activated with the button (8).







RECOVERY NAC

DEGENZA NAC

LE MISURE A CATALOGO SONO DA INTENDERSI ESTERNE
THE MEASURES IN THE CATALOGUE ARE EXTERNAL



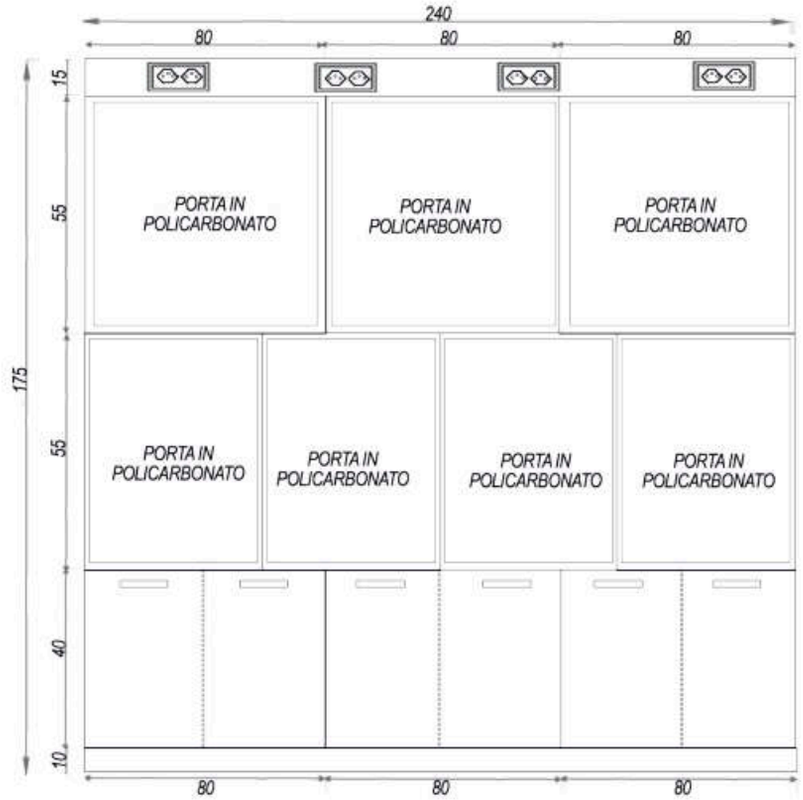

GALA001

GABBIA IN LAMINATO 7 POSTI

Gabbia in laminato per animali esotici Predatori, con fori sulla schiena chiusi con una griglia fine, per ogni modulo, per il ricircolo aria.
Dotata di 8 prese elettriche nella parte superiore della gabbia.
Completa di 6 ante nella parte inferiore.
Gabbia predisposta su zoccolo in acciaio inox Aisi 304.
Dimensioni esterne: L240 x P60 x H175 cm

CAGE IN LAMINATE 7 PLACES

Laminate cage for exotic animals Predators, with holes on the back closed with a fine grid, for each module, for air recirculation.
Equipped with 8 electrical sockets at the top cage.
Complete with 6 doors at the bottom.
Cage on stainless steel AISI 304 base.
External dimensions: L240 x P60 x H175 cm

Materiale	laminato, acciaio inox aisi 304
Posti	7
Separatori	0
Scarichi	no
Ruote	no

Material	laminate stainless steel aisi 304
Compartments	7
Partitions	0
Drains	no
Wheels	no

DEGENZA NAC

LE MISURE A CATALOGO SONO DA INTENDERSI ESTERNE
THE MEASURES IN THE CATALOGUE ARE EXTERNAL



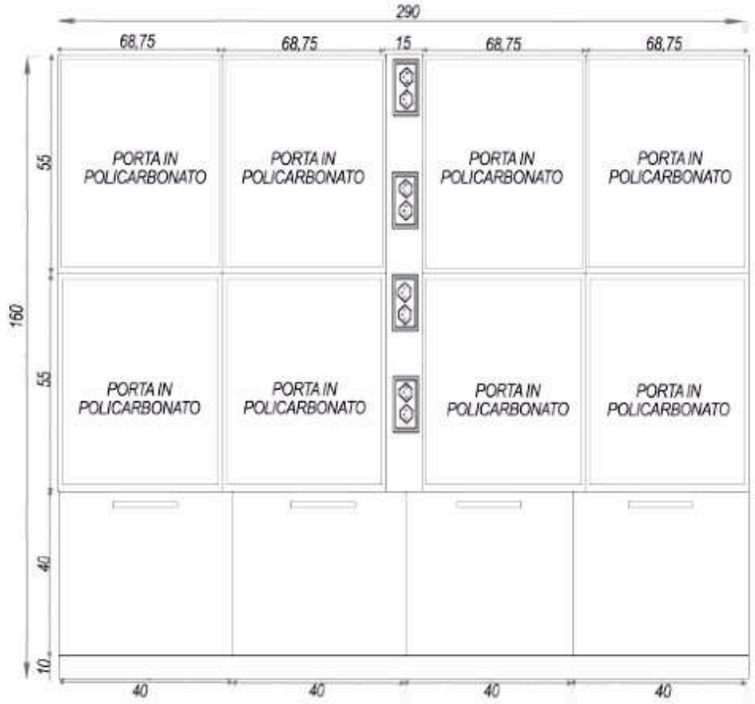

GALA002

GABBIA IN LAMINATO 8 POSTI

Gabbia in laminato per animali esotici Predatori e Prede, con fori sulla schiena chiusi con una griglia fine, per ogni modulo, per il ricircolo aria.
Dotata di 8 prese elettriche nella parte centrale della gabbia.
Completa di 5 ante nella parte inferiore.
Gabbia predisposta su zoccolo in acciaio inox Aisi 304.
Dimensioni esterne: L290 x P70 x H160 cm

CAGE IN LAMINATE 8 PLACES
Laminate cage for exotic animals Predators and Prey, with holes on the back closed with a fine grid, for each
module, for air recirculation.
Equipped with 8 electrical sockets in the central part of the cage.
Complete with 5 doors at the bottom.
Cage on stainless steel AISI 304 base.
External dimensions: L290 x P70 x H160 cm

Materiale	laminato, acciaio inox aisi 304
Posti	8
Separatori	0
Scarichi	no
Ruote	no

Material	laminate stainless steel aisi 304
Compartments	8
Partitions	0
Drains	no
Wheels	no

PVC CAGES

GABBIE PVC

LE MISURE A CATALOGO SONO DA INTENDERSI ESTERNE
THE MEASURES IN THE CATALOGUE ARE EXTERNAL



GAPVC014

GABBIA IN PVC 1 POSTO

Modulo singolo per composizione gabbia PVC.

PVC CAGE 1 PLACE

Single module for PVC cage composition.

Materiale	PVC	Material	PVC
Posti	1	Compartments	1
Separatori	no	Partitions	no
Scarichi	no	Drains	no
Ruote	si	Wheels	yes



GAPVC012

GABBIA IN PVC 2 POSTI

Divisorio estraibile in Pvc atossico, che consente di utilizzare il modulo come unico ricovero.
Guida divisorio estraibile per un facile posizionamento del paziente. Ruote conduttive per staticità elettromagnetica di cui 2 frenanti.

PVC CAGE WITH 2 COMPARTMENTS

Non-toxic PVC removable divider, which allows the module to be used as the only shelter. Pull-out divider guide for easy patient positioning. Conductive wheels for electromagnetic static, including 2 brakes.

Materiale	PVC	Material	PVC
Posti	2	Compartments	2
Separatori	1	Partitions	1
Scarichi	no	Drains	no
Ruote	si	Wheels	yes

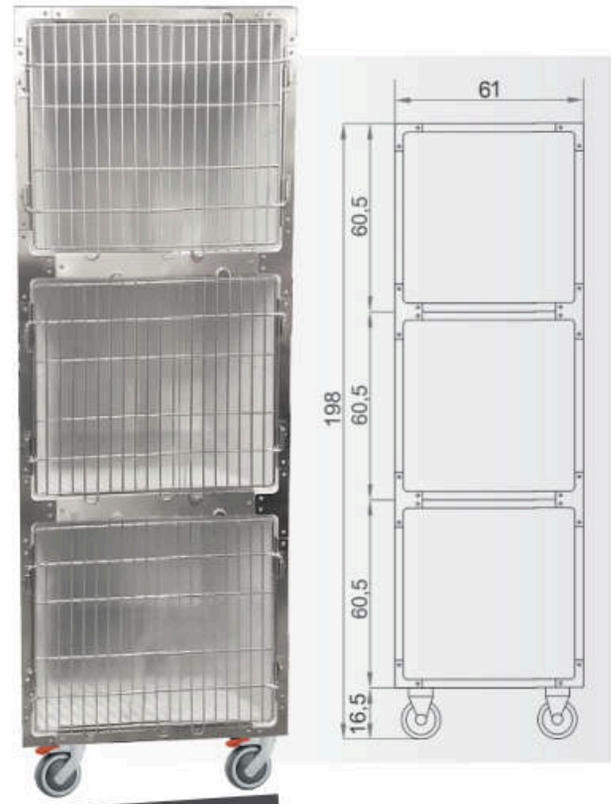

GAPVC016

GABBIA IN PVC 3 POSTI

Ruote conduttive per staticità elettromagnetica di cui 2 frenanti.
Realizzata in PVC.

PVC CAGE 3 PLACES

Conductive wheels for electromagnetic statics, 2 with braking system.
Made of PVC.

Materiale	PVC	Material	PVC
Posti	3	Compartments	3
Separatori	no	Partitions	no
Scarichi	no	Drains	no
Ruote	si	Wheels	yes

GABBIE PVC



GAPVC017

GABBIA IN PVC 2 POSTI

Ruote conduttive per staticità elettro-magnetica di cui 2 frenanti.
Realizzata in PVC.

PVC CAGE 2 PLACES
Conductive wheels for electromagnetic statics, 2 with braking system.
Made of PVC.

Materiale	PVC	Material	PVC
Posti	2	Compartments	2
Separatori	no	Partitions	no
Scarichi	no	Drains	no
Ruote	si	Wheels	yes



GAPVC018

GABBIA IN PVC 2 POSTI

Gabbia 2 posti su piedini.
Realizzata in PVC.

PVC CAGE 2 PLACES
Cage 2 places on feet.
Made of PVC.

Materiale	PVC	Material	PVC
Posti	2	Compartments	2
Separatori	no	Partitions	no
Scarichi	no	Drains	no
Ruote	no	Wheels	no

PVC CAGES

GABBIE PVC

LE MISURE A CATALOGO SONO DA INTENDERSI ESTERNE
THE MEASURES IN THE CATALOGUE ARE EXTERNAL



COMPOSIZIONI GABBIE IN PVC E ACCIAIO

Le nostre degenze in PVC sono realizzate in materiale plastico di altissima qualità, destinate ad ospitare pazienti di piccole e medie dimensioni (animali da compagnia). Il PVC è un materiale che, al tatto, risulta confortevole e adatto alla degenza dei nostri amici gatti.

Our PVC cages are made of high quality plastic, designed to accommodate small and medium-sized patients (pets).
PVC is a material that, to the touch, is comfortable and suitable for the stay of our cat friends.

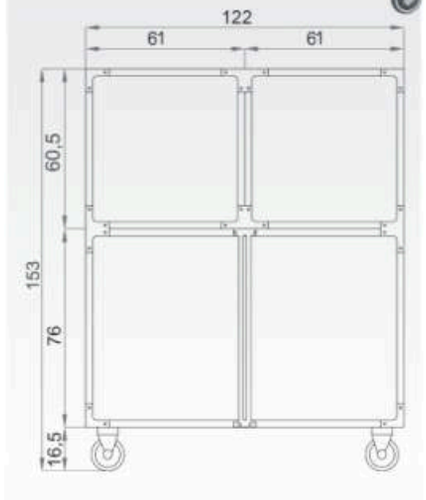

GAPVC001

GABBIA IN PVC 4 POSTI

Divisorio estraibile in Pvc atossico, che consente di utilizzare la parte inferiore come unico ricovero. Guida divisorio estraibile per un facile posizionamento del paziente. Ruote conduttive per staticità elettromagnetica di cui 2 frenanti.

PVC CAGE WITH 4 COMPARTMENTS
Removable non-toxic PVC partition, which allows to use the lower part as a single shelter. Removable partition guide for easy patient placement. Conductive wheels for electromagnetic statics, 2 with braking system.

Materiale	PVC	Material	PVC
Posti	4	Compartments	4
Separatori	1	Partitions	1
Scarichi	no	Drains	no
Ruote	si	Wheels	yes



GAPVC002

GABBIA IN PVC 6 POSTI

Ruote conduttive per staticità elettromagnetica di cui 2 frenanti.

PVC CAGE WITH 6 COMPARTMENTS
Conductive wheels for electromagnetic statics, 2 with braking system.

Materiale	PVC	Material	PVC
Posti	6	Compartments	6
Separatori	0	Partitions	0
Scarichi	no	Drains	no
Ruote	si	Wheels	yes

PVC CAGES

GABBIE PVC

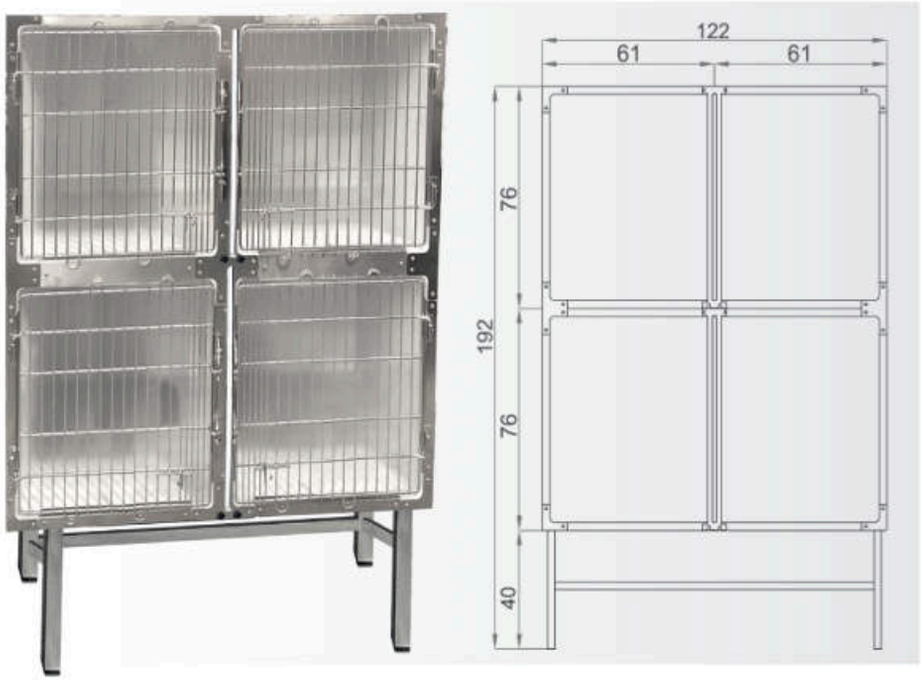

GAPVC003 GABBIA IN PVC 4 POSTI

Divisori estraibili in Pvc atossico, che consentono di utilizzare la parte inferiore e superiore come unico ricovero.
Guide divisori estraibili per un facile posizionamento del paziente. Telaio inferiore in acciaio inox Aisi 304.

PVC CAGE WITH 4 COMPARTMENTS
Removable non-toxic PVC partitions, which allows to use the lower and upper parts as a single shelter. Removable partition guides for easy patient placement. Lower frame in Aisi 304 stainless steel.

Materiale	PVC	Material	PVC
Posti	4	Compartments	4
Separatori	2	Partitions	2
Scarichi	no	Drains	no
Ruote	no	Wheels	no

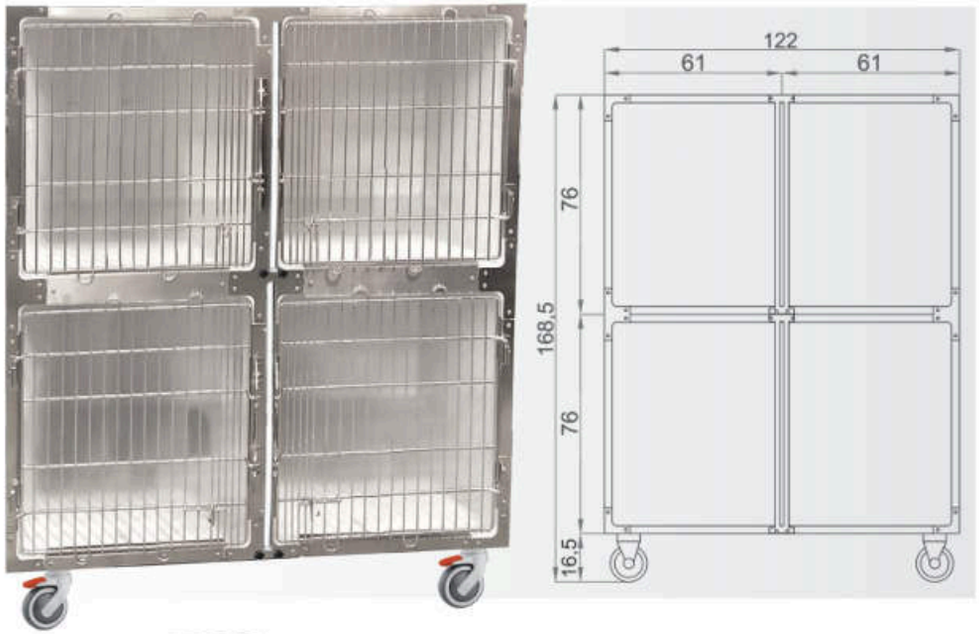

GAPVC013 GABBIA IN PVC 4 POSTI SU RUOTE

Divisori estraibili in Pvc atossico, che consentono di utilizzare la parte inferiore e superiore come unico ricovero.
Guide divisori estraibili per un facile posizionamento del paziente. Telaio inferiore in acciaio inox Aisi 304.

PVC CAGE WITH 4 COMPARTMENTS ON WHEELS
Removable non-toxic PVC partitions, which allows to use the lower and upper parts as a single shelter. Removable partition guides for easy patient placement. Lower frame in Aisi 304 stainless steel.

Materiale	PVC	Material	PVC
Posti	4	Compartments	4
Separatori	2	Partitions	2
Scarichi	no	Drains	no
Ruote	si	Wheels	yes

PVC CAGES

GABBIE PVC

LE MISURE A CATALOGO SONO DA INTENDERSI ESTERNE
THE MEASURES IN THE CATALOGUE ARE EXTERNAL



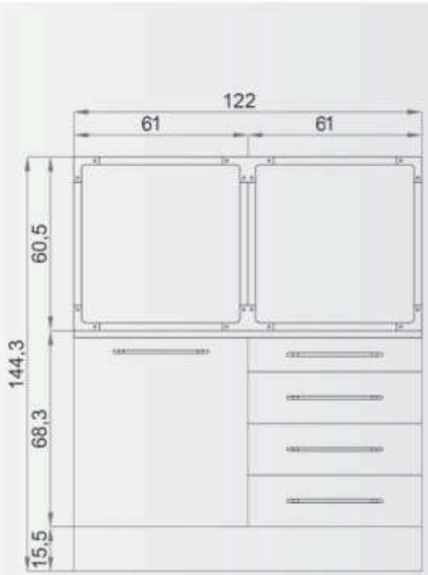

GAPVC004

GABBIA IN PVC 2 POSTI

Gabbia a due posti posizionata su mobile in acciaio verniciato con polveri epossidiche.

PVC CAGE WITH 2 COMPARTMENTS
Cage with steel epoxy powder coated cabinet.

Materiale	PVC	Material	PVC
Posti	2	Compartments	2
Separatori	0	Partitions	0
Scarichi	no	Drains	no
Ruote	no	Wheels	no



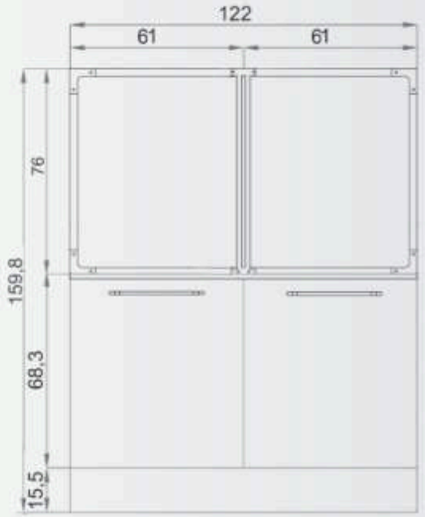

GAPVC009

GABBIA IN PVC 2 POSTI

Gabbia a due posti posizionata su mobile in acciaio verniciato con polveri epossidiche.

PVC CAGE WITH 2 COMPARTMENTS
Cage with steel epoxy powder coated cabinet.

Materiale	PVC	Material	PVC
Posti	1	Compartments	1
Separatori	1	Partitions	1
Scarichi	no	Drains	no
Ruote	no	Wheels	no

GABBIE PVC

LE MISURE A CATALOGO SONO DA INTENDERSI ESTERNE
THE MEASURES IN THE CATALOGUE ARE EXTERNAL

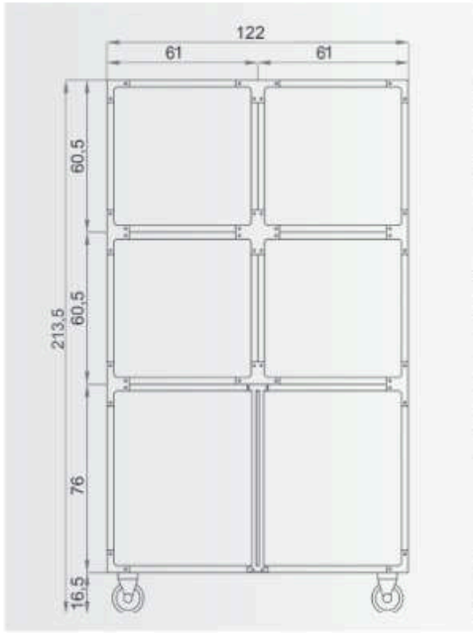



GAPVC005

GABBIA IN PVC 6 POSTI

Divisorio estraibile in Pvc atossico, che consente di utilizzare la parte inferiore come unico ricovero. Guida divisorio estraibile per un facile posizionamento. Ruote conduttive per staticità elettromagnetica di cui 2 frenanti.

PVC CAGE WITH 6 COMPARTMENTS

Removable non-toxic PVC partition, which allows to use the lower part as a single shelter. Removable partition guide for easy patient placement. Conductive wheels for electromagnetic statics, 2 with braking system.

Materiale	PVC	Material	PVC
Posti	6	Compartments	6
Separatori	1	Partitions	1
Scarichi	no	Drains	no
Ruote	si	Wheels	yes



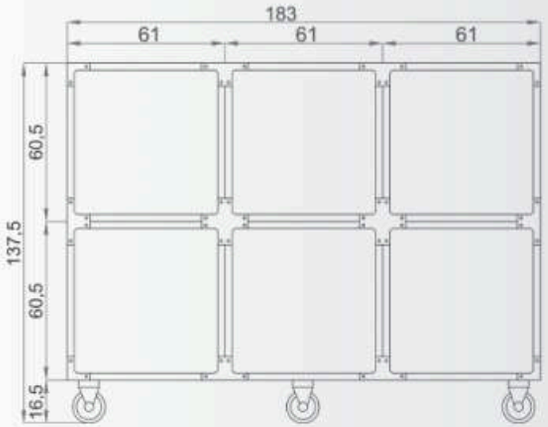

GAPVC006

GABBIA IN PVC 6 POSTI

Ruote conduttive per staticità elettromagnetica di cui 2 frenanti.

PVC CAGE WITH 6 COMPARTMENTS

Conductive wheels for electromagnetic statics, 2 with braking system.

Materiale	PVC
Posti	6
Separatori	0
Scarichi	no
Ruote	si

PVC CAGES

GABBIE PVC

LE MISURE A CATALOGO SONO DA INTENDERSI ESTERNE
THE MEASURES IN THE CATALOGUE ARE EXTERNAL



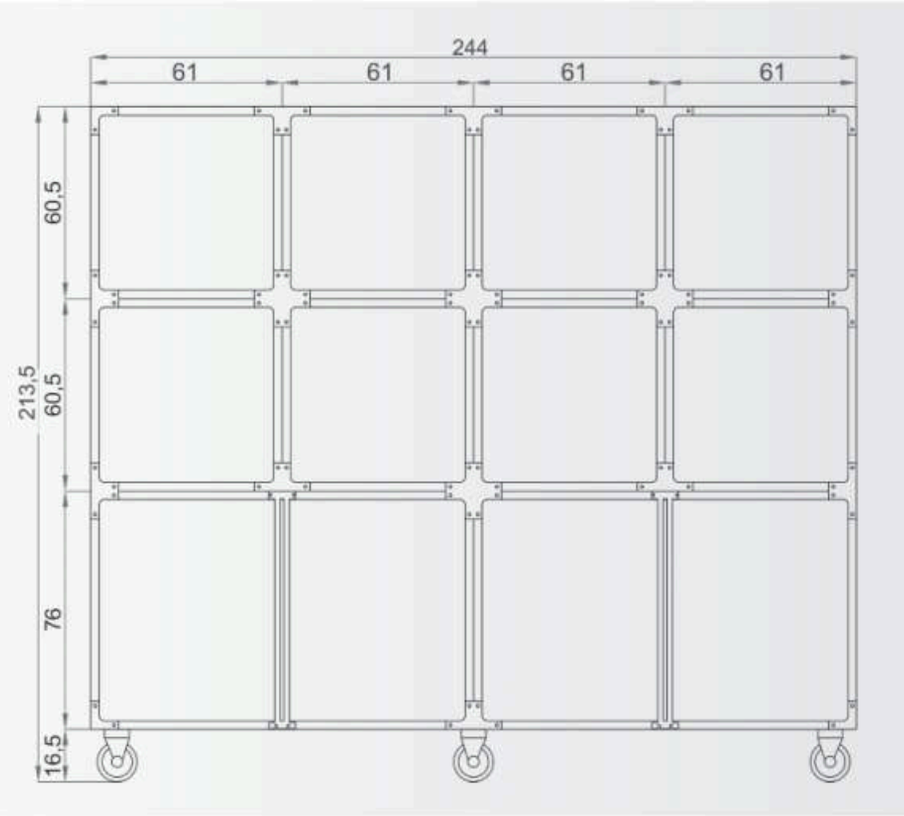

GAPVC007 GABBIA IN PVC 12 POSTI

Divisori estraibili in Pvc atossico, che consentono di utilizzare la parte inferiore come unico ricovero. Guide divisori estraibili per un facile posizionamento del paziente. Ruote conduttive per staticità elettromagnetica di cui 2 frenanti.

PVC CAGE 12 COMPARTMENTS
Removable non-toxic PVC partitions, which allows to use the lower part as a single shelter.
Removable partition guides for easy patient placement.
Conductive wheels for electromagnetic statics, 2 with braking system.

Materiale	PVC	Material	PVC
Posti	12	Compartments	12
Separatori	2	Partitions	2
Scarichi	no	Drains	no
Ruote	si	Wheels	yes

GABBIE PVC

LE MISURE A CATALOGO SONO DA INTENDERSI ESTERNE
THE MEASURES IN THE CATALOGUE ARE EXTERNAL



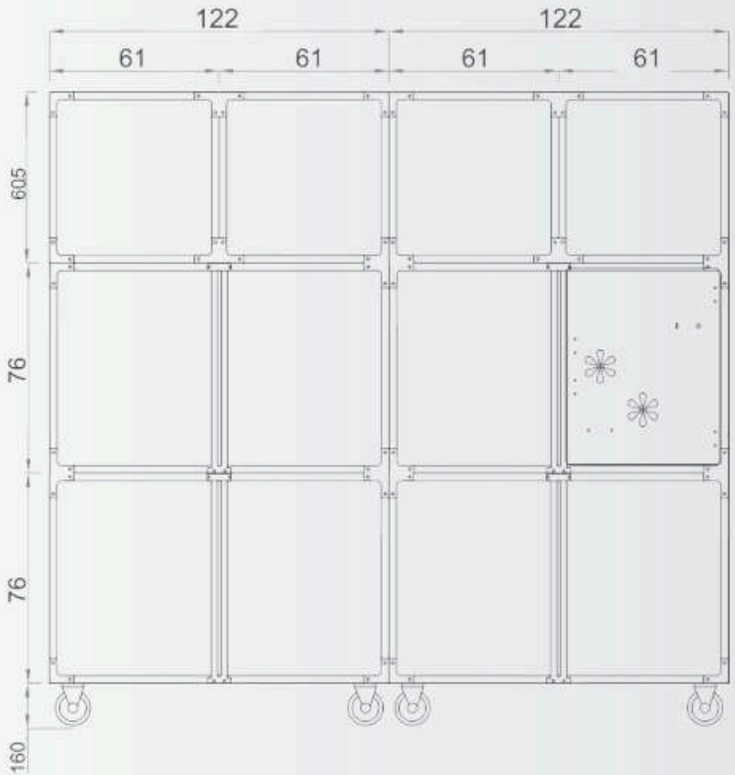

GAPVC008 GABBIA IN PVC 12 POSTI

Divisori estraibili in Pvc atossico, che consentono di utilizzare alcuni spazi come unico ricovero. Una porta fissa per ossigenoterapia con gorgogliatore e misuratore temperatura inclusi. Ruote conduttive per staticità elettromagnetica di cui 2 frenanti. Porta integrata per ossigenoterapia fissa su modulo H75 cm.

PVC CAGE 12 COMPARTMENTS

Removable dividers in non-toxic PVC, which allow you to use some spaces as a single shelter. A fixed port for oxygen therapy with bubbler and temperature meter included. Electromagnetic static conductive wheels, 2 of which are braking. Integrated door for oxygen therapy fixed on module H75 cm.

Materiale	PVC	Material	PVC
Posti	12	Compartments	12
Separatori	4	Partitions	4
Scarichi	no	Drains	no
Ruote	si	Wheels	yes

PVC CAGES

GABBIE PVC

LE MISURE A CATALOGO SONO DA INTENDERSI ESTERNE
THE MEASURES IN THE CATALOGUE ARE EXTERNAL



GAPVC010 GABBIA IN PVC 4 POSTI

Divisori estraibili in Pvc atossico, che consentono di utilizzare la parte inferiore come unico ricovero. Guide divisori estraibili per un facile posizionamento del paziente. Ruote conduttive per staticità elettromagnetica di cui 2 frenanti.
Porta ossigeno terapia inclusa.

Removable dividers in non-toxic PVC, which allow you to use the bottom as a single shelter. Removable dividing guides for easy positioning of the patient. Conductive wheels for electromagnetic static of which 2 braking. Oxygen port therapy included.

Materiale	PVC	Material	PVC
Posti	4	Compartments	4
Separatori	2	Partitions	2
Scarichi	no	Drains	no
Ruote	no	Wheels	no

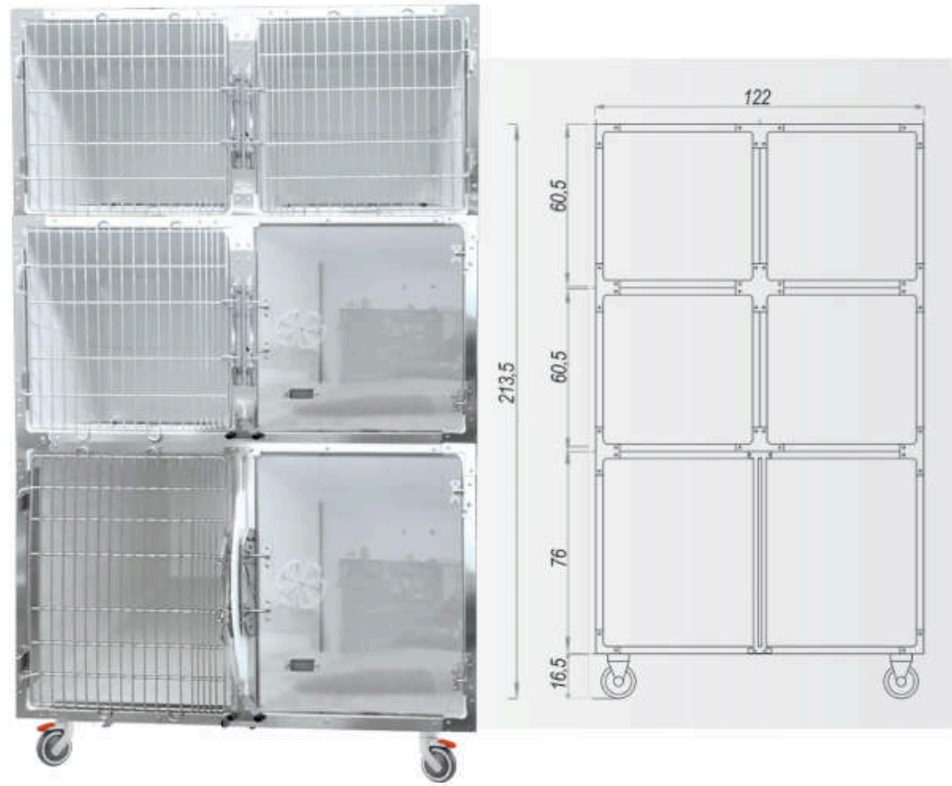

GAPVC011 GABBIA IN PVC 6 POSTI

Divisori estraibili in Pvc atossico, che consentono di utilizzare la parte inferiore come unico ricovero. Guide divisori estraibili per un facile posizionamento del paziente. Ruote conduttive per staticità elettromagnetica di cui 2 frenanti. Porta ossigeno terapia inclusa.

Removable dividers in non-toxic PVC, which allow you to use the bottom as a single shelter. Removable dividing guides for easy positioning of the patient. Conductive wheels for electromagnetic static of which 2 braking. Oxygen port therapy included.

Materiale	PVC	Material	PVC
Posti	6	Compartments	6
Separatori	1	Partitions	1
Scarichi	no	Drains	no
Ruote	no	Wheels	no

ACCESSORI GABBIE



BASE FISSA PER GABBIE DEGENZA

Realizzata in acciaio inox Aisi 304, con piedini livellatori.

ACGA001 L60,5xP72xH35 cm
ACGA002 L121xP72xH35 cm
ACGA003 L181,5xP72xH35 cm

FIXED CAGE PLATFORM
Made of type Aisi 304 stainless steel, fitted with adjustable feet.



BASE CON RUOTE GABBIE DEGENZA

Realizzata in acciaio inox Aisi 304, con 4 o 6 ruote conduttive per staticità elettromagnetica, di cui 2 frenanti.

ACGA004 L60,5xP72xH16,5 cm
ACGA005 L121xP72xH16,5 cm
ACGA006 L181,5xP72xH16,5 cm

RECOVERY CAGE PLATFORM ON WHEELS
Made of type Aisi 304 stainless steel, fitted with 4 or 6 anti-static wheels, two with brake.



ACGA032

BLOCCO DI SICUREZZA

Chiusura realizzata in acciaio inox Aisi 304.

SECURITY LOCK
Made of type Aisi 304 stainless steel.



ACGA029

PORTA MONITOR

Braccio con vassoio porta monitor per collegamento con barra di supporto a gabbie degenza Idgm-Sdega.

MONITOR SUPPORT
Support with monitor tray for connection with connection bar to Idgm-Sdega recovery cages.



ACGA043

CIOTOLA MANGIA E BEVI

Ciotola mangia e bevi girevole per gabbie degenza grandi, apribile dall'esterno della porta. Diametro 12 cm.

BOWL EAT AND DRINK
Swivel eating and drinking bowl for large cages, which can be opened from the outside of the door. Diameter 12 cm.



ACGA027

SUPPORTO PORTA FLEBO

Realizzata in acciaio inox Aisi 304.

DRIP FEED HOLDER SUPPORT
Made of type Aisi 304 stainless steel.



ACGA046

PORTAFARMACI PER GABBIE DEGENZA

Realizzato in policarbonato e inox.
Dim. interne 10xP6x H8,4cm
Dim. esterne 10,5x6,5x16 cm

CAGES ACCESSORIES

ACCESSORI GABBIE





ACGA030

PASSAGGIO PER GABBIE GATTO

In acciaio inox Aisi 304.

CATS CAGE PASSING THROUGH

Made of Type Aisi 304 stainless steel.



ACGA041

TRESPOLO PER GATTI

In acciaio inox e piano in laminato.
Dimensioni: 48x25xH30 cm

PERCH FOR CATS

Frame made of type Aisi 304 stainless steel, laminate top.
Size: 48x25xH30 cm

ACGA056

BARRA PER POSIZIONAMENTO PRESE

H15xP8 cm - Lunghezza variabile a richiesta (PRESE SHUKO ESCLUSE)

BAR FOR POSITIONING SOCKETS

H15xP8 cm - Variable length on request (SHUKO OUTLETS EXCLUDED)





ACGA054

PRESA ELETTRICA DOPPIA SHUKO

Esclusa certificazione elettrica

SHUKO DOUBLE ELECTRICAL SOCKET

Excluding electrical certification

ACGA055

PRESA ELETTRICA DOPPIA SHUKO + CABLAGGIO

ELECTRICAL OUTLET DOUBLE FOCUS + WIRING



ACGA031

PORTICINA PER INGRESSO GATTO

Realizzato in acciaio inox Aisi 304.

CATS ENTRANCE

Made of Type Aisi 304 stainless steel.





ACGA031B

PORTICINA PER INGRESSO GATTO

In acciaio inox Aisi 304.

CATS ENTRANCE

Made of Type Aisi 304 stainless steel.

ACCESSORI GABBIE



ACGA025

PORTICINA PER TUBO DI RISCALDAMENTO

Realizzata in acciaio inox Aisi 304.
Dimensioni: 9x8 cm

HEATING TUBE DOOR

Made of type Aisi 304 stainless steel. Dimensions: 9x8 cm



ACGA047

CIOTOLA MANGIA E BEVI FISSA

Ciotola mangia e bevi fissa per gabbie degenza grandi. Diametro 12 cm.

BOWL EAT AND DRINK FIXED

Bowl eats and drinks fixed for large hospital cages. Diameter 12 cm.



ACGA028

SUPPORTO PORTA CARTELLA

Realizzata in acciaio inox Aisi 304.

CLIPBOARD SUPPORT

Made of type Aisi 304 stainless steel.



ACGA034

SUPPORTO PORTA CARTELLA IN PVC

Realizzata in PVC colorato.

PVC CLIPBOARD SUPPORT

Made of colored PVC



ACGA026

SUPPORTO PORTA LAMPADA

Realizzata in acciaio inox Aisi 304.
Lampada non compresa.

LAMP HOLDER SUPPORT

Made of type Aisi 304 stainless steel.
Lamp is not included.

ACGA033

CAMPANA CON LAMPADA

Campana in alluminio con lampada ad infrarossi 150W.

BELL WITH INFRARED LIGHT

Aluminium bell with infrared light 150 w.

CAGES ACCESSORIES

ACCESSORI GABBIE

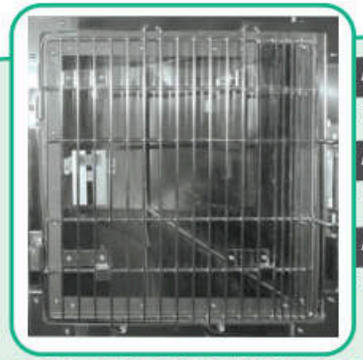

ACGA022/SX **ACGA022/DX**
PER PORTA/FOR DOOR H60,5 cm

ACGA023/SX **ACGA023/DX**
PER PORTA/FOR DOOR H75 cm

ACGA024/SX **ACGA024/DX**
PER PORTA/FOR DOOR H95 cm

PORTA OSSIGENOTERAPIA

In policarbonato con intelaiatura inox Aisi 304, termometro igrometro. Posizionabile su porte degenza sia a destra che a sinistra. Guarnizione perimetrale. Possibilità di ritagliare a discrezione del medco i lembi posizionati sui 4 angoli per fare fuoriuscire ossigeno in eccedenza

OXYGEN THERAPY DOOR
In polycarbonate with Aisi 304 stainless steel frame, hygrometer thermometer. Can be positioned on hospital doors on both the right and left. Perimeter gasket. Possibility of cutting out the edges positioned on the 4 corners at the medco's discretion to release excess oxygen





PORTA OSSIGENOTERAPIA FISSA

In policarbonato con regolazione dell'areazione manuale, termometro igrometro. Posizionabile al posto delle porte degenza sia a destra che a sinistra. No guarnizione perimetrale.
Porta a filo gabbia.

OXYGEN THERAPY DOOR
Made of polycarbonate with manual ventilation adjustment, hygrometer thermometer. Can be positioned in place of the hospital doors on both the right and left. No perimeter gasket. Door flush with cage.

ACGA038/SX **ACGA038/DX** PER PORTA/FOR DOOR H60,5 cm
ACGA039/SX **ACGA039/DX** PER PORTA/FOR DOOR H75 cm
ACGA040/SX **ACGA040/DX** PER PORTA/FOR DOOR H95 cm



ACGA042

FLUSSOSIMETRO PER GABBIE SDEGA

Flussosimetro 1/15 lt./min singolo con corpo in alluminio NR per lato a sfera uscita 9/16".

FLOW-METER FOR SDEGA CAGES
1/15 lt./min single flow meter with NR aluminium body for 9/16" outlet ball side.

Apparecchio accessorio previsto nel caso in in origine non vi sia un regolatore di flusso nell'impianto generale.



ACGA045

ATTACCO DIRETTO GAS PER GABBIE SDEGA

Apparecchio accessorio previsto nel caso in in origine non vi sia un regolatore di flusso nell'impianto generale.

DIRECT GAS COUPLING FOR STAND-ALONE CAGES
Accessory device provided in the original case there is no flow regulator in the general system.



ACGA035

PORTA POMPA INFUSIONE UNIVERSALE

Realizzato in acciaio inox Aisi 304, pompa non compresa. Dimensioni su misura a seconda del modello di pompa infusione utilizzato.

UNIVERSAL INFUSION PUMP SUPPORT
Made of type Aisi 304 stainless steel, pump not included. Customized size depending on the infusion pump model used.



ANE015

TERMINALE PER OSSIGENO

Dimensioni: L9xP8xH5 cm.
Composto da: presa UNI ossigeno, blocco di base UNI ossigeno con codolo, kit incasso ossigeno.

TERMINAL FOR OXYGEN
Dimensions: L9xP8xH5 cm. Consisting of: UNI oxygen socket, UNI oxygen base block with tang, oxygen built-in kit.



ANE016

TERMINALE PER VUOTO

Dimensioni: L9xP8xH5 cm.
Composto da: presa UNI vuoto, blocco di base UNI vuoto con codolo, kit incasso vuoto.

VACUUM TERMINAL UNIT
Dimensions: W9xD8xH5 cm. Includes: UNI vacuum socket, UNI vacuum base block, recessed vacuum kit.



ANE017

TERMINALE PER ARIA MEDICINALE

Dimensioni: L9xP8xH5 cm.
Composto da: presa UNI aria, blocco di base UNI aria con codolo, kit incasso aria.

MEDICAL AIR TERMINAL UNIT
Dimensions: W9xD8xH5 cm. Includes: UNI air socket, UNI air base block, recessed air kit.

ACCESSORI GABBIE



ACGA048/121

PIANO DI SUPPORTO PER GABBIA MOD. BULGARELLI

Realizzato in acciaio inox Aisi 304.
Dimensioni L102xP40xH3 cm

SUPPORT PLANE FOR CAGE MOD. BULGARELLI

Made of type Aisi 304 stainless steel.
Dimesnions: W102xD40xH3 cm

ACGA048/181,5

Dimensioni L162xP40xH3 cm

Dimensions: W162xD40xH3 cm

ESEMPIO DI MATERASSINO POSIZIONATO ALL'INTERNO DELLE DEGENZE.

EXAMPLE OF MAT POSITIONED INSIDE THE RECOVERY CAGE.

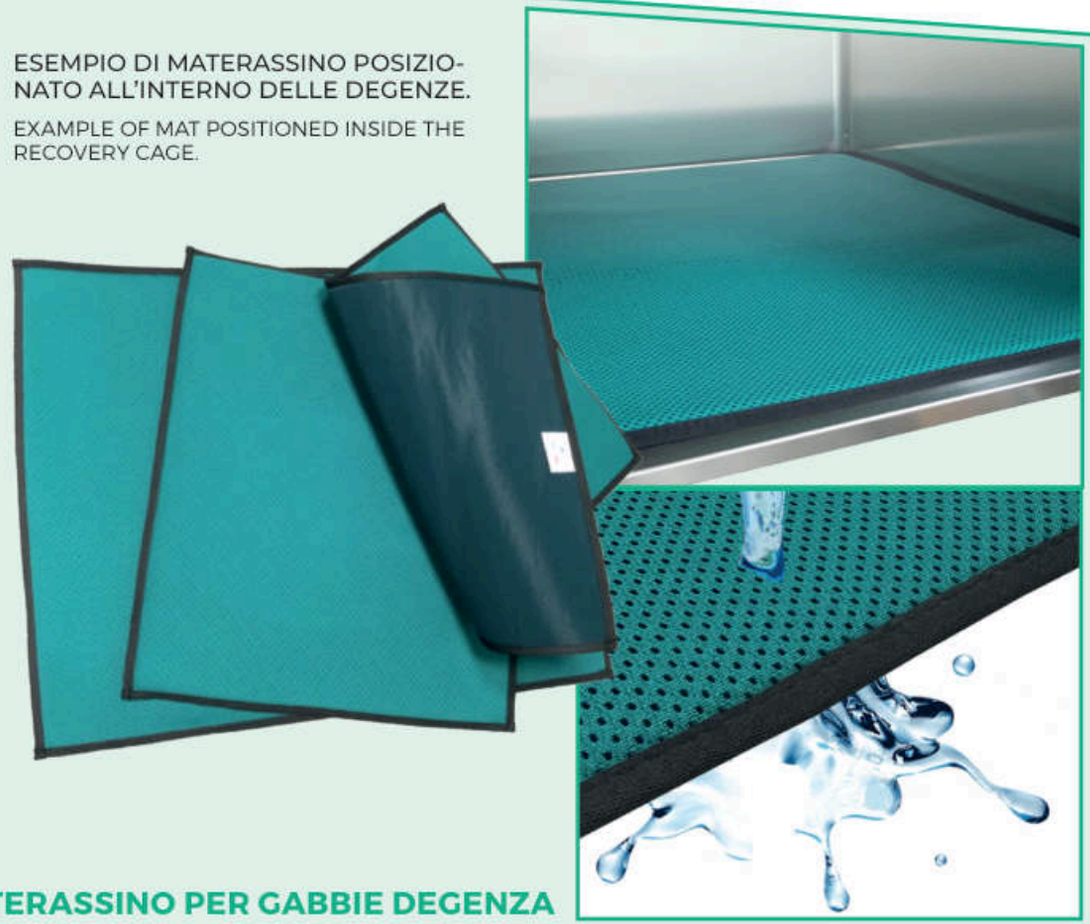

MATERASSINO PER GABBIE DEGENZA

Realizzato in poliestere 100%, con bordatura perimetrale. Materiale leggero, traspirante, radiotrasparente, asettico e antidecubito. Permette di drenare i liquidi quali urina o siero proveniente da traumi operatori. Facilmente lavabile a bassa temperatura. Spessore 10 mm.

CAGE MAT

Made of 100% polyester, with perimeter edging. Light, breathable, radiolucent, aseptic material. It allows to drain liquids such as urine or serum from operative traumas. Easily washable at low temperature. Thickness 10 mm.

ACGA019 54x69 cm PER MODULO/FOR MODULE L60,5 cm e PER MODULO L 121 cm

ACGA021 87x69 cm CADA PORTA PER MODULO/FOR ONE DOOR OF MODULE L181,5 cm

ACCESSORI GABBIE



ACGA049

PORTA POMPA INFUSIONE UNIVERSALE PER PANNELLO GABBIE

Realizzato in acciaio inox Aisi 304, pompa non compresa. Da integrare al pannello delle gabbie SDEGA.

UNIVERSAL INFUSION PUMP SUPPORT FOR PANEL CAGES

Made of type Aisi 304 stainless steel, pump not included. Customized size depending on the infusion pump model used.





ACGA050

PORTA FLEBO E POMPA INFUSIONE INTEGRATO

Realizzato in acciaio inox Aisi 304, pompa non compresa.

INTEGRATED IV HOLDER AND INFUSION PUMP

Made of type Aisi 304 stainless steel, pump not included.



ACGA044

TAPPO PER SCARICO GABBIE

Rondella realizzata in acciaio inox Aisi 304 applicabile con siliconici.

CAP FOR UNLOADING CAGES

Washer made of Aisi 304 stainless steel applicable with silicone.



ACGA053

PORTA FLEBO PER PANNELLO GABBIE

Realizzato in acciaio inox Aisi 304, da integrare al pannello delle gabbie SDEGA.

HOLDER FOR CAGE PANEL

Made of Aisi 304 stainless steel, to be integrated with the SDEGA cage panel.



ACGA052

OSCURANTE PER GABBIA DEGENZA DA L53 CM

Realizzata in pvc con catenella per scorrimento.

BLACKOUT FOR 53 CM HOSPITAL CAGE

Made of PVC with sliding chain.



ACGA051

OSCURANTE PER GABBIA DEGENZA DA L83 CM

Realizzata in pvc con catenella per scorrimento.

BLACKOUT FOR 83 CM HOSPITAL CAGE

Made of PVC with sliding chain.



ACGA057

KIT RUOTE DIAM.12 CM

4 ruote frenanti conduttive per staticità elettromagnetica. Diametro ruote 12 cm. H 16,5 cm

4 conductive braking wheels for electromagnetic static. Wheel diameter 12 cm. H16,5 cm



ACGA057/A

KIT RUOTE DIAM.12 CM

4 ruote di cui 2 frenanti conduttive per staticità elettromagnetica. Diametro ruote 12 cm. Altezza 16,5 cm

4 wheels including 2 conductive brakes for electromagnetic static. Wheel diameter 12 cm. H 16,5 cm



CAGES ACCESSORIES

ACCESSORI GABBIE





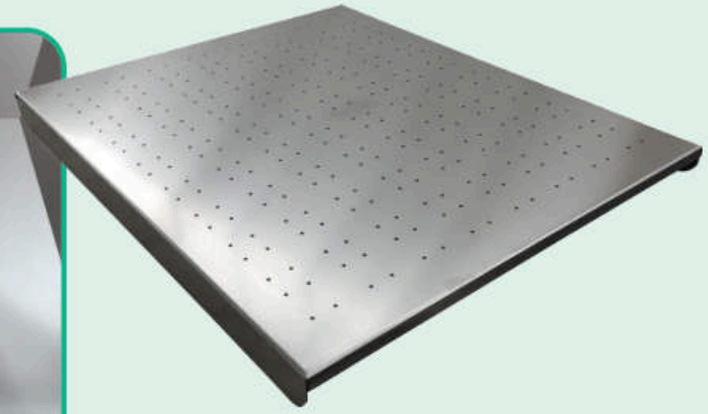



GRIGLIATO INOX

Realizzato in acciaio inox Aisi 304. **GRILL FLOOR** Made of Type Aisi 304 stainless steel.

ACGA036 PER MODULO/FOR MODULE L40,3xH4,5 cm

ACGA007 PER MODULO/FOR MODULE L60,5xH4,5 cm

ACGA008 CADA PORTA PER MOD./FOR ONE DOOR OF MOD. L121xH4,5cm

ACGA009 CADA PORTA PER MOD./FOR ONE DOOR OF MOD.L181,5xH4,5cm

GRIGLIATO INOX PER GABBIE IN PVC

ACGA007/PVC PER MODULO/FOR MODULE L60,5xH4,5 cm

ACGA008/PVC CADA PORTA PER MODULO/
FOR ONE DOOR OF MODULE L121xH4,5cm

VASSOIO RACCOGLI LIQUIDI PER GRIGLIATO INOX

Realizzato in acciaio inox Aisi 304. **GRILL FLOOR TRAY**

ACGA037 PER MODULO/FOR MODULE L40,3 cm

ACGA013 PER MODULO/FOR MODULE L60,5 cm

ACGA014 CADA PORTA PER MOD./FOR ONE DOOR OF MOD.L121cm

ACGA015 CADA PORTA PER MOD./FOR ONE DOOR OF MOD. L181,5 cm

VASSOIO RACCOGLI LIQUIDI GRIGLIATO INOX GABBIE PVC

ACGA013/PVC PER MODULO/FOR MODULE L60,5 cm

ACGA014/PVC CADA PORTA MODULO/FOR ONE DOOR MODULE L121cm

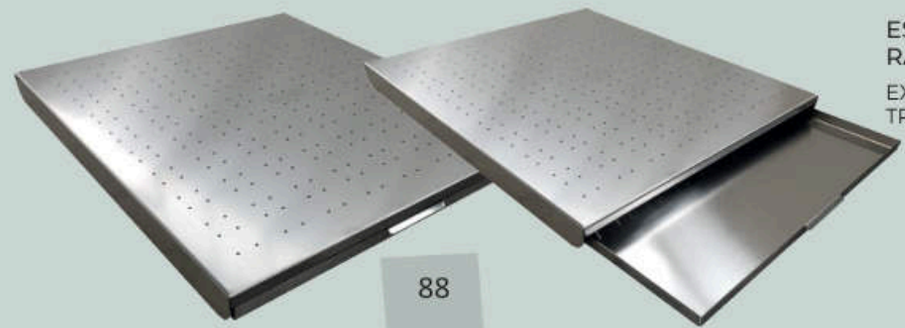

ESEMPI DI GRIGLIATO INOX E VASSOIO RACCOGLI LIQUIDI IN COMBINAZIONE

EXAMPLES OF GRILL FLOR AND GRILL FLOR TRAY COMBINATION

ACCESSORI GABBIE



GRIGLIATO PLASTIFICATO PER GABBIE IN ACCIAIO INOX

Realizzato in rete metallica stirata plastificata, con maniglie d'appoggio.

PLASTIC COATES GRILL FLOOR

Made of plastic coated sheet metal mesh. Fitted with support handles.

ACGA010	54x69 cm PER MODULO/FOR MODULE L60,5 cm x H7 cm
ACGA011	57x69 cm CADA PORTA PER MO./FOR 1 DOOR OF MOD.L121cmxH7 cm
ACGA012	87x69 cm CADA PORTA PER MOD./ FOR 1 DOOR OF MOD.L181,5 cmxH7 cm



VASSOIO RACCOGLI LIQUIDI PER GRIGLIATO PLASTIFICATO

Realizzato in acciaio inox 304.

PLASTIC COATED GRILL FLOOR TRAY

Made of Type 304 stainless steel.

ACGA016	PER MODULO/FOR MODULE L60,5 cm x H 7cm
ACGA017	CADA PORTA PER MODULO/FOR ONE DOOR OF MODULE L121cm x H7 cm
ACGA018	CADA PORTA PER MODULO/FOR ONE DOOR OF MODULE L181,5 cm x H7cm

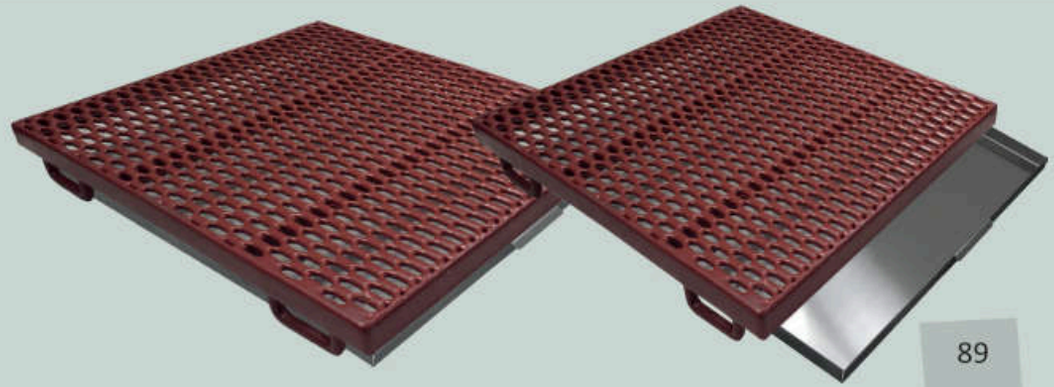

ESEMPI DI GRIGLIATO PLASTIFICATO E VASSOIO RACCOGLI LIQUIDI IN COMBINAZIONE

EXAMPLES OF PLASTIC GRILL FLOR AND GRILL FLOR TRAY COMBINATION.

BOX DEGENZA
KENNELS

GABBIE SELVATICI
WILD CAGES

LORY®
PROGETTI VETERINARI



DEGENZA SPECIALI SPECIAL RECOVERY

KENNELS

BOX DEGENZA

BOX001/A

BOX AFFIANCATO

Dimensioni: L100xP150xH180 (senza schiena)

BOX FLANKED
Dimensjions: L100xP150xH180 (without back)

BOX001/B

BOX AFFIANCATO

Dimensioni: L150xP150xH180 (senza schiena)

BOX FLANKED
Dimensjions: L150xP150xH180 (without back)

BOX001/C

BOX INTERO

Dimensioni: L100xP150xH180 (senza schiena)

BOX ENTIRE
Dimensions: L100xP150xxH180 (without back)

BOX001/D

BOX INTERO

Dimensioni: L150xP150xH180 (senza schiena)

BOX ENTIRE
Dimensions: L150xP150xxH180 (without back)



APERTURA DALL'INTERNO
COSTRUITO IN ACCIAIO INOX AISI 304, CON PANNELLO IN LAMINATO

Built in stainless steel AISI 304, with plastic laminate panel.



COSTRUITO IN ACCIAIO INOX AISI 304, CON PANNELLO IN LAMINATO

Built in stainless steel AISI 304, with plastic laminate panel.

BOX004/A

BOX AFFIANCATO

Dimensioni: L100xP150xH180 (senza schiena)

BOX FLANKED
Dimensjions: L100xP150xH180 (without back)

BOX004/B

BOX AFFIANCATO

Dimensioni: L150xP150xH180 (senza schiena)

BOX FLANKED
Dimensjions: L150xP150xH180 (without back)

BOX004/C

BOX INTERO

Dimensioni: L100xP150xH180 (senza schiena)

BOX ENTIRE
Dimensions: L100xP150xP1500xH180 (without back)

BOX004/D

BOX INTERO

Dimensioni: L150xP150xH180 (senza schiena)

BOX ENTIRE
Dimensions: L150xP150xH180 (without back)



ESEMPIO DI REALIZZAZIONE
EXAMPLE OF EMBODIMENT

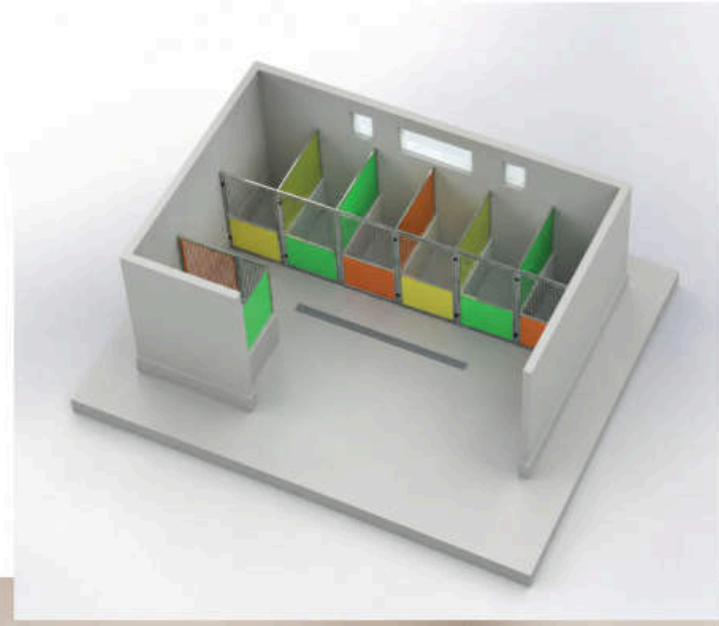



KENNELS

BOX DEGENZA

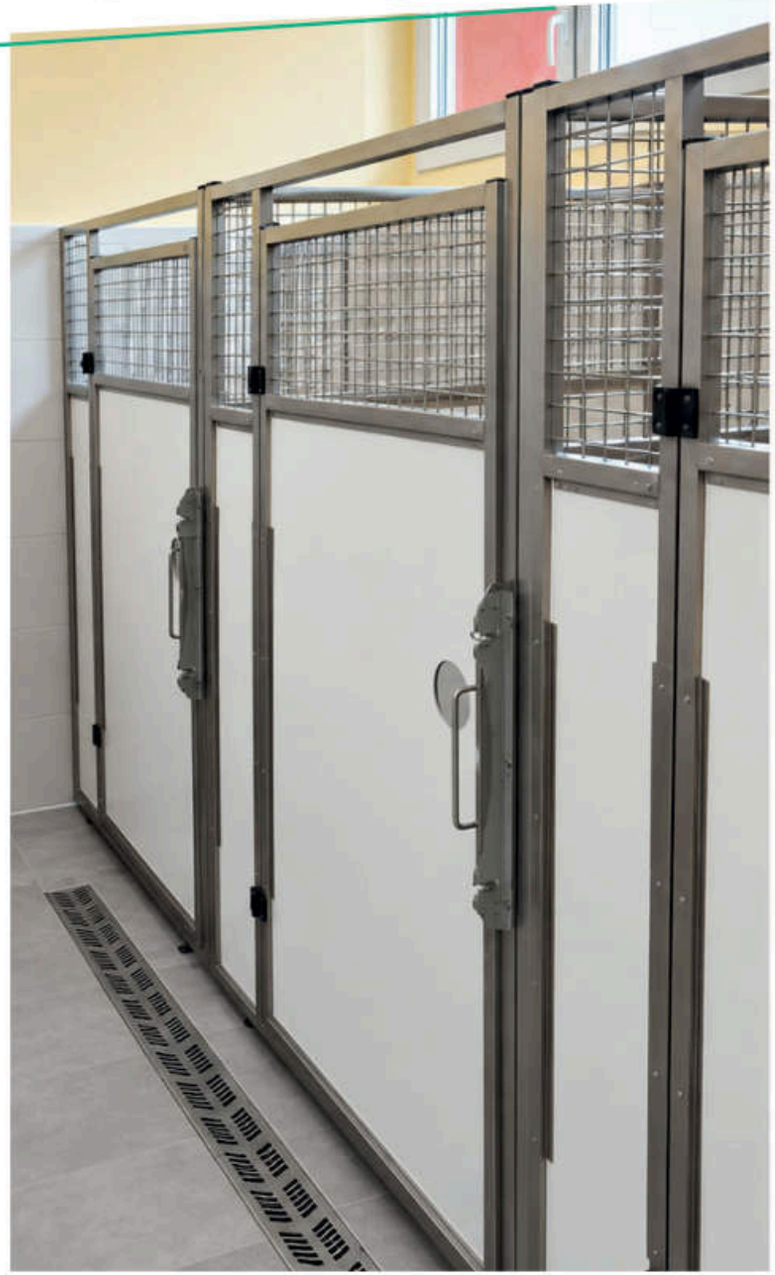







COSTRUITO IN ACCIAIO INOX AISI 304, CON PANNELLO
IN LAMINATO PLASTICO. PORTA IN LEXAN E RETE A MAGLIA RETTANGOLARE

Built in 304 stainless steel, with plastic laminate panel. Lexan door and square mesh

BOX002/A

BOX AFFIANCATO

Dimensioni: L100xP150xH180 (senza schiena)

BOX FLANKED
L100xP150xH180 (without back)

BOX002/B

BOX AFFIANCATO

Dimensioni: L150xP150xH180 (senza schiena)

BOX FLANKED
L150xP150xH180 (without back)

BOX002/C

BOX INTERO

Dimensioni: L100xP150xH180 (senza schiena)

BOX ENTIRE
Dimensions: L100xP150xH180 (without back)

BOX002/D

BOX INTERO

Dimensioni: L150xP150xH180 (senza schiena)

BOX ENTIRE
Dimensions: L150xP150xH180 (without back)



COSTRUITO IN ACCIAIO INOX AISI 304, CON PANNELLO IN LAMINATO PLASTICO.
PORTA IN LEXAN E RETE A MAGLIA QUADRATA.

Built in 304 stainless steel, with plastic laminate panel. Lexan door and rectangular mesh

BOX003/A

BOX AFFIANCATO

Dimensioni: L100xP150xH180 (senza schiena)

BOX FLANKED
L100xP150xH180 (without back)

BOX003/B

BOX AFFIANCATO

Dimensioni: L150xP150xH180 (senza schiena)

BOX FLANKED
L150xP150xH180 (without back)

BOX003/C

BOX INTERO

Dimensioni: L100xP150xH180 (senza schiena)

BOX ENTIRE
Dimensions: L100xP150xH180 (without back)

BOX003/D

BOX INTERO

Dimensioni: L150xP150xH180 (senza schiena)

BOX ENTIRE
Dimensions: L150xP150xH180 (without back)

KENNELS

BOX DEGENZA

ESEMPIO DI REALIZZAZIONE BOX DEGENZA SU MISURA
EXAMPLE OF A TAILOR-MADE INPATIENT BOX



I BOX DEGENZA SONO PROGETTATI CON MISURE E CARATTERISTICHE CONCORDATE DIRETTAMENTE CON IL CLIENTE. LE IMMAGINI DELLE REALIZZAZIONI PROPOSTE MOSTRANO ALCUNE TIPOLOGIE DI DEGENZA DA CUI PRENDERE SPUNTO PER UNA REALIZZAZIONE PERSONALIZZATA.

Kennels are designed with characteristics agreed directly with the customer. Images of the projects show some types from which to take inspiration for a personalized realization.

COSTRUITO CON RETE QUADRA IN ACCIAIO INOX AISI 304 DIM. RETE 4X4 CM SPESSORE DI 4MM, DIVISORI BOX CON PANNELLO IN LAMINATO PLASTICO H125 CM

Built with square mesh stainless steel AISI 304 dim 4x4 cm thick 4mm,
box dividers with plastic laminate panel H125 cm

BOX005/A

BOX AFFIANCATO
Dimensioni: L100xP150xH180
(senza schiena)
BOX FLANKED
Dimensjions: L100xP150xH180
(without back)

BOX005/B

BOX AFFIANCATO
Dimensioni: L150xP150xH180
(senza schiena)
BOX FLANKED
Dimensjions: L150xP150xH180
(without back)

BOX005/C

BOX INTERO
Dimensioni: L100xP150xH180
(senza schiena)
BOX ENTIRE
Dimensions: L100xP150xP1500xH180
(without back)

BOX005/D

BOX INTERO
Dimensioni: L150xP150xH180
(senza schiena)
BOX ENTIRE
Dimensions: L150xP150xH180
(without back)



COSTRUITO IN ACCIAIO INOX AISI 304, DIVISORIO CON PANNELLO INOX AISI 304, PORTA RETE A MAGLIA RETTANGOLARE, PIANO IN LEGNO MARINO RIVESTITO IN GOMMA IDEALE COME PIANO DI APPOGGIO

Built in stainless steel aisi 304, partition with stainless steel panel aisi 304, rectangular mesh holder, marine wood top covered with rubber ideal as a support surface

BOX007/A

BOX AFFIANCATO
Dimensioni: L100xP150xH100
(senza schiena)
BOX FLANKED
Dimensjions: L100xP150xH100 (without back)

BOX007/B

BOX AFFIANCATO
Dimensioni: L150xP150xH100
(senza schiena)
BOX FLANKED
Dimensjions: L150xP150xH100 (without back)

BOX007/C

BOX INTERO
Dimensioni: L100xP150xH100
(senza schiena)
BOX ENTIRE
Dimensions: L100xP150xP1500xH100
(without back)

BOX007/D

BOX INTERO
Dimensioni: L150xP150xH100
(senza schiena)
BOX ENTIRE
Dimensions: L150xP150xH100 (without back)

BOX DEGENZA



PROGETTO 3D REALIZZATO IN FASE DI PROGETTAZIONE

Spazio tra una barra e l'altra: 4,5 cm
Space between one bar and another: 4.5 cm

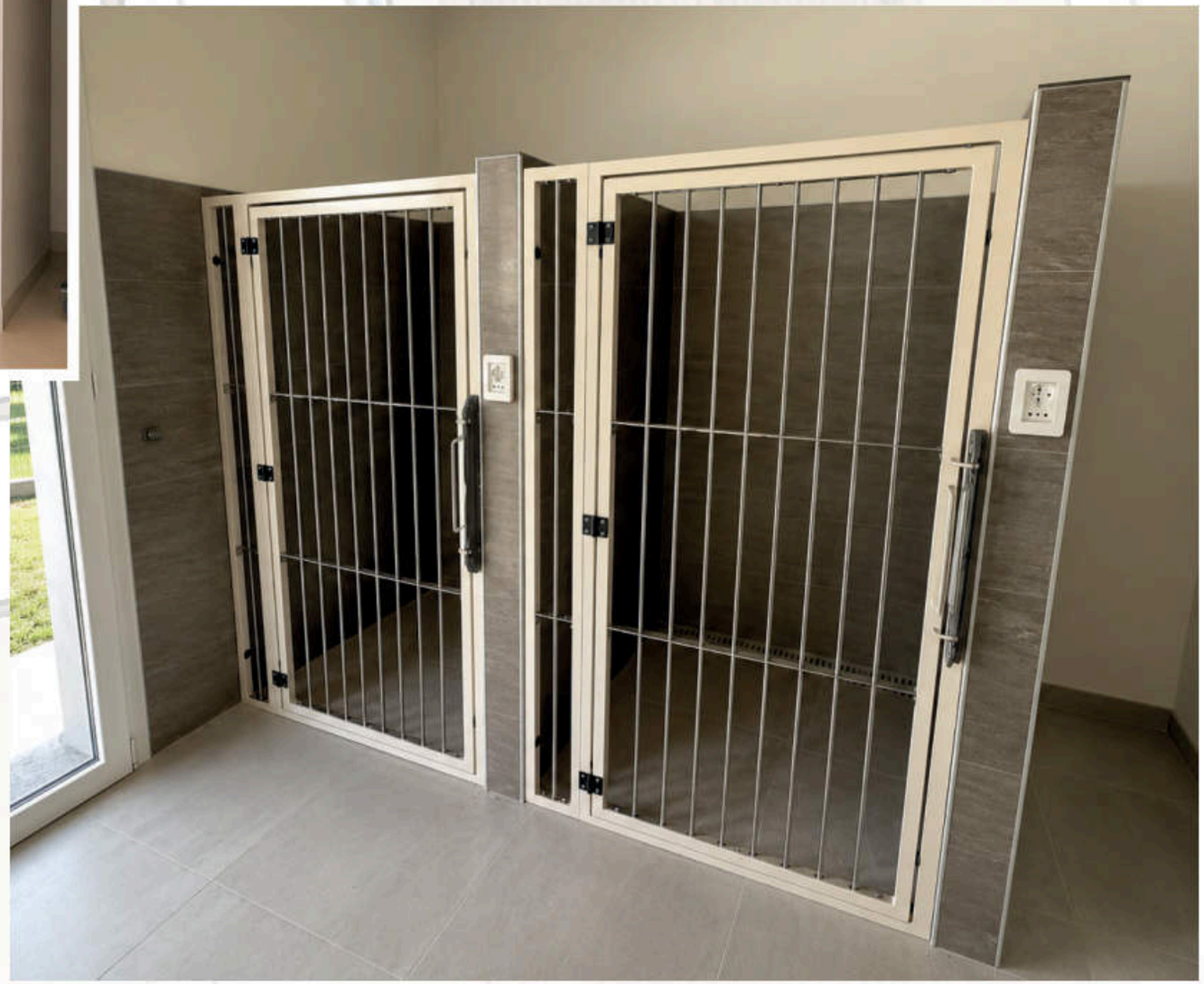

BOX009

BOX SOLO PORTA

Box solo porta, realizzato con struttura esterna in acciaio inox verniciata e interna con tondini.
Dimensione porta: L80xH180 cm
Dimensioni parte fissa: L25xH180 cm
Dimensione totale L150xH180 cm

BOX DOOR ONLY
Door only box, made with stainless steel external structure painted and internal with rods
Door size: L80xH180 cm
Fixed part size: L25xH180 cm
Total size L150xH180 cm

Altre opzioni colore come da cartella RAL a pag. 97
Other color options as for RAL folder on page 97

KENNELS

BOX DEGENZA



Altre opzioni colore come da cartella RAL a pag. 97
Other color options as for RAL folder on page 97

BOATT003

BOX ATTESA MODULARE

Box realizzato in acciaio inox AIS 304 verniciato con polveri epossidiche.
Modulo singolo da L100xP100xH150 cm
Possibilità di realizzazione su misura.

MODULAR WAITING BOX
Box made of AIS 304 stainless steel.
Single module of L100xP100xH150 cm
Possibility of customized realization.

Spazio tra una barra e l'altra: 4,5 cm
Space between one bar and another: 4.5 cm

RAL NEW LINE "LIGHT-LUX"

RAL NUOVE LINEE LIGHT-LUX

COLORI DISPONIBILI PER GOMMA ANTISCIVOLO

COLORS AVAILABLE FOR NON-SLIP RUBBER



6021 lucido e opaco	5021 lucido e opaco	5014 lucido e opaco	4009 lucido e opaco
9010 lucido e opaco	1013 lucido e opaco	7035 lucido e opaco	7016 lucido e opaco
1032 lucido e opaco	6019 lucido e opaco	6028 lucido e opaco	3009 lucido e opaco
3015 lucido e opaco	3027 lucido e opaco	8025 lucido e opaco	5013 lucido e opaco

RAL 9010 Bianco lucido/opaco: PREZZO STANDARD
Ogni cambio colore con RAL cartella colori:
MAGGIORAZIONE SUL PREZZO STANDARD

RAL 9010 glossy/matt white: STANDARD PRICE
Each color change with RAL color chart: PREMIUM OVER STANDARD PRICE

COLOUR AVAILABLE

CARTELLA COLORI

9016 opaco	7047 opaco	7044 opaco	7045 opaco	9007 opaco
7012 opaco	9005 opaco	7021 lucido	8017 lucido	7004 lucido
6027 lucido	6018 lucido	6029 lucido	6005 lucido	1023 lucido
1007 lucido	2003 lucido	2010 lucido	2002 lucido	3020 lucido
3000 lucido	4006 lucido	5015 lucido	5017 lucido	5009 lucido
5002 lucido	9001 lucido	9002 lucido	1015 lucido	7038 lucido
5024 lucido				

KENNELS

BOX DEGENZA



BOX008/A **BOX** POSSIBILITA' DI REALIZZAZIONE SU MISURA
POSSIBILITY OF CUSTOMIZED REALIZATION

Box solo porta, realizzato con struttura in acciaio inox e pannello trasparente in policarbonato. Dimensione porta: L120xH180 cm
Dimensioni parte fissa: L90xH180 cm. Dim. totale L210xH180 cm

Door-only box, made with stainless steel structure and panel transparent polycarbonate. Door size: L120xH180 cm
Fixed part size: L90xH180 cm. Total dim L210xH180 cm



BOX008/B **BOX** POSSIBILITA' DI REALIZZAZIONE SU MISURA
POSSIBILITY OF CUSTOMIZED REALIZATION

Box solo porta, realizzato con struttura in acciaio inox e pannello trasparente in policarbonato. Dimensioni porta: L90xH180 cm
Dimensioni parte fissa: L70xH180 cm. Dim. totale L160xH180 cm

Door-only box, made with stainless steel structure and transparent polycarbonate panel.
Door dimensions: L90xH180 cm - Fixed part size: L70xH180 cm. Total dim L160xH180 cm



ASIL001

LA CASA DI BOBBY
ASILO PER CANI

ASILO PER CANI

Realizzato con cancelletti in acciaio verniciato con polveri epossidiche e pareti divisorie in materiale plastico.
Possibilità di realizzazione su misura.

DOGGY DAY CARE

Made with steel gates painted with epoxy powders and dividing walls in plastic material. Customizable.

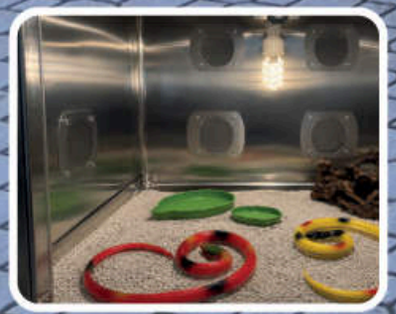

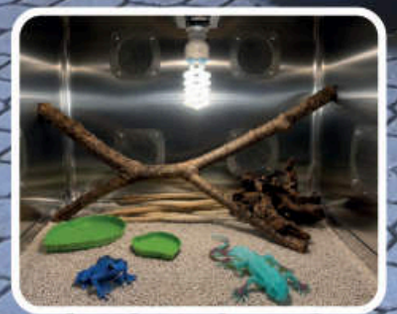



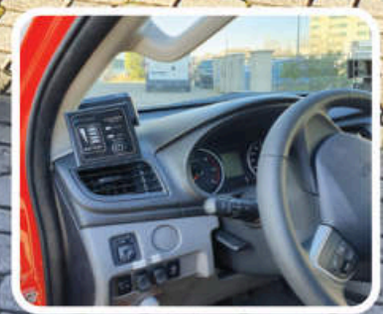

ALLESTIMENTO MEZZO DI SOCCORSO

- SISTEMA DI AREAZIONE CALDO E FREDDO
- DOCCETTA CON EROGAZIONE ACQUA
- 2 BOX PER TRASPORTO CANI



TRA009

GABBIA PER TRASPORTO CANI

Gabbia trasporto speciale a 2 posti con 1 separatore estraibile.
Dotata di ruote piene tutte frenanti per uso esterno e interno.
Dimensioni esterne gabbia (escluso ruote): L100xP100xH80 cm
Dimensioni esterne gabbia (incluso ruote): L100xP100xH93cm
4 maniglie laterali con rinforzo richiudibili sui laterali,
poste nella profondità di 100 cm.

DOG TRASPORTATION CAGE

Special transport cage for 2 people with 1 removable separator.
Equipped with full wheels all braking for external and internal use.
External dimensions cage (excluding wheels): L100xP100xH80 cm
External dimensions cage (including wheels): L100xP100xH93cm
4 side handles with reinforcement can be closed on the sides,
placed in the depth of 100cm.

TRA010

GABBIA PER TRASPORTO CANI

Gabbia trasporto speciale a 2 posti con 1 separatore estraibile.
Dotata di ruote piene tutte frenanti per uso esterno e interno.
Dimensioni esterne gabbia (escluso ruote): L100xP100xH60 cm
Dimensioni esterne gabbia (incluso ruote): L100xP100xH73cm
4 maniglie laterali con rinforzo richiudibili sui laterali, poste
nella profondità di 100cm.

DOG TRASPORTATION CAGE

Special transport cage for 2 people with 1 removable separator.
Equipped with full wheels all braking for external and internal use.
External dimensions cage (excluding wheels): L100xP100xH60 cm
External dimensions cage (including wheels): L100xP100xH73cm
4 side handles with reinforcement can be closed on the sides,
placed in the depth of 100cm.

DOG TRANSPORTATION

TRASPORTO CANI



GABBIA PER TRASPORTO CANI

In alluminio e rete zincata.
La parte posteriore, a richiesta, può essere inclinata per adattarsi al baule del mezzo di trasporto.

DOG TRASPORTATION CAGE

Made of aluminium and galvanized mesh. The rear part, on request, can be inclined to fit the trunk of the means of transport.

1 PORTA 1 DOOR

TRA001	Dim: L90xP55xH70 cm
TRA002	Dim: L88xP66xH80 cm
TRA003	Dim: L55xP56xH96 cm
TRA004	Dim: L108xP77xH72 cm
TRA005	Dim: L88xP68xH88 cm
TRA006	Dim: L88xP60xH60 cm

POSSIBILITÀ DI REALIZZAZIONE A 2 PORTE E UN DIVISORIO

POSSIBILITY OF 2-DOOR CONSTRUCTION AND A PARTITION

TRA001/2	Dim: L90xP55xH70 cm
TRA002/2	Dim: L88xP66xH80 cm
TRA004/2	Dim: L108xP77xH72 cm
TRA005/2	Dim: L88xP68xH88 cm
TRA006/2	Dim: L88xP60xH60 cm

ACCTRA001

CASSETTO DI RACCOLTA PER GABBIA DI TRASPORTO

COLLECTION DRAWER FOR TRANSPORT CAGE

Con pianetto in pvc, posizionabile in tutte le gabbie.

With PVC platform, fitting in any cage.



TRA008

TRASPORTINO PROFESSIONAL

Trasportino in resina termoplastica per trasporto. Porta in acciaio plasticato con serratura di sicurezza con 4 punti di fissaggio. Ganci laterali con chiusura a scatto e blocco di sicurezza. Maniglia estraibile e allungabile con vano portaoggetti. Posizionabile su automezzi. Tappeto igienico drenante incluso. Portata massima: 45 Kg - Dimensioni: L60xP91xH66,5 cm

PROFESSIONAL CAPTURE CAGE

Transport container in thermoplastic resin for transport. Plasticized steel door with safety lock with 4 fixing points. Side hooks with snap closure and safety lock. Removable and extendable handle with storage compartment. Can be positioned on vehicles. Hygienic draining mat included. Maximum capacity: 45 Kg Dimensions: L60xP91xH66.5 cm

DOG TRANSPORTATION

TRASPORTO CANI











BARAMB001

BARELLA PER AMBULANZA "SOCCORSO DOG SYSTEM"

Studiata e ideata per tutti i mezzi di soccorso e unità cinofile che usufruiscono dell'ausilio di un amico a 4 zampe , garantisce sicurezza nel trasporto e versatilità di utilizzo. La barella con fori garantisce pulizia e igiene anche per lunghi viaggi, la vaschetta è estraibile per una facile pulizia. Realizzabile anche su misura. Dim: L110xP60xH82,4 cm.

"DOG RESCUE SYSTEM" AMBULANCE STRETCHER

Studied and developed for any rescue vehicle used by K9 rescue teams.
It guarantees safety and versatility. The stretcher with holes ensures hygiene and easy-cleaning even for long journeys; the base tray is removable for easy-cleaning.
Can be made to measure. Dim: W110xD60xH82,4 cm.

WILD CAGES

GABBIE SELVATICI

POSSIBILITA' DI REALIZZAZIONE SU MISURA
POSSIBILITY OF CUSTOMIZED REALIZATION



TELO OSCURANTE BLIND COVER



MANGIATOIA MANGER





3 PORTE OGNI BOX
3 DOORS EACH BOX

TRESPOLO PERCH





MANGIATOIA CHIUSA LATO ESTERNO
EXTERNAL SIDE CLOSED FEEDER

GASELV001

GABBIA PER SELVATICI

Gabbia realizzata per animali selvatici, in acciaio inox Aisi 304. 4 Ruote conduttive per staticità elettromagnetica tutte frenanti. Gabbia realizzata per animali selvatici, 3 porte, 4 posti, cada modulo 1 mtx1mt x1 mt. Vaschetta di raccolta asportabile dall'esterno grazie alle speciali porte ribassate.
Sulla porta più grande vi è applicata la mangiatoia apribile sul lato esterno. All'interno trespolo regolabile in altezza per posizionamento in base alla dimensione dell'animale.
Pianetti in acciaio plastificato per l'appoggio del paziente.
Ogni gabbia è predisposta con oscuranti per facilitare il lavoro dell'operatore e non disturbare il paziente all'interno.
Dimensioni totali L200xP100xH216,5 cm

WILD CAGE

Cage made for wild animals made on stainless steel Aisi 304. 4 Conductive wheels for electromagnetic static all braking. Cage made for wild animals, 3 doors, 4 places, each module 1 mtx1mt x1 mt. Removable collection tray from the outside thanks to the special lowered doors.
On the larger door there is the opening manger on the external side. Inside, height-adjustable perch for positioning according to the size of the animal. Plastic coated shelves for patient support.
Each cage is prepared with blinds to facilitate the operator's work and not disturb the patient inside.
Total dimensions: L200xP100xH216.5 cm

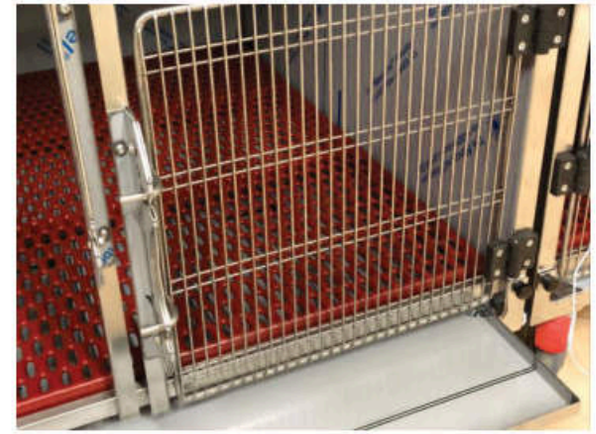

VASSOIO ESTRAIBILE REMOVABLE TRAY



INTENSIVI

INT002



Culla totalmente elettrica, ad altezza fissa con Trendelenburg, con vasca raccolta liquidi e vaschetta residuo, struttura in acciaio inox verniciato con polveri epossidiche, piano realizzato in HPL, 2 sponde apribili alte 60 cm a battente in polietilene. Dotata di 2 ripiani a giorno e contenitori porta monouso. Armadio con impianto integrato.
Dimensioni esterne tot. L164xP83xH199 cm

IN DOTAZIONE:

0) 2 Porte ossigeno
1) Divisorio estraibile
2) Ossigeno terapia interna regolabile manualmente attraverso leve "ON"-"OFF" e collegato mediante un concentratore d'ossegeno o impianto centralizzato e canalizzato all'interno della degenza desiderata
3) Regolatore di umidità digitale con sensore interno
4) Regolatore di temperatura digitale con sensore interno
5) Chiusura manuale griglia ossigeno/umidità per ogni gabbia
6) Riscaldatore gabbia a serpentina
7) Vano tecnico per alloggiamento eventuale deumidificatore aria o concentratore
8) Accensione e spegnimento ventole per ricircolo aria manuale

Tutti gli accessori di cui sopra sono doppiati per rendere i due posti degenza indipendenti e/o comunicanti tra loro facendo diventare la gabbia con un unico posto per pazienti più grandi.

ESCLUSI:

9) Supporto per pompa infusione
10) Concentratore (CON002R)
11) Deumidificatore

Dimensioni gabbia inferiore L115xP60xH60.5 cm



Fully electric crib, fixed height with Trendelenburg, with liquid collection tank and residual tank, structure in stainless steel painted with epoxy powders, top made of HPL, 2 opening shelves 60 cm high with polyethylene swing.
Equipped with 2 shelves per day and disposable door containers. Cabinet with integrated system.
External dimensions tot. L164xP83xH199 cm

IN THE BOX:

0) 2 oxygen ports
1) Removable divider
2) Internal oxygen therapy manually adjustable through levers "ON"-"OFF" and connected by a ossegenic concentrator or centralized system and channeled within the desired stay
3) Digital humidity controller with internal sensor
4) Digital temperature controller with internal sensor
5) Manual closing of oxygen/moisture grid for each cage
6) Coil cage heater
7) Technical compartment for housing possible air dehumidifier or concentrator
8) Manual air recirculation fans on and off

All the above accessories are doubled to make the two seats independent and/ or communicating with each other making the cage become a single place for larger patients.

NOT INCLUDED:

9) Support for infusion pump
10) Concentrator (CON002R)
11) Dehumidifier

Dimensions lower cage L115xP60xH60.5 cm

VANO TECNICO:
Deumidificatore **ESCLUSO.**
Nel caso si voglia collegare il deumidificatore, è necessario inserire un contenitore/tanica per evitare fuori uscita di liquidi all'interno del vano tecnico.

TECHNICAL AREA:
Dehumidifier NOT included.
If you want to connect the dehumidifier, it is necessary to insert a container/ tank to prevent out of liquid in the technical compartment.





INT003



Culla totalmente elettrica, ad altezza fissa con Trendelenburg, con vasca raccolta liquidi e vaschetta residuo, struttura in acciaio inox verniciato con polveri epossidiche, piano realizzato in HPL, 2 sponde apribili alte 60 cm a battente in polietilene.
Dotata di 2 ripiani a giorno e contenitori porta monouso. Armadio con impianto integrato.
Dimensioni esterne tot. L164xP75xH155 cm

IN DOTAZIONE:

0) 2 Porte ossigeno
1) Divisorio estraibile
2) Ossigeno terapia interna regolabile manualmente attraverso leve "ON"-"OFF" e collegato mediante un concentratore d'ossegeno o impianto centralizzato e canalizzato all'interno della degenza desiderata
3) Regolatore di umidità digitale con sensore interno
4) Regolatore di temperatura digitale con sensore interno
5) Chiusura manuale griglia ossigeno/umidità per ogni gabbia
6) Riscaldatore gabbia a serpentina
7) Vano tecnico per alloggiamento eventuale deumidificatore aria o concentratore
8) Accensione e spegnimento ventole per ricircolo aria manuale

Tutti gli accessori di cui sopra sono doppiati per rendere i due posti degenza indipendenti e/o comunicanti tra loro facendo diventare la gabbia con un unico posto per pazienti più grandi.

ESCLUSI:

9) Supporto per pompa infusione
10) Concentratore (CON002R)
11) Deumidificatore

Dimensioni gabbia inferiore L115xP60xH75 cm

VANO TECNICO:
Deumidificatore **ESCLUSO**.
Nel caso si voglia collegare il deumidificatore, è necessario inserire un contenitore/tanica per evitare fuori uscita di liquidi all'interno del vano tecnico.

TECHNICAL AREA:
Dehumidifier NOT included.
If you want to connect the dehumidifier, it is necessary to insert a container/ tank to prevent out of liquid in the technical compartment.





Fully electric crib, fixed height with Trendelenburg, with liquid collection tank and residual tank, structure in stainless steel painted with epoxy powders, top made of HPL, 2 opening shelves 60 cm high with polyethylene swing.
Equipped with 2 shelves per day and disposable door containers. Cabinet with integrated system. External dimensions tot. L164xP75xH155 cm

IN THE BOX:

0) 2 oxygen ports
1) Removable divider
2) Internal oxygen therapy manually adjustable through levers "ON"-"OFF" and connected by a ossegenic concentrator or centralized system and channeled within the desired stay
3) Digital humidity controller with internal sensor
4) Digital temperature controller with internal sensor
5) Manual closing of oxygen/moisture grid for each cage
6) Coil cage heater
7) Technical compartment for housing possible air dehumidifier or concentrator
8) Manual air recirculation fans on and off

All the above accessories are doubled to make the two seats independent and/ or communicating with each other making the cage become a single place for larger patients.

NOT INCLUDED:

9) Support for infusion pump
10) Concentrator (CON002R)
11) Dehumidifier

Dimensions lower cage L115xP60xH75 cm

INTENSIVE
INTENSIVI

INT004



Gabbia per terapia intensivi disposta su ruote delle quali due frenanti, dotata di armadiatura sul fianco dove posizionare l'attrezzatura con 1 anta apribile.
Dimensioni esterne tot. L141xP62H152 cm

PARTE SUPERIORE:
2 posti intensivi ricovero separati tramite un divisorio, con la possibiltà di regolare per ciascun posto: Ossigeno, Calore, Umidità e Raffrescamento:
Dim. gabbia superiore: L121xP60xH60,5 cm

IN DOTAZIONE:
0) 2 Porte ossigeno
1) Divisorio estraibile
2) Ossigeno terapia interna regolabile manualmente attraverso leve "ON"-"OFF" e collegato mediante un concentratore d'ossegeno o impianto centralizzato e canalizzato all'interno della degenza desiderata
3) Regolatore di umidità digitale con sensore interno
4) Regolatore di temperatura digitale con sensore interno
5) Chiusura manuale griglia ossigeno/umidità per ogni gabbia
6) Riscaldatore gabbia a serpentina
7) Vano tecnico per alloggiamento eventuale deumidificatore aria o concentratore
8) Accensione e spegnimento ventole per ricircolo aria manuale
9) 2 prese Shuko
Tutti gli accessori di cui sopra sono doppiati per rendere i due posti degenza indipendenti e/o comunicanti tra loro facendo diventare la gabbia con un unico posto per pazienti più grandi.

ESCLUSI:
10) Supporto per pompa infusione
11) Concentratore (CON002R)
12) Deumidificatore

PARTE INFERIORE:
Vano tecnico per alloggiamento eventuale deumidificatore e concentratore
Dimensioni vano inferiore: L121xP60xH75 cm

Cage for intensive therapy arranged on wheels of which two brakes, equipped with a locker on the side where to place the equipment with 1 opening door.
External dimensions tot. L141xP62H152 cm

UPPER PART:
2 intensive shelter places separated by a partition, with the possibility of adjusting for each place: Oxygen, Heat, Humidity and Cooling.Dim. upper cage: L121xP60xH60.5 cm
IN THE BOX:
0) 2 oxygen ports
1) Removable divider
2) Internal oxygen therapy manually adjustable through levers "ON"-"OFF" and connected by means of a ossegenic concentrator or centralized system and channeled within the desired stay
3) Digital humidity controller with internal sensor
4) Digital temperature controller with internal sensor
5) Manual closing of oxygen/moisture grid for each cage
6) Coil cage heater
7) Technical compartment for housing possible air dehumidifier or concentrator
8) Manual air recirculation fans on and off
9) 2 Shuko sockets
All the above accessories are doubled to make the two seats independent and/ or communicating with each other making the cage a single place for larger patients.
NOT INCLUDED:
10) Support for infusion pump
11) Concentrator (CON002R)
12) Dehumidifier

LOWER PART:
Technical compartment for possible dehumidifier and concentrator housing.
Lower compartment dimensions: L121xP60xH75 cm

VANO TECNICO:
Deumidificatore **ESCLUSO.**
Nel caso si voglia collegare il deumidificatore, è necessario inserire un contenitore/tanica per evitare fuori uscita di liquidi all'interno del vano tecnico.

TECHNICAL AREA:
Dehumidifier NOT included.
If you want to connect the dehumidifier, it is necessary to insert a container/ tank to prevent out of liquid in the technical compartment.





INT005

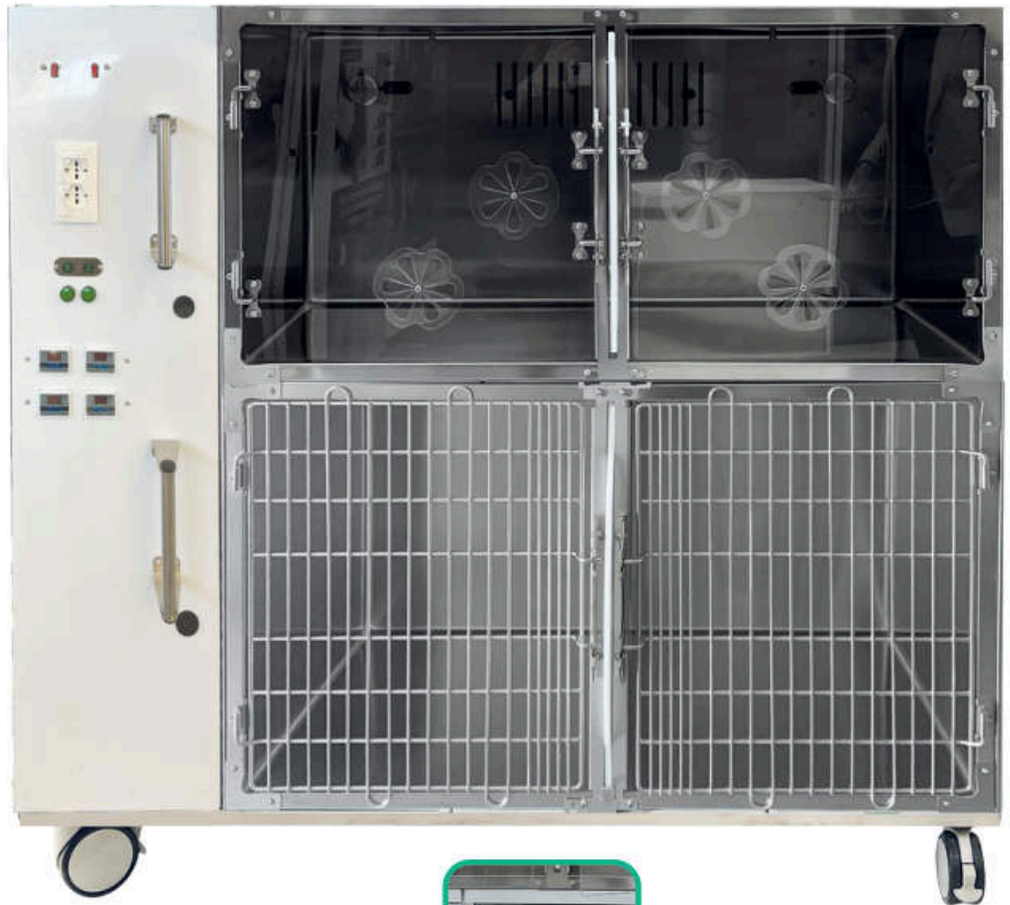

Gabbia per terapia intensivi disposta su ruote delle quali due frenanti, dotata di armadiatura sul fianco dove posizionare l'attrezzatura con 1 anta apribile.
Dimensioni esterne tot. L164xP62H152 cm

PARTE SUPERIORE:
2 posti intensivi ricovero separati tramite un divisorio, con la possibiltà di regolare per ciascun posto: Ossigeno, Calore, Umidità e Raffrescamento.
Dim. gabbia superiore: L121xP60xH60,5 cm

IN DOTAZIONE:
0) 2 Porte ossigeno
1) Divisorio estraibile
2) Ossigeno terapia interna regolabile manualmente attraverso leve "ON"-"OFF" e collegato mediante un concentratore d'ossegeno o impianto centralizzato e canalizzato all'interno della degenza desiderata
3) Regolatore di umidità digitale con sensore interno
4) Regolatore di temperatura digitale con sensore interno
5) Chiusura manuale griglia ossigeno/umidità per ogni gabbia
6) Riscaldatore gabbia a serpentina
7) Vano tecnico per alloggiamento eventuale deumidificatore aria o concentratore
8) Accensione e spegnimento ventole per ricircolo aria manuale
9) 2 prese Shuko
Tutti gli accessori di cui sopra sono doppiati per rendere i due posti degenza indipendenti e/o comunicanti tra loro facendo diventare la gabbia con un unico posto per pazienti più grandi.

ESCLUSI:
10) Supporto per pompa infusione
11) Concentratore (CON002R)
12) Deumidificatore

PARTE INFERIORE:
2 posti inferiori standard per posizionare il paziente con un divisorio estraibile (no intensivi). Dimensioni gabbia inferiore: L121xP60xH75 cm

Cage for intensive therapy arranged on wheels of which two brakes, equipped with a locker on the side where to place the equipment with 1 opening door.
External dimensions tot. L164xP62H152 cm

UPPER PART:
2 intensive shelter places separated by a partition, with the possibility of adjusting for each place: Oxygen, Heat, Humidity and Cooling.
Dim. upper cage: L121xP60xH60.5 cm

IN THE BOX:
0) 2 oxygen ports
1) Removable divider
2) Internal oxygen therapy manually adjustable through levers "ON"-"OFF" and connected by means of a ossegenic concentrator or centralized system and channeled within the desired stay
3) Digital humidity controller with internal sensor
4) Digital temperature controller with internal sensor
5) Manual closing of oxygen/moisture grid for each cage
6) Coil cage heater
7) Technical compartment for housing possible air dehumidifier or concentrator
8) Manual air recirculation fans on and off
9) 2 Shuko sockets
All the above accessories are doubled to make the two seats independent and/ or communicating with each other making the cage a single place for larger patients.

NOT INCLUDED:
10) Support for infusion pump
11) Concentrator (CON002R)
12) Dehumidifier

LOWER PART:
2 standard lower seats to place the patient with a removable partition (no intensive).
Dimensions lower cage: L121xP60xH75 cm

VANO TECNICO:
Deumidificatore **ESCLUSO.**
Nel caso si voglia collegare il deumidificatore, è necessario inserire un contenitore/tanica per evitare fuori uscita di liquidi all'interno del vano tecnico.

TECHNICAL AREA:
Dehumidifier NOT included.
If you want to connect the dehumidifier, it is necessary to insert a container/ tank to prevent out of liquid in the technical compartment.







INT001

CULLA TERAPIA INTENSIVI MOD. MATRIS

Culla totalmente elettrica, ad altezza variabile con Trendelenburg, struttura in ABS e acciaio verniciato con polveri epossidiche, piano realizzato in HPL, sponde in polietilene.
Dimensioni: L162.5xP86.4xHmax110.7xHmin70.7 cm

CRADLE FOR INTENSIVE CARE MOD. MATRIS

Totally electric cradle, variable height with Trendelenburg, ABS structure and epoxy painted steel, top made of HPL, polyethylene sides.
Dimension: W162.5xD86.4xHmax110.7xHmin70.7 cm







INT001/A Batteria emergenza Emergency battery

INT001/D Morsetto inserimento asta p/flebo e p/bombole
Clamp for insertion of drip and for cylinders



INT001/C
Asta porta flebo a due ganci regolabile in altezza L25-P6-H130
Drip stand with two hooks adjustable in height L25-P6-H130



INT001/E Materasso per culla con salva materasso a sacco con cerniera impermeabile L132xP72xH10 cm
Cradle mattress with save bag mattress waterproof zipperL132xD72xH10 cm

INTENSIVE

INTENSIVI



INT006/SL

GABBIA INTENSIVI PER MAGNETOTERAPIA E RISCALDAMENTO PAZIENTE SU SLITTA

INTENSIVE CAGE FOR MAGNETOTHERAPY ON SLEED

Ingombro totale. L75xP72xH145 cm
Dim. Gabbia: L60xP62xH60 cm



INT006/R

GABBIA INTENSIVI SU RUOTE

INTENSIVE CAGE ON WHEELS



INT006/P

GABBIA INTENSIVI SU PIEDINI

INTENSIVE CAGE ON FEET



INT006/Z

GABBIA INTENSIVI SU ZOCCOLO

INTENSIVE CAGE ON PLINTH

OPTIONAL PER INTENSIVI



FLU001R

SCATOLA FLUSSOSIMETRICA 1 GAS

Entrata per O2 alla base dell'unità di alimentazione destinata ad essere raccordata ai circuiti di alimentazione centralizzata dei gas oppure alle bombole complete di riduttori di pressione.

FLOW METER BOX TO 1 GAS

Inlet for O2 at the base of the supply unit intended to be connected to central gas supply circuits or cylinders complete with pressure reducers.



CON001R

CONCENTRATORE OSSIGENO 5 LT

Classe II, Tipo BF.
Caratteristiche tecniche:
Campo di flusso: 0,5 ~ 5 l/min
Conc.ossigeno: 95,5 - 87 %
Pressione di uscita: 40 ~ 70 kPa
Potenza in ingresso: 350 W
Dim.-peso: 39x24xh 50 cm - 16 kg



CIR001R

CIRCUITO CALCE SODATA

Circuito composto da cestello calce sodata, valvola pop-off, pallone da 2 lt e tubo coassiale. Capacità 470gr

LIME SODA CIRCUIT

Circuit composed of a soda lime basket, pop-off valve, 2 lt balloon and coaxial tube. Capacity 470gr



CON002R

CONCENTRATORE OSSIGENO 10 LT

Caratteristiche tecniche:
Campo di flusso: 10 l/min
Concentrazione di ossigeno: 93 %
Pressione di uscita: 40 ~ 70 kPa
Dim. peso: 37x38xh 60 cm - 27 kg

ACCESSORI



ACCINT002

PORTAPOMPE

PUMP HOLDER

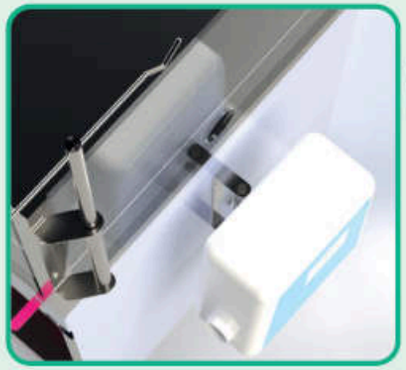

ACCINT003

PORTARISCALDATORE

HEATING CARRIER

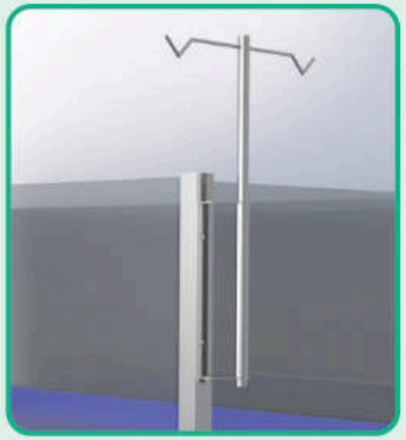

ACCINT004

PORTAFLEBO PER INTENSIVI

INTENSIVE CARE DRIP TRAY



OZONE STATION

OZONE STATION

OZONVET001 OZONIZZATORE "OZONE STATION"

Apparecchio dotato di 2 cestelli separati.
Dimensioni esterne: L74xP42.5xH29 cm
Tempo di disinfezione: 15 min. 220 Volt

Device equipped with
2 separate baskets.
External dimensions: L74xD42.5xH29 cm
Disinfection time: 15 min. 220 Volts

Collegare OZONVET001 alla presa di corrente, aprire lo sportello attraverso il pomolo e inserire all'interno elementi da sanificare. **(L'OZONO È UN POTENTE OSSIDANTE E CHE POTREBBE DANNEGGIARE ALCUNI ELEMENTI SPECIFICI COME LA FIBRA OTTICA; E' SUFFICIENTE PROTEGGERLA CON GLI APPOSITI CAPPUCCI DI CUI GLI STRUMENTI LAPAROSCOPICI SONO DOTATI)**
Chiudere lo sportello e premere il tasto nero di accensione "ON" (acceso).
A questo punto si accenderà la spia rossa di ozono in funzione e questa rimarrà accesa per tutta la durata di sanificazione. Una volta terminato il processo la macchina si disattiverà aprendo automaticamente la serratura magnetica. L'ozono prodotto dalla macchina nei primi 5 minuti, verrà man mano abbattuto nei successivi 15 min, lasciando una piccola quantità di ozono che si abbatterà totalmente all'apertura del coperchio. OZONVET001 è stata realizzata in Acciaio Inox Aisi 304 e ha un fusibile di protezione contro le sovratensioni. **PUNTI DI FORZA DELLA SANIFICAZIONE AD OZONO PER STRUMENTI LAPAROSCOPICI**. L'esigenza attuale di abbattere in modo significativo la quantità di rifiuti prodotti trova una risposta soddisfacente nella produzione di oggetti riutilizzabili. Tuttavia, occorre adottare metodi di igienizzazione appropriati per le attrezzature adoperate durante gli interventi chirurgici, ad esempio, gli strumenti laparoscopici: i loro componenti elettrici vengono protetti da una pellicola che non permette la loro ossidazione.
Sicuramente, la sanificazione ad ozono è una procedura indicata in questo settore, poiché inattivano i ceppi virali e distruggere batteri, muffe, funghi e insetti infestanti impedendone la moltiplicazione.



2 CESTELLI INTERNI
DIM.: L5,5xP17,5xH23,6 cm CAD.
2 INTERNAL BASKETS
DIM: W5,5xD17,5xH23,6 cm CAD.



SANIFICARE CON L'OZONO
SANITIZE WITH OZONE

Connect OZONVET001 to the power outlet, open the door through the knob and insert elements to sanitize inside. (OZONE IS A POWERFUL OXIDANT AND ONE THAT COULD DAMAGE CERTAIN SPECIFIC ELEMENTS SUCH AS OPTICAL FIBRE; AND' IT IS SUFFICIENT TO PROTECT IT WITH THE APPROPRIATE CAPS WITH WHICH LAPAROSCOPIC INSTRUMENTS ARE EQUIPPED)
Close the door and press the black power "ON" button (on). At this point the red ozone warning light will come on and it will remain on for the entire duration of sanitization. Once the process is finished the machine will deactivate by automatically opening the magnetic lock. The ozone produced by the machine in the first 5 minutes will gradually be reduced in the following 15 minutes, leaving a small quantity of ozone which will completely reduce when the lid is opened. OZONVET001 was made of Aisi 304 Stainless Steel and has a surge protection fuse. STRENGTHS OF OZONE SANITIZATION FOR LAPAROSCOPIC INSTRUMENTS. The current need to significantly reduce the amount of waste produced finds a satisfactory answer in the production of reusable objects. However, it is necessary to adopt appropriate sanitization methods for the equipment used during surgical interventions, for example, laparoscopic instruments: their electrical components are protected by a film that does not allow their oxidation.
Certainly, ozone sanitization is an indicated procedure in this sector, as they inactivate viral strains and destroy bacteria, mould, fungi and insect pests, preventing their multiplication.

CONTROLLO QUALITÀ PER NEGATIVITÀ BATTERIOLOGICA E MICOTICA REALIZZATO DA PARMALAB
QUALITY CONTROL FOR BACTERIOLOGICAL AND MYCOTIC NEGATIVITY CARRIED OUT BY PARMALAB

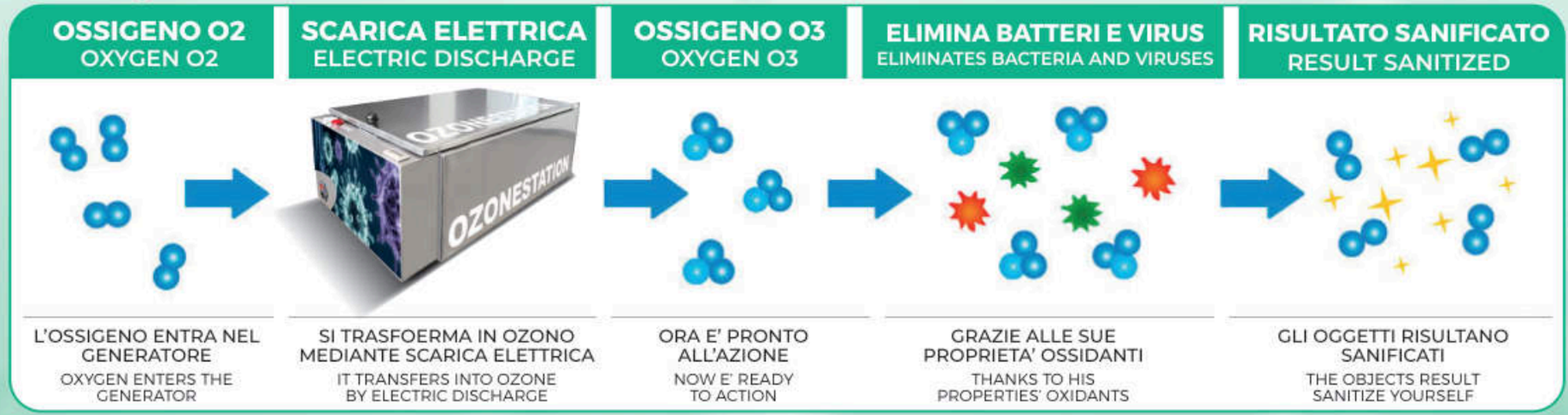



Quando si effettuano interventi chirurgici sui pazienti, bisogna disporre di apparecchiature di ultima generazione e mettere in pratica tecniche studiate ad hoc per ottenere esiti positivi. Inoltre, è fondamentale igienizzare ogni componente per impedire la contaminazione batterica e possibili complicanze gravi per gli animali. Le attrezzature adoperate devono essere disinfettate con prodotti specifici e procedure ottimali. Da oltre 30 anni lavoriamo a fianco dei veterinari per ideare e fornire loro soluzioni efficaci per la cura e l'assistenza dei nostri amici a quattro zampe. In particolare, sviluppiamo macchinari all'avanguardia per la sanificazione ad ozono degli strumenti laparoscopici. La prevenzione delle infezioni e della diffusione dei virus negli ambulatori veterinari si fonda sul contrasto della loro trasmissione. Per svolgere questa funzione, l'ozono è la sostanza più indicata, poiché economico, sicuro ed estremamente efficace.
Infatti, ha la capacità di pulire in profondità anche i punti più nascosti degli ambienti e dei dispositivi medicochirurgici.
Per questo motivo, la sanificazione ad ozono viene raccomandata per la disinfezione degli strumenti laparoscopici.

OZONVET001 è composto da due parti separate tra loro:

- Parte componentistica
- Parte per la disinfestazione: l'impulso dell'ozono all'interno dell'apparecchio avviene per irradiazione
- Interruttore nero: accensione del dispositivo
- Luce bianca: l'apparecchiatura è alimentata
- Timer: automatico
- Luce rossa: mentre la luce è accesa l'apparecchiatura sta producendo ozono o sta completando l'abbattimento dello stesso.
- Pomolo di apertura: sollevare per aprire lo sportello dell'apparecchiatura
- Timer: timer conta ore di lavoro, validi per la manutenzione e garanzia impostato a 4000 ore lavoro con la sostituzione della guarnizione chiusura porta (art. GUARN001) e il tubo ozono (art. LAMPOZ001).
- Ogni 3000 ore fare test presso laboratori certificati per la garanzia della sanificazione e del buon funzionamento
- PS:Il veterinario deve eseguire tamponi di routine (consigliato ogni 3 mesi)

When surgical interventions are carried out on patients, it is necessary to have the latest generation equipment and put into practice techniques designed specifically to obtain positive results. Furthermore, it is essential to sanitize each component to prevent bacterial contamination and possible serious complications for animals. The equipment used must be disinfected with specific products and optimal procedures. For over 30 years, we have worked alongside veterinarians to devise and provide them with effective solutions for the care and assistance of our four-legged friends. In particular, we develop state-of-the-art machinery for ozone sanitization of laparoscopic instruments. The prevention of infections and the spread of viruses in veterinary clinics is based on combating their transmission. To perform this function, ozone is the most suitable substance, as it is economical, safe and extremely effective.
In fact, it has the ability to deeply clean even the most hidden points of medical-surgical environments and devices.
For this reason, ozone sanitization is recommended for the disinfection of laparoscopic instruments.

OZONVET001 consists of two parts separated from each other:

- Component part
- Part for pest control: the ozone pulse inside the apparatus is by irradiation
- Black switch: turning on the device
- White light: the equipment is powered
- Timer: automatic
- Red light: while the light is on the equipment is producing ozone or completing its abatement.
- Opening knob: lift to open the equipment door
- Timer: Timer counts working hours, valid for maintenance and warranty set to 4000 working hours with the replacement of the door closing gasket Blind. GUARN001) and the ozone tube (art. LAMPOZ001).
- Every 3000 hours carry out tests at certified laboratories to guarantee sanitization and good functioning
- PS: Your veterinarian should perform routine swabs (recommended every 3 months)

OZONE STATION

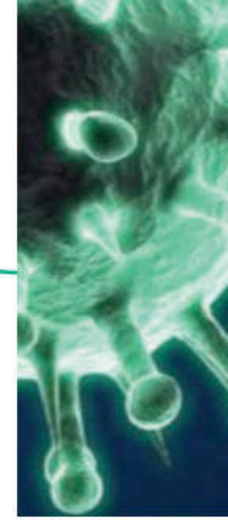

OZONCAR001

CARRELLO PER OZONSTATION "OZONVET001"

Realizzato in acciaio verniciato con polveri epossidiche, dotato di ruote di cui due frenanti. N. 1 cassetto e 1 ripiano.
Dim.: L86xP48xH85 cm - Dim. cassetto: L82xP40xH15 cm

Made of steel painted with epoxy powders, equipped with wheels including two brakes. N. 1 drawer and 1 shelf.
Dim. i: L86xP48xH85 cm - Dim. drawer: L82xP40xH15 cm



OZONCAR002

CARRELLO PER OZONSTATION "OZONVET001"

Realizzato in acciaio verniciato con polveri epossidiche, dotato di ruote di cui due frenanti. N. 2 cassetti e 1 ripiano.
Dim.: L86xP48xH85 cm - Dim. cassetto: L82xP40xH15 cm

Made of steel painted with epoxy powders, equipped with wheels including two brakes. N. 2 drawers and 1 shelf.
Dim. i: L86xP48xH85 cm - Dim. drawer: L82xP40xH15 cm



TAVOLI OPERATORI ELETTRICI
SURGERY ELECTRIC TABLES

TAVOLI OPERATORI IDRAULICI
SURGERY HYDRAULIC TABLES

ACCESSORI
ACCESSORIES

TAVOLI DA VISITA ELETTRICI
EXAMINATION ELECTRIC TABLES

TAVOLI DA VISITA
EXAMINATION TABLE

ACCESSORI TAVOLI
TABLES ACCESSORIES

LORY®
PROGETTI VETERINARI



TAVOLI TABLE

SURGERY ELECTRIC TABLES

TAVOLI OPERATORI ELETTRICI

Tutti i tavoli sono dotati di ganci posti sotto il piano per legare l'animale. Ad eccezione di quelli dotati di barre ortopediche.
All tables are equipped with hooks placed under the plane to tie the animal. Except those with orthopedic bars.



TAV009

TAVOLO ELETTRICO MODELLO ORTOPEDIC

Tavolo operatorio elettrico comandato da colonna decentrata, con piano in laminato radiotrasparente. Lo speciale movimento laterale permette al dottore di mettere il paziente in assetto operatorio corretto. E' dotato di barre laterali per ortopedia.
La struttura è realizzata in acciaio inox Aisi 304. E' in grado di effettuare tre movimenti: salita e discesa elettrico, basculante laterale manuale e Trendelenburg elettrico. Basamento ergonomico ad "Osso".

ELECTRIC TABLE "ORTOPEDIC MODEL"
Surgery electric table controlled by a decentralized column, with a radiolucent laminate top. The special lateral movement allows the doctor to put the patient in the correct operating structure. It is equipped with lateral orthopedics bars. The frame is made of Aisi 304 stainless steel. It is able to carry out three movement: electric ascent and descent, manual lateral tilting and electric Trendelenburg.

Materiale	acciaio inox aisi 304, laminato	Material	stainless steel aisi 304, laminate
Dimensioni	L145xP40xHmax105xHmin65 cm	Dimensions	W145xD40xHmax105xHmin65 cm
Portata	100 Kg	Max load	100 Kg
Potenza	250 W	Power	250 W
Motore	24 V	Engine	24 V

TAV009/B

TAVOLO ELETTRICO MODELLO ORTOPEDIC INOX

Con piano inox.

ELECTRIC TABLE "ORTOPEDIC INOX MODEL"



TAV009/C

TAVOLO ELETTRICO MODELLO ORTOPEDIC GREY

Tavolo operatorio elettrico comandato da colonna decentrata, con piano in laminato radiotrasparente. Lo speciale movimento laterale permette al dottore di mettere il paziente in assetto operatorio corretto. E' dotato di barre laterali per ortopedia. La struttura è realizzata in acciaio inox Aisi 304. E' in grado di effettuare tre movimenti: salita e discesa elettrico, basculante laterale manuale e Trendelenburg elettrico. Basamento ergonomico ad "H".

ELECTRIC TABLE MODEL "ORTHOPEDIC GREY"
Electric operating table controlled by a decentralized column, with radio-transparent laminate top. The special lateral movement allows the doctor to put the patient in the correct operating order. It is equipped with lateral bars for orthopedics. The structure is made of stainless steel AISI 304. It's capable of three movements: electric ascent and descent, manual side swing and electric Trendelenburg. Ergonomic "H" base.

Materiale	acciaio inox aisi 304, laminato	Material	stainless steel aisi 304, laminate
Dimensioni	L145xP40xHmax105xHmin65 cm	Dimensions	W145xD40xHmax105xHmin65 cm
Portata	100 Kg	Max load	100 Kg
Potenza	250 W	Power	250 W
Motore	24 V	Engine	24 V

Tutti i tavoli sono dotati di ganci posti sotto il piano per legare l'animale. Ad eccezione di quelli dotati di barre ortopediche.
All tables are equipped with hooks placed under the plane to tie the animal. Except those with orthopedic bars.

SURGERY ELECTRIC TABLES

TAVOLI OPERATORI ELETTRICI





TAV065

TAVOLO ELETTRICO SURGICAL MANUAL

Tavolo elettrico con piano a libro e vaschetta assiale raccogli liquidi. E' in grado di effettuare due movimenti: salita e discesa elettrico, Trendelenburg manuale.

ELECTRIC TABLE "MANUAL SURGICAL MODEL"
Worktop with hinged flap-fold fitted with axial liquid drain tray. It is able to carry out two movement: electric ascent and descent, manual Trendelenburg.





TAV010

TAVOLO ELETTRICO SYSTEM SURGICAL

Tavolo elettrico con piano a libro e vaschetta assiale raccogli liquidi. E' in grado di effettuare due movimenti: salita e discesa elettrico, Trendelenburg elettrico.

ELECTRIC TABLE "SYSTEM SURGICAL MODEL"
Worktop with hinged flap-fold fitted with axial liquid drain tray. It is able to carry out two movement: electric ascent and descent, electric Trendelenburg.

Materiale	acciaio inox aisi 304	Material	stainless steel aisi 304
Dimensioni	L145xP55xHmax108.5xHmin68.5 cm	Dimensions	W145xD55xHmax108.5xHmin68.5 cm
Portata	100 Kg	Max load	100 Kg
Potenza	250 W	Power	250 W
Motore	24 V	Engine	24 V

TAV011

TAVOLO ELETTRICO SURGERY MEDICAL

Tavolo elettrico con piano a libro e vaschetta assiale raccogli liquidi. E' in grado di effettuare due movimenti: salita e discesa elettrico, Trendelenburg elettrico. Dotato di 4 ruote tutte frenanti.

ELECTRIC TABLE "SURGERY MEDICAL MODEL"
Electric table with worktop and axial tray to collect liquids. It is able to carry out two movements: ascent and descent electric, Trendelenburg electric. Equipped with 4 wheels all braking.

Materiale	acciaio inox aisi 304	Material	stainless steel aisi 304
Dimensioni	L145xP55xHmax120xHmin40 cm	Dimensions	W145xD55xHmax120xHmin40 cm
Portata	100 Kg	Max load	100 Kg
Potenza	250 W	Power	250 W
Motore	24 V	Engine	24 V

SURGERY ELECTRIC TABLES

TAVOLI OPERATORI ELETTRICI

Tutti i tavoli sono dotati di ganci posti sotto il piano per legare l'animale. Ad eccezione di quelli dotati di barre ortopediche.
All tables are equipped with hooks placed under the plane to tie the animal. Except those with orthopedic bars.



TAV029

TAVOLO ELETTRICO MODELLO MINI ORTOPEDIC

Tavolo operatorio elettrico comandato da colonna decentrata, con piano in laminato radiotrasparente. Lo speciale movimento laterale permette al dottore di mettere il paziente in assetto operatorio corretto. E' dotato di barre laterali per ortopedia. Il telaio è realizzato in acciaio inox Aisi 304. E' in grado di effettuare tre movimenti: salita e discesa elettrico, basculante laterale manuale e Trendelenburg elettrico.

ELECTRIC TABLE "MINI ORTOPEDIC MODEL"

Surgery electric table controlled by a decentralized column, with a radiolucent laminate top. The special lateral movement allows the doctor to put the patient in the correct operating structure. It is equipped with lateral orthopedics bars. The frame is made of Aisi 304 stainless steel. It is able to carry out three movement: electric ascent and descent, manual lateral tilting and electric Trendelenburg.

Materiale	acciaio inox aisi 304, laminato
Dimensioni	L130xP40xHmax108,50xHmin68,5 cm
Portata	100 Kg
Potenza	250 W
Motore	24 V

Material	stainless steel aisi 304, laminate
Dimensions	W130xD40xHmax108.5xHmin68.5 cm
Max load	100 Kg
Power	250 W
Engine	24 V



TAV053

TAVOLO ELETTRICO MODELLO UNIVERSITY

Tavolo operatorio elettrico, azionato con pulsantiera che permette il comando totale di tutti i meccanismi del tavolo. E' in grado di effettuare due movimenti: salita e discesa e Trendelenburg, piano realizzato in acciaio inox con contenimento liquidi. Realizzato per operazioni di chirurgia neurologica, chirurgia reffrattiva ovvero in tutti i casi che il chirurgo debba operare in situazioni difficili e delicate. Questo è il motivo della nascita del tavolo University che grazie alla sula particolare rigidità non permette alcuna oscillazione durante questo tipo di operazioni . Dotato di ganci per legare il paziente

ELECTRIC TABLE "UNIVERSITY MODEL"

Electric operating table, operated with a push-button panel that allows total control of all table mechanisms. It is able to make two movements: up and down and Trendelenburg, top made of stainless steel with liquid containment. Made for neurological surgery, reffractive surgery or in all cases that the surgeon must operate in difficult and delicate situations.
This is the reason of the birth of the University table that thanks to its particular rigidity does not allow any oscillation during this type of operations . Equipped with hooks to tie the patien

Materiale	acciaio inox aisi 304, laminato
Dimensioni	L145xP50xHmax110xHmin70 cm
Portata	100 Kg
Potenza	250 W
Motore	24 V

Material	stainless steel aisi 304, laminate
Dimensions	W145xD50xHmax110xHmin70 cm
Max load	100 Kg
Power	250 W
Engine	24 V

Tutti i tavoli sono dotati di ganci posti sotto il piano per legare l'animale. Ad eccezione di quelli dotati di barre ortopediche.
All tables are equipped with hooks placed under the plane to tie the animal. Except those with orthopedic bars.

SURGERY ELECTRIC TABLES

TAVOLI OPERATORI ELETTRICI





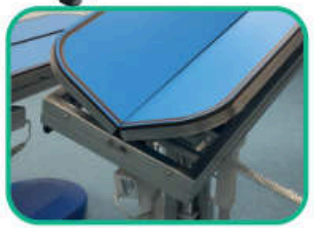

TAV033

TAVOLO ELETTRICO MODELLO BUTTERFLY

Tavolo operatorio elettrico comandato da colonna decentrata, con piano a libro in laminato e vaschetta assiale raccogli liquidi. Il telaio è realizzato in acciaio inox Aisi 304. E' in grado di effettuare tre movimenti completamenti elettrici: salita e discesa, Trendelenburg e controTrendelenburg (basculamento laterale).

ELECTRIC TABLE "BUTTERFLY MODEL"

Surgery electric table controlled by a decentralized column, with a laminate worktop with hinged flap-fold fitted with axial liquid drain tray.Frame is made of Aisi 304 stainless steel. It is able to carry out three electric movement: ascent and descent, Trendelenburg and lateral tilting.

Materiale	acciaio inox aisi 304, laminato	Material	stainless steel aisi 304, laminate
Dimensioni	L141.5xP55xHmax115xHmin75 cm	Dimensions	W141.5xD55xHmax115xHmin75 cm
Portata	100 Kg	Max load	100 Kg
Potenza	250 W	Power	250 W
Motore	24 V	Engine	24 V



TAV041

TAVOLO ELETTRICO MODELLO HAWK

Tavolo operatorio completamente elettrico azionato con pulsantiera che permette il comando totale di tutti i meccanismi del tavolo. E' in grado di effettuare tre movimenti completamenti elettrici: salita e discesa, Trendelenburg e MOVIMENTO DEI PIANI A LIBRO. Piani a libro in laminato, completo di vaschetta raccogli liquidi. E' dotato di barre laterali per ortopedia.

ELECTRIC TABLE "HAWK MODEL"

Full electric operating table working with pushbutton panel that allows the total control of all the mechanisms of the table. It is able to carry out three movements totally electric: ascent and descent, Trendelenburg and MOVEMENT OF THE BOOK PLANES. Radiolucent laminate worktop with hinged flap-fold fitted with axial liquid drain tray. It is equipped with lateral bars for orthopedics.

Materiale	acciaio inox aisi 304, laminato	Material	stainless steel aisi 304, laminate
Dimensioni	L141.5xP55xHmax100.5xHmin60.5 cm	Dimensions	W141.5xD55xHmax100.5xHmin60.5 cm
Portata	100 Kg	Max load	100 Kg
Potenza	250 W	Power	250 W
Motore	24 V	Engine	24 V

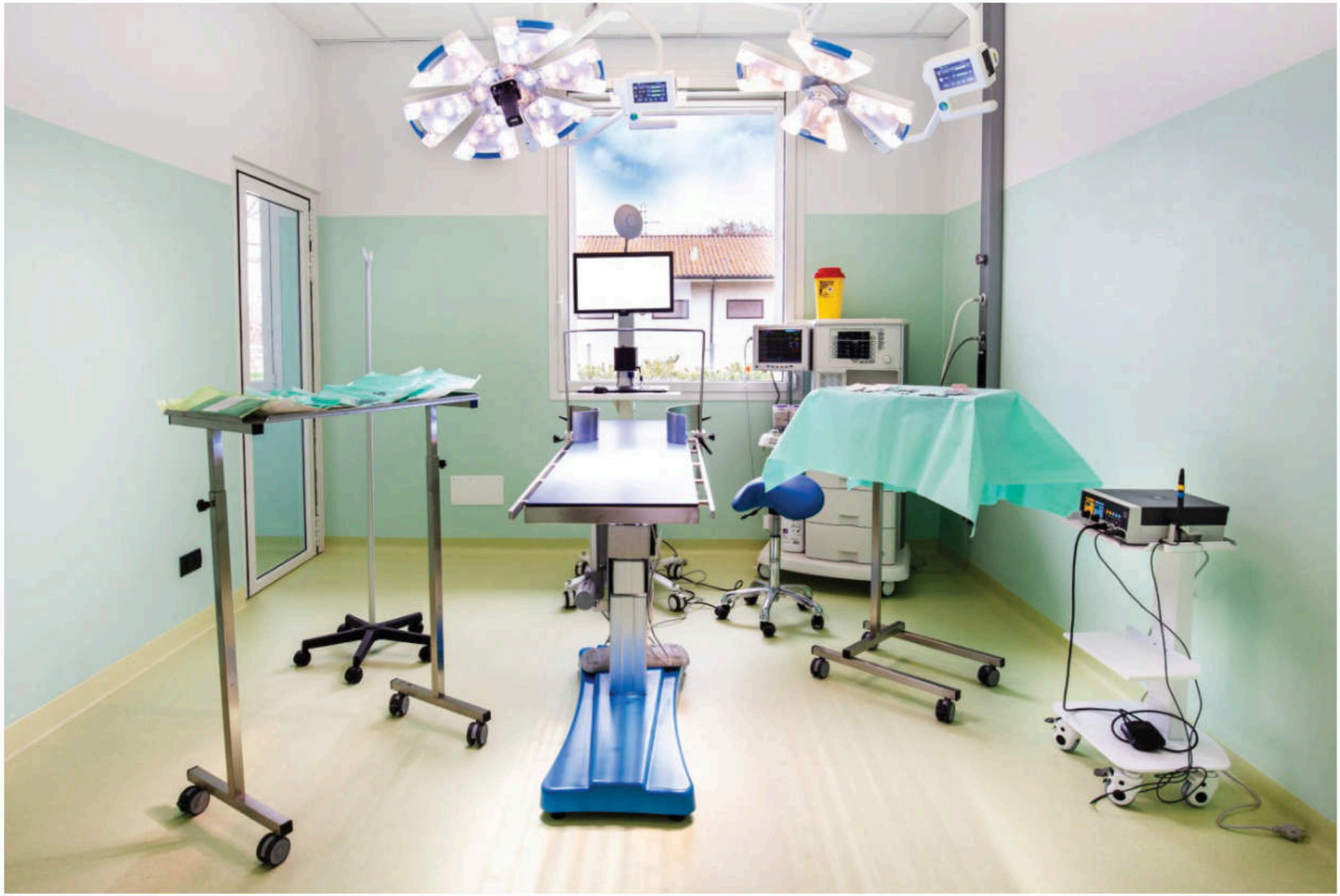

Tutti i tavoli sono dotati di ganci posti sotto il piano per legare l'animale. Ad eccezione di quelli dotati di barre ortopediche.
All tables are equipped with hooks placed under the plane to tie the animal. Except those with orthopedic bars.

SURGERY ELECTRIC TABLES

TAVOLI OPERATORI ELETTRICI

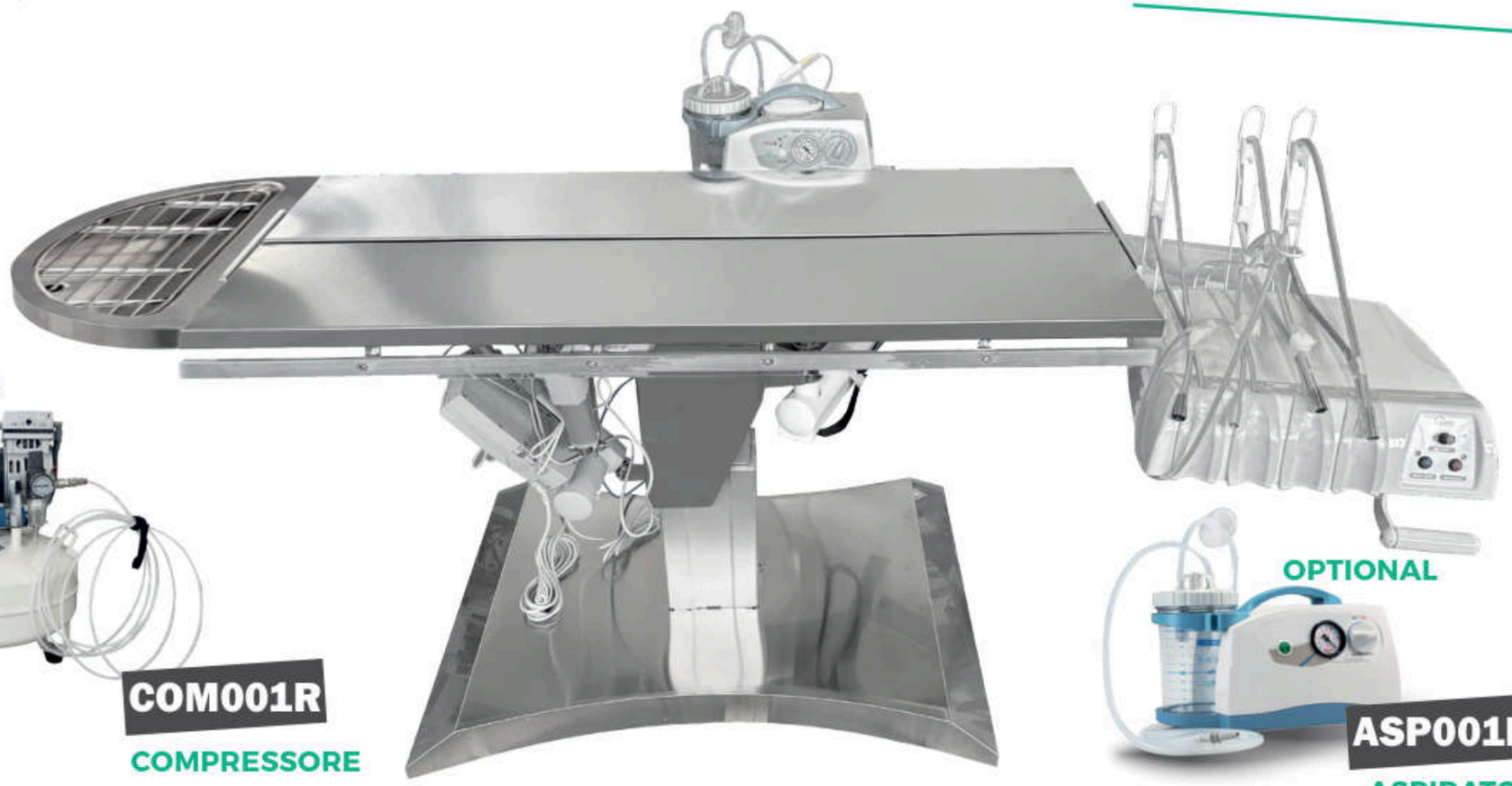

OPTIONAL

COM001R

COMPRESSORE

TAV068

OPTIONAL

ASP001R

ASPIRATORE CHIRURGICO

TAVOLO ELETTRICO MODELLO SCALER DENTAL SURGERY

Tavolo operatorio completamente elettrico azionato con pulsantiera che permette il comando totale di tutti i meccanismi del tavolo. È in grado di effettuare tre movimenti completamente elettrici: salita e discesa, Trendelenburg e MOVIMENTO DEL PIANO A LIBRO. Piano in acciaio inox completo di vaschetta raccogli liquidi. È dotato di barre laterali per ortopedia. Comprensivo di accessorio dentale. Basamento dal profilo ergonomico. Completo di braccio con riunito dentale. Faretra modulare a 4 strumenti, con fibre ottiche. Modulo con siringa aria acqua 3 funzioni acciaio. Modulo Micromotore elettrico modello MC3 a F.O.
Modulo per turbina a fibre ottiche. Modulo Ablatore TKD con manipolo e punta. Attacco per turbina. Steril Spray. Pedale reostato elettrico ON OFF. Incluso compressore. OPTIONAL: Aspiratore chirurgico e compressore. Completo di contrangolo con fibra ottica e kit frese.

ELECTRIC TABLE "SCALER DENTAL SURGERY"

Fully electric operating table with push button that allows the total control of all mechanisms of the table. It is able to make three completely electric movements: ascent and descent, Trendelenburg and MOVEMENT OF THE FLOOR TO BOOK. Stainless steel top complete with liquid collecting tray.
It is equipped with orthopedic side bars. Includes dental accessory. Base with ergonomic profile. Complete with arm and dental unit. Modular 4-instrument quiver, with optical fibers. Module with water air syringe 3 functions steel. Electric micromotor module model MC3 a F.O. Module for fiber optic turbine. TKD Ablator module with handle and tip. Turbine attachment. Steril Spray. Electric pedal ON OFF. Compressor included. OPTIONAL: Surgical vacuum cleaner and compressor. Complete with contra-angle handpiece with fiber optic and milling kit.

SURGERY ELECTRIC TABLES

TAVOLI OPERATORI ELETTRICI

Tutti i tavoli sono dotati di ganci posti sotto il piano per legare l'animale. Ad eccezione di quelli dotati di barre ortopediche.
All tables are equipped with hooks placed under the plane to tie the animal. Except those with orthopedic bars.



TAV030

TAVOLO ELETTRICO MODELLO WHITE SURGERY

Tavolo operatorio completamente elettrico azionato con pulsantiera che permette il comando totale di tutti i meccanismi del tavolo. E' in grado di effettuare tre movimenti completamenti elettrici: salita e discesa, Trendelenburg e MOVIMENTO DEI PIANI A LIBRO. Piano in acciaio inox completo di vaschetta raccogli liquidi. E' dotato di barre laterali per ortopedia. Predisposizi one per accessorio braccio porta ablatore. Basamento dal profilo ergonomico.

ELECTRIC TABLE "WHITE SURGERY MODEL"

Full electric operating table working with pushbutton panel that allows the total control of all the mechanisms of the table. It is able to carry out three movements totally electric: ascent and descent, Trendelenburg and MOVEMENT OF THE BOOK PLANES. Top in stainless steel complete with liquid collecting tray. It is equipped with lateral bars for orthopedics. Predisposition for optional scaler arm support. Ergonomic base.

Materiale	acciaio inox aisi 304
Dimensioni	L130xP55xHmax108.5xHmin60.5 cm
Portata	100 Kg
Potenza	250 W
Motore	24 V

Material	stainless steel aisi 304
Dimensions	W130xD55xHmax108.5xHmin60.5 cm
Max load	100 Kg
Power	250 W
Engine	24 V



TAV031

TAVOLO ELETTRICO MODELLO DENTAL & SURGERY

Tavolo operatorio completamente elettrico azionato con pulsantiera che permette il comando totale di tutti i meccanismi del tavolo. E' in grado di effettuare tre movimenti completamente elettrici: salita e discesa, Trendelenburg e MOVIMENTO DEL PIANO A LIBRO. Piano in acciaio inox completo di vaschetta raccogli liquidi. E' dotato di barre laterali per ortopedia. Comprensivo di accessorio dentale. Basamento dal profilo ergonomico.

ELECTRIC TABLE "DENTAL & SURGERY MODEL"

Full electric operating table working with push button panel that allows the total control of all the mechanisms of the table. It is able to carry out three movements totally electric: ascent and descent, Trendelenburg and MOVEMENT OF THE BOOK PLANES. Top in stainless steel complete with liquid collecting tray. It is equipped with lateral bars for orthopedics. Including dental accessory. Ergonomic base

Materiale	acciaio inox aisi 304
Dimensioni	L159xP55xHmax100.5xHmin60.5 cm
Portata	100 Kg
Potenza	250 W
Motore	24 V

Material	stainless steel aisi 304
Dimensions	W159xD55xHmax100.5xHmin60.5 cm
Max load	100 Kg
Power	250 W
Engine	24 V

Tutti i tavoli sono dotati di ganci posti sotto il piano per legare l'animale. Ad eccezione di quelli dotati di barre ortopediche.
All tables are equipped with hooks placed under the plane to tie the animal. Except those with orthopedic bars.

SURGERY ELECTRIC TABLES

TAVOLI OPERATORI ELETTRICI



TAV040

TAVOLO ELETTRICO MODELLO FULL ELECTRIC SURGERY

Tavolo operatorio completamente elettrico azionato con pulsantiera che permette il comando totale di tutti i meccanismi del tavolo. E' in grado di effettuare tre movimenti completamente elettrici: salita e discesa, Trendelenburg e MOVIMENTO DEL PIANO A LIBRO. Piano in acciaio inox completo di vaschetta raccogli liquidi. E' dotato di barre laterali per ortopedia.

ELECTRIC TABLE "FULL ELECTRIC SURGERY MODEL"
Full electric operating table working with pushbutton panel that allows the total control of all the mechanisms of the table. It is able to carry out three movements totally electric: ascent and descent, Trendelenburg and MOVEMENT OF THE BOOK PLANES. Top in stainless steel complete with liquid collecting tray. It is equipped with lateral bars for orthopedics.

Materiale	acciaio inox aisi 304
Dimensioni	L145xP55xHmax100.5xHmin60.5 cm
Portata	100 Kg
Potenza	250 W
Motore	24 V

Material	stainless steel aisi 304
Dimensions	W145xD55xHmax100.5xHmin60.5 cm
Max load	100 Kg
Power	250 W
Engine	24 V



TAV034

TAVOLO ELETTRICO PER GROSSI ANIMALI

Tavolo operatorio elettrico a doppia colonna. Movimento verticale e Trendelenburg azionabile con comando a pedali. Piano con scolo centrale e vaschetta raccogli liquidi. Piani laterali supplementari (Dim. L140xP20 cm) inclinabili verso l'alto per contenimento paziente e per aumentare le dimensioni del piano di

ELECTRIC TABLE "BIG ANIMALS MODEL"
Double column electric surgery table. Vertical and Trendelenburg movement actuated with pedal control. Top with central drain and liquid collecting tray. Additional side planes (Dim. W140xD20 cm) tilt upward for patient containment and to increase the size of the worktop.

Materiale	acciaio inox aisi 304
Dimensioni	L145xP55xHmax100.5xHmin60.5 cm
Portata	300 Kg
Potenza	250 W
Motore	24 V

Material	stainless steel aisi 304
Dimensions	W145xD55xHmax100.5xHmin60.5 cm
Max load	300 Kg
Power	250 W
Engine	24 V

SURGERY ELECTRIC TABLES

TAVOLI OPERATORI ELETTRICI

Tutti i tavoli sono dotati di ganci posti sotto il piano per legare l'animale. Ad eccezione di quelli dotati di barre ortopediche.
All tables are equipped with hooks placed under the plane to tie the animal. Except those with orthopedic bars.



TAV042

TAVOLO ELETTRICO MODELLO MATTEW

Tavolo elettrico con piano radiotrasparente, ideale per ortopedia e chirurgia. Grazie al suo piano traslabile orizzontalmente consente di essere utilizzato come tavolo radiografico. E' in grado di effettuare movimento di salita e discesa elettrico. Dotato di 4 ruote tutte frenanti.

ELECTRIC TABLE "MATTEW MODEL"

Electric table with radiotrasparente, ideal for orthopedics and surgery. Thanks to its horizontally transportable top, it can be used as an x-ray table. It is able to carry out movement of ascent and descent electric. Equipped with 4 wheels all braking.

Materiale	acciaio inox aisi 304	Material	stainless steel aisi 304
Dimensioni	L140xP60xHmax111xHmin33 cm	Dimensions	W140xD60xHmax111xHmin33 cm
Portata	100 Kg	Max load	100 Kg
Potenza	250 W	Power	250 W
Motore	24 V	Engine	24 V





TAV045

TAVOLO ELETTRICO MODELLO YAARA

Tavolo operatorio elettrico per tessuti molli, comandato da colonna decentrata, con piano in acciaio inox AISI 304. Il triplo movimento laterale e rotatorio permette al dottore di mettere il paziente in assetto operatorio corretto. E' dotato di barre laterali per ortopedia. Il telaio è realizzato in acciaio inox Aisi 304. E' in grado di effettuare tre movimenti completamenti elettrici: salita e discesa, basculante laterale e doppio Trendelenburg. Il basamento è realizzato in Abs con piedini livellatori.

ELECTRIC TABLE "YARA MODEL"

Electric operating table for soft tissues, controlled by a decentralized column, with AISI 304 stainless steel top. The triple lateral and rotary movement allows the doctor to place the patient in a correct operative position. It has side bars for orthopedics. The frame is made of Aisi 304 stainless steel. It is able to carry out three completely electric movements: up and down, side tilting and double Trendelenburg. The base is made of Abs with leveling feet.

Materiale	acciaio inox aisi 304	Material	stainless steel aisi 304
Dimensioni	L130xP40xHmax110xHmin70 cm	Dimensions	W130xD40xHmax110xHmin70 cm
Portata	100 Kg	Max load	100 Kg
Potenza	250 W	Power	250 W
Motore	24 V	Engine	24 V

Tutti i tavoli sono dotati di ganci posti sotto il piano per legare l'animale. Ad eccezione di quelli dotati di barre ortopediche.
All tables are equipped with hooks placed under the plane to tie the animal. Except those with orthopedic bars.

SURGERY ELECTRIC TABLES

TAVOLI OPERATORI ELETTRICI





TAV032 TAVOLO ELETTRICO MODELLO OXALIS

Tavolo operatorio elettrico ortopedico comandato da colonna decentrata, con piano in laminato radiotrasparente. Il triplo movimento laterale e rotatorio permette al dottore di mettere il paziente in assetto operatorio corretto. E' dotato di barre laterali per ortopedia. Il telaio è realizzato in acciaio inox Aisi 304. E' in grado di effettuare tre movimenti completamenti elettrici: salita e discesa, basculante laterale e doppio Trendelenburg. Il basamento è realizzato in Abs con piedini livellatori. Piano operatorio comprensivo di prolunga estraibile.

ELECTRIC TABLE "OXALIS MODEL"
Electric orthopedic operating table controlled by a decentralized column, with top in radiolucent laminate. The triple lateral and rotary movement allows the doctor to put the patient in the correct operative position. It has side bars for orthopedics. The frame is made of Aisi 304 stainless steel. It is able to carry out three completely electric movements: up and down, side tilting and double Trendelenburg. The base is made of Abs with leveling feet. Operating table including extractable extension.

Materiale	acciaio inox aisi 304, laminato, Abs
Dimensioni	L130xP40xHmax110xHmin70 cm + Prolunga L30xP40 cm
Portata	100 Kg
Potenza	250 W
Motore	24 V

Material	stainless steel aisi 304, laminate, Abs
Dimensions	W130xD40xHmax110xHmin70 cm + Extension W30xD40 cm
Max load	100 Kg
Power	250 W
Engine	24 V

ACCESSORI ESCLUSI - EXCLUDING ACCESSORIES

SURGERY ELECTRIC TABLES TOTALLY RADIO-TRANSMITTING

TAVOLO OPERATORIO IN CARBONIO

TAV063 TAVOLO ELETTRICO MODELLO CARBON

Tavolo operatorio elettrico ortopedico comandato da colonna decentrata, con piano in carbonio radiotrasparente. Il triplo movimento laterale e rotatorio permette al dottore di mettere il paziente in assetto operatorio corretto.
E' dotato di sorreggi morsetti integrati al piano.
E' in grado di effettuare tre movimenti completamenti elettrici: salita e discesa, basculante laterale e doppio Trendelenburg. Il basamento è realizzato in Abs con piedini livellatori.

ELECTRIC TABLE "CARBON MODEL"
Orthopedic electric operating table controlled by a decentralized column, with a radiotransparent carbon top. The triple lateral and rotational movement allows the doctor to put the patient in the correct operating position. It's equipped with built-in clamps on the floor. It's capable of three complete electric movements: ascent and descent, side tilt and double Trendelenburg. The base is made of Abs with levelling feet.

Materiale	acciaio inox aisi 304, Abs, Carbonio
Dimensioni	100 Kg
Portata	250 W
Potenza	24 V
Motore	

Material	stainless steel aisi 304, laminate, abs
Dimensions	W140xD40xHmax110xHmin70 cm
Max load	100 Kg
Power	250 W
Engine	24 V





SURGERY ELECTRIC TABLES

TAVOLI OPERATORI ELETTRICI

Tutti i tavoli sono dotati di ganci posti sotto il piano per legare l'animale. Ad eccezione di quelli dotati di barre ortopediche.
All tables are equipped with hooks placed under the plane to tie the animal. Except those with orthopedic bars.



TAV060

TAVOLO ELETTRICO MODELLO MANESKIN

Tavolo operatorio elettrico comandato da colonna decentrata, con piano a libro in acciaio inox AISI 304.Il triplo movimento laterale e rotatorio permette al dottore di mettere il paziente in assetto operatorio corretto. Dotato di barre laterali per ortopedia. E' in grado di effettuare tre movimenti completamenti elettrici: salita e discesa, basculante laterale e doppio Trendelenburg. Il basamento è in Abs con piedini livellatori.

ELECTRIC TABLE "MANESKIN MODEL"

Table controlled by a decentralized column, with top made in Aisi 304 stainless steel. The triple lateral and rotary movement allows the doctor to put the patient in the correct operative position. It has side bars for orthopedics. It is able to carry out three completely electric movements: up and down, side tilting and double Trendelenburg. The base is made of Abs with leveling feet.

Materiale	acciaio inox aisi 304, laminato, ABS	Material	stainless steel aisi 304, laminate Abs
Dimensioni	L140xP55xHmax120xHmin80 cm	Dimensions	W140xD55xHmax120xHmin80 cm
Portata	100 Kg	Max load	100 Kg
Potenza	250 W	Power	250 W
Motore	24 V	Engine	24 V



TAV056

TAVOLO ELETTRICO MODELLO LAUREN

Tavolo operatorio elettrico comandato da colonna decentrata, con piano a libro in acciaio inox AISI 304. Il triplo movimento laterale e rotatorio permette al dotore di mettere il paziente in assetto operatorio corretto. Dotato di barre laterali per ortopedia. E' in grado di effettuare tre movimenti completamenti elettrici: salita e discesa, basculante laterale e doppio Trendelenburg. Il basamento è in acciaio inox con piedini livellatori.

ELECTRIC TABLE LAUREN

Electric operating table controlled by a decentralized column, with stainless steel AISI 304 bookcase top. The triple lateral and rotational motion allows the doctor to put the patient in the correct operating order. Equipped with side bars for orthopaedics. It's able to make three complete electric movements: up and down, side swing and double Trendelenburg. The base is in stainless steel with levelling feet.

Materiale	acciaio inox aisi 304	Material	stainless steel aisi 304
Dimensioni	L140xP55xHmax120xHmin80 cm	Dimensions	W140xD55xHmax120xHmin80 cm
Portata	100 Kg	Max load	100 Kg
Potenza	250 W	Power	250 W
Motore	24 V	Engine	24 V



SURGERY HYDRAULIC TABLES

TAVOLI OPERATORI IDRAULICI

Particolare del sollevamento del piano a libro. Massima stabilita' e comodita' nell'utilizzo in quanto si riesce a regolare e fissare il piano tramite le barre di sostegno, utilizzando ad esempio solo su un lato del tavolo operatorio.

Detail of the lifting of the book plans. Maximum stability and comfort in use as you can adjust and fix the worktop through the support bars, for example, using only one side of the operating table.





TAV012

TAVOLO IDRAULICO MODELLO VALERY

Tavolo operatorio idraulico a doppia colonna ottagonale. Movimento verticale e Trendelenburg azionabile con comando a pedali e movimento laterale manuale che consente al dottore di mettere il paziente in assetto operatorio corretto. Piano a libro e vaschetta assiale raccogli liquidi.

HYDRAULIC TABLE "VALERY MODEL"

Surgical hydraulic table fitted with adjustable double column. This model can move vertically and at a Trendelenburg tilt (controlled by means of a pedal) and laterally (manual) allowing the doctor to put patients in the correct operating arrangement. Worktop with hinged flap-fold fitted with axial liquid drain tray.

Materiale	acciaio inox aisi 304	Material	stainless steel aisi 304
Dimensioni	L145xP55xHmax104.5xHmin90,5 cm	Dimensions	W145xD55xHmax104.5xHmin90.5 cm
Portata	100 Kg	Max load	100 Kg



TAV062

TAVOLO IDRAULICO MODELLO ERKULES

Tavolo operatorio idraulico a doppia colonna ottagonale. Movimento verticale e Trendelenburg azionabile con comando a pedali. Piano a libro e vaschetta assiale raccogli liquidi. Basamento ad H.

HYDRAULIC TABLE "ERKULES MODEL"

Hydraulic operating table with double octagonal column. Vertical movement and Trendelenburg with pedal control. Book top and axial liquid tray. H base.

Materiale	acciaio inox aisi 304	Material	stainless steel aisi 304
Dimensioni	L145xP55xHmax104.5xHmin90,5 cm	Dimensions	W145xD55xHmax104.5xHmin90.5 cm
Portata	100 Kg	Max load	100 Kg

TAVOLI OPERATORI IDRAULICI



Particolare del sollevamento del piano a libro.
Massima stabilita' e comodita' nell'utilizzo in quanto si riesce a regolare e fissare il piano tramite le barre di sostegno, utilizzando ad esempio solo su un lato del tavolo operatorio.

Detail of the lifting of the book plans. Maximum stability and comfort in use as you can adjust and fix the worktop through the support bars, for example, using only one side of the operating table.



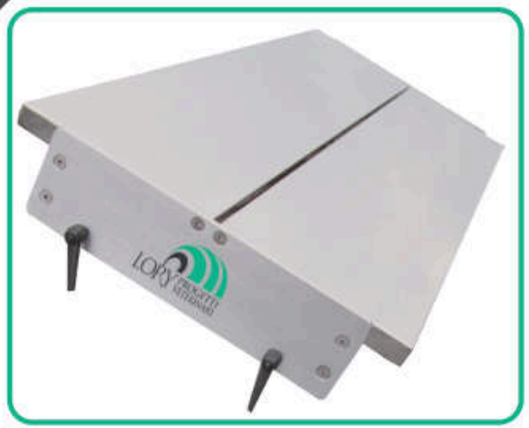

TAV015

TAVOLO IDRAULICO MODELLO MERCURY

Tavolo operatorio idraulico a doppia colonna quadrata. Movimento verticale e doppio Trendelenburg azionabili con comando a pedali e movimento laterale manuale che consente al dottore di mettere il paziente in assetto operatorio corretto. Piano a libro e vaschetta assiale raccogli liquidi. E' dotato di barre laterali per ortopedia.

HYDRAULIC TABLE "MERCURY MODEL"
Surgical hydraulic table fitted with adjustable square double column. This model can move vertically and at a double trendelenburg tilt (controlled by means of a pedal) and laterally (manual), allowing the surgeon to correctly position the patient. Worktop with hinged flap-fold fitted with axial drip tray. It is equipped with lateral bars for orthopedics.

Materiale	acciaio inox aisi 304
Dimensioni	L145xP55xHmax109xHmin95 cm
Portata	100 Kg

Material	stainless steel aisi 304
Dimensions	W145xD55xHmax109xHmin95 cm
Max load	100 Kg

SURGERY HYDRAULIC TABLES

TAVOLI OPERATORI IDRAULICI



TAV013

TAVOLO IDRAULICO PER ORTOPEDIA MODELLO CARLY

Tavolo operatorio idraulico a doppia colonna ottagonale. Movimento verticale e Trendelenburg azionabile con comando a pedali e movimento laterale manuale che consente al dottore di mettere il paziente in assetto operatorio corretto. Piano a libro in laminato radiotrasparente e vaschetta assiale raccogli liquidi.

HYDRAULIC ORTHOPAEDIC TABLE "CARLY MODEL"

Surgical hydraulic table fitted with adjustable double column. This model can move vertically and at a Trendelenburg tilt (controlled by means of a pedal) and laterally (manual) allowing the doctor to put patients in the correct operating arrangement. Radiolucent laminate worktop with hinged flap-fold fitted with axial liquid drain tray.

Materiale	acciaio inox aisi 304,	Material	stainless steel aisi 304
Dimensioni	L145xP55xHmax109xHmin95 cm	Dimensions	W145xD55xHmax109xHmin95 cm
Portata	100 Kg	Max load	100 Kg



TAV014

TAVOLO IDRAULICO PER ORTOPEDIA MODELLO ANIKA

Tavolo operatorio idraulico a doppia colonna ottagonale. Movimento verticale e Trendelenburg azionabile con comando a pedali e movimento laterale manuale che consente al dottore di mettere il paziente in assetto operatorio corretto. Piano in laminato radiotrasparente con barre laterali per ortopedia.

HYDRAULIC ORTHOPAEDIC TABLE "ANIKA MODEL"

Surgical hydraulic table fitted with adjustable double column. This model can move vertically and at a Trendelenburg tilt (controlled by means of a pedal) and laterally (manual) allowing the doctor to put patients in the correct operating arrangement. Radiolucent laminate worktop equipped with lateral orthopedics bars.

Materiale	acciaio inox aisi 304,	Material	stainless steel aisi 304
Dimensioni	L145xP55xHmax109xHmin95 cm	Dimensions	W145xD55xHmax109xHmin95 cm
Portata	100 Kg	Max load	100 Kg

TAVOLI OPERATORI IDRAULICI



TAV016

TAVOLO IDRAULICO MODELLO ZARA

Tavolo idraulico operatorio mono-colonna. Movimento verticale azionabile tramite pedale, movimento a Trendelenburg manuale. Piano a libro con vaschetta assiale per la raccolta dei liquidi.

HYDRAULIC TABLE "ZARA MODEL"
Surgical hydraulic table fitted with adjustable single column. This model can move vertically (controlled by means of a pedal) and at a Trendelenburg tilt (manual). Worktop with hinged flap-fold fitted with axial drip tray.

Materiale	acciaio inox aisi 304,
Dimensioni	L130xP55xHmax109xHmin95 cm
Portata	100 Kg

Material	stainless steel aisi 304
Dimensions	W130xD55xHmax109xHmin95 cm
Max load	100 Kg



TAV017

TAVOLO IDRAULICO MOD. ZARA FISSO

Tavolo idraulico operatorio mono-colonna decentrata. Movimento verticale azionabile tramite pedale, movimento a Trendelenburg manuale. Piano fisso.

HYDRAULIC FIXED TABLE "ZARA MODEL"
Surgical hydraulic table fitted with adjustable single decentralised column. This model can move vertically (controlled by means of a pedal) and at a Trendelenburg tilt (manual). Fixed worktop.

Materiale	acciaio inox aisi 304,
Dimensioni	L140xP40xHmax102xHmin88 cm
Portata	100 Kg

Material	stainless steel aisi 304
Dimensions	W140xD40xHmax102xHmin88 cm
Max load	100 Kg



TAV061

TAVOLO IDRAULICO MOD. FRONTIÈRE

Tavolo idraulico operatorio mono-colonna. Movimento verticale azionabile tramite pedale. Piano fisso.

HYDRAULIC TABLE "FRONTIÈRE"
Single-column hydraulic operating table. Vertical movement operated by pedal. Fixed plan.

Materiale	acciaio inox aisi 304,
Dimensioni	L130xP60xHmax101xHmin87 cm
Portata	100 Kg

Material	stainless steel aisi 304
Dimensions	W130xD60xHmax101xHmin87 cm
Max load	100 Kg

TABLE ACCESSORIES

ACCESSORI TAVOLI



ACC001

VASSOIO RADIOTRASPARENTE 1 PEZZO

Realizzato con telaio in acciaio inox Aisi 304 e piano in lexan radiotrasparente.
Dimensioni: L30xP20 cm

RADIOLUCENT TRAY 1 PIECE
Frame made of type Aisi 304 stainless steel and radiolucent lexan top.
Dimensions: W30xD20 cm

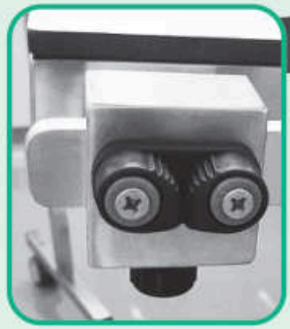

ACC022

MORSETTO PER FISSAGGIO LEGACCI

Per posizionamento su barre laterali, con supporto strozzascotte che permette di bloccare il legaccio per legare il paziente

SURGICAL MAT
For positioning on side bars, with a ribbed support that allows you to lock the ligature to the patient



ACC012

SOSTEGNI STABILIZZATORI A COPPIA

In acciaio inox Aisi 304.

STABILIZERS SUPPORT (ONE PAIR)
Made of type Aisi 304 stainless steel.



ACC025

MORSETTO CON STROZZASCOTTE

Per posizionamento su barre laterali, con supporto strozzascotte che permette di bloccare il legaccio.

CLAMP WITH RING CLAMP
For positioning on side bars, with a ribbed support that allows you to lock the ligature .

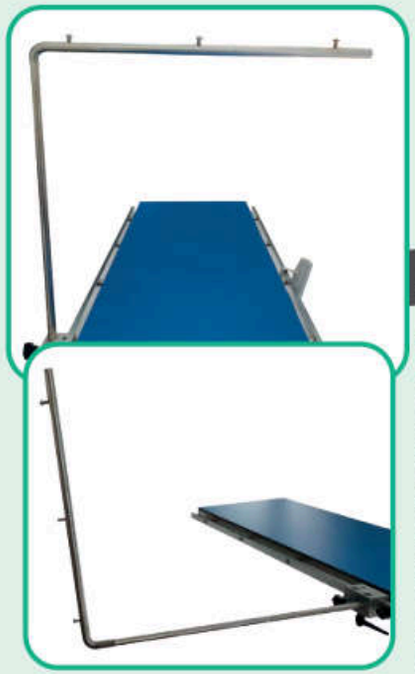

ACC015

ASTA DI TRAZIONE LATERALE O SUPERIORE

Realizzata in acciaio inox Aisi 304, morsetti e barre per accessori ortopedici non inclusi.
Parte con i ganci 50 cm, parte da inserire nel morsetto 100.
Diametro 12 cm.

SIDE TRACTION AUCTION OR UPPER
Made of type Aisi 304 stainless steel, clamps and orthopedic accessories holders not included.

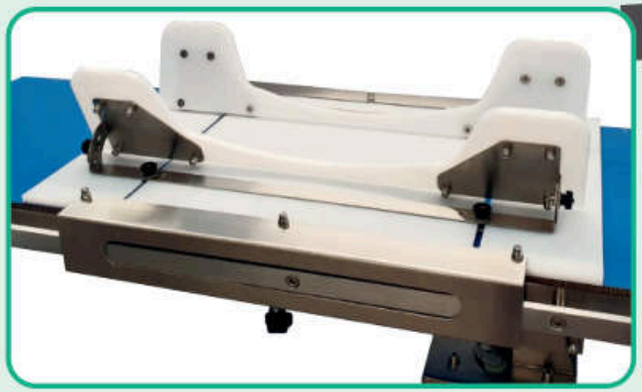

ACC023 POSIZIONATORE

Realizzato in acciaio inox aisi 304 con piano e alette in PE atossico.
Le alette sono restringibili e inclinabili a seconda della taglia del paziente.
Altezza alette: 10 cm Adattabile su tavoli operatori con piano fisso.

POSITIONER
Made of stainless steel AISI 304 with top and movable supports in non-toxic PE.
The fins are shrinkable and tiltable depending on the size of the patient.
Height of the fins: 10 cm Adaptable to fixed-table operating tables.

TABLE ACCESSORIES

ACCESSORI TAVOLI



ACC005

ACCESSORIO DENTALE PER TAVOLI OPERATORI

Realizzato in acciaio inox Aisi 304. Posizionabile su i tavoli operatori e pantografo con piastra.
Dimensioni: L29xP55xH7 cm

TABLE DENTAL ACCESSORY
Made of Aisi 304 stainless steel. Can be positioned on the operating tables and pantograph with plate.
Dimensions: W29xD55xH7 cm



ACC005/B

ACCESSORIO DENTALE PER TAVOLI OPERATORI

Realizzato in acciaio inox Aisi 304. Con griglia forata. Posizionabile sui tavoli operatori e pantografo con piastra.
Dimensioni: L31xP50xH12 cm

TABLE DENTAL ACCESSORY
Made of Aisi 304 stainless steel. With perforated grill. Positionable on the operating tables and pantograph with plate. Dim.: W31xD50xH12 cm



ACC005/C

ACCESSORIO DENTALE PER TAVOLO OPERATORI

Realizzato in acciaio inox Aisi 304. Con griglia. Posizionabile su tavoli operatori e pantografo con piastra.
Dim.: L31xP50xH12 cm

TABLE DENTAL ACCESSORY
Made of Aisi 304 stainless steel. With grill. Positionable on operating tables and pantograph with plate.
Dim: L31xD50xH12 cm



ACC005/D

PLACCHE PER AGGANCIO ACCESSORIO DENTALE PER TAVOLI VISITA

Realizzato in acciaio inox Aisi 304.
Posizionabile su tutti i tavoli visita con aggiunta di piastre di fissaggio.
Dim.: L31xP50xH12 cm

PLAQUES FOR HOOKUP ACCESSORY DENTAL FOR VISITING TABLES
Made of Aisi 304 stainless steel. Can be positioned on all visiting tables with the addition of fixing plates.
Dimensions: L31xD50xH12 cm



ACC003

PIANTANA PORTA FLEBOCLISI

Su razza a 5 ruote in Abs e contrappeso in acciaio. Speciale razza ospedaliera con minimo ingombro e ottima stabilità.

DRIP STAND
On a 5-spoke Abs base on wheels with steel counterweight. Special clinic spoke-base to allow for stability and to maximize space.



ACC024

ASTA PORTA FLEBO PER BARRE ORTOPEDICHE

Realizzato in acciaio inox Aisi 304, morsetti e barre per accessori ortopedici non inclusi.

IV TUBE ROD FOR ORTHOPEDIC BAR
Made of type Aisi 304 stainless steel, clamps and orthopedic accessories holders not included.



ACC004

ASTA SORREGGITELO

Realizzata in acciaio inox Aisi 304, morsetti e barre per accessori ortopedici non inclusi.

DRAPE FRAME SUPPORT
Made of type Aisi 304 stainless steel, clamps and orthopedic accessories holders not included.



ACC002

SUPPORTO PORTA FLEBO PER TAVOLO DA VISITA



In acciaio inox Aisi 304 con morsetto incluso. Altezza 70 cm.

IV TUBE OLDER FOR VISITING TABLE BAR
In stainless steel AISI 304, clamp included. Height 70 cm.

TABLE ACCESSORIES

ACCESSORI TAVOLI



ACC011

BARRE PER ACCESSORI ORTOPEDICI

Realizzato in Alluminio Anticorodal, coppia di barre a cui fissare gli accessori dei tavoli.

ORTHOPEDIC ACCESSORIES HOLDER

Made of Anticorodal Aluminium, couple of bars to fix tables accessories.



ACC008

MORSETTO

CLAMP

Fixing clamp made of Anticorodal Aluminium.



ACC026

KIT RUOTE DIAM.10 CM

4 ruote frenanti conduttive per staticità elettromagnetica. Diametro ruote 10 cm.

4 anti-static wheels, with brake. Wheel diameter 10 cm.





ACC029

ARRESTO EMERGENZA

ARREST EMERGENCY



ACC006

ACCESSORIO PROLUNGA

Realizzato in plexiglass. Dimensioni: L40xP30 cm

TABLE ACCESSORY

Made in plexyglass. Dimensions: W40xD30 cm



ACC026/A

KIT RUOTE DIAM.10 CM

4 ruote di cui 2 frenanti conduttive per staticità elettromagnetica. Diametro ruote 10 cm.



ACC010

TAPPETO ANTISCIVOLO

Trasparente ideale per tavoli visita e operatori, realizzato in silicio medicale antiaderente su tutte le superfici, disinfettabile.

ANTI SLIP MAT

Transparent. Ideal for consultation and surgery tables. Made of surgical non-stick silicon. Disinfectable.



ACC009

BATTERIA PER TAVOLI

Optional da abbinare ai tavoli operatori elettrici.

BATTERY FOR ELECTRIC TABLES

Accessory to match only for electric tables.



ACC028

SUPPORTO PER PEDALIERA

Realizzato in acciaio inox Aisi 304.

PEDAL HOLDER

Made of stainless steel AISI 304.

ACCESSORI TAVOLI



ACC013 MATERASSINO CHIRURGICO

Per posizionamento paziente su tavolo operatorio, in pvc, imbottito e ignifugo, adattabile al corpo del paziente. Dimensioni: L120xP55 cm.

SURGICAL MAT

For patient positioning on the table, in PVC, padded and fireproof, adaptable to the patient's body. Dimensions: W120xD55 cm.



ACC027 MATERASSINO CHIRURGICO

Per posizionamento paziente su tavolo operatorio, rivestito in PVC, imbottito con gomma espansa, adattabile al corpo del paziente. Dimensioni: L130xP50xH3 cm.

SURGICAL MAT

For patient positioning on the operating table, covered in PVC, padded with foam rubber, adaptable to the patient's body. Dimensions: L130x50xH3 cm.



ACC020 MATERASSINO A DEPRESSIONE

Per una corretta stabilizzazione del paziente.
Realizzato in PVC con una superficie morbida. Dotato di valvola per poterlo gonfiare con pompa. Dimensioni: 100x60 mm

SLEEVELESS MAT

For a correct stabilization of the patient. Made of PVC with a soft surface. Equipped with a valve to inflate it with a pump. Dimensions: 100x60 mm

ACC021 STROZZASCOTTI

Il doppio giro di sfere consente un elevato carico di lavoro distribuendo lo sforzo in modo uniforme.
Materiale: fibra di carbonio.
Diametro scotta: 3-8mm
Carico di lavoro: 90Kg

STROZZASCOTTI

The double circle of balls allows a high work load by distributing the stress evenly.
Material: carbon fiber.
Diameter sheet: 3-8mm
Work load: 90Kg

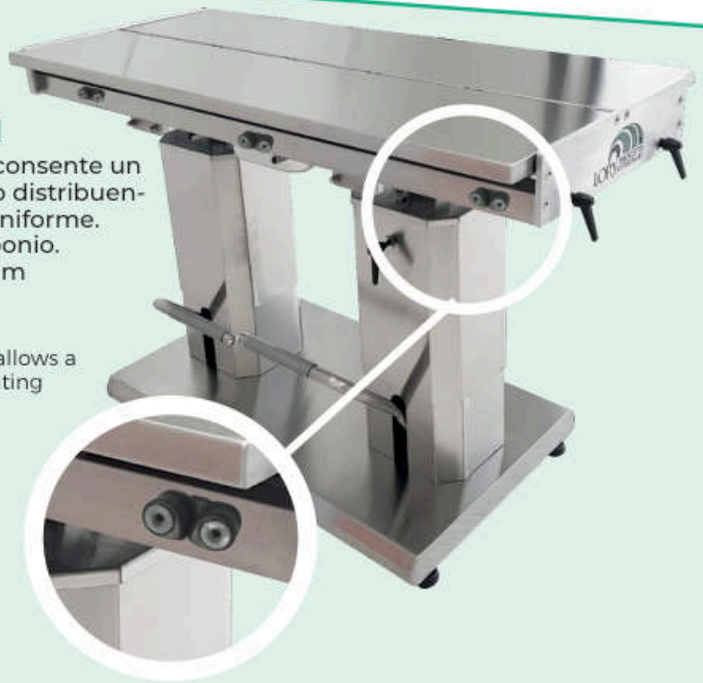



ACC019 VASCHETTA RACCOGLI LIQUIDI INOX

Realizzata in acciaio inox Aisi 304.
Dim.: L32,5xP26,5xH7 cm

INOX LIQUID COLLECTING TRAY

Realized of Aisi 304 stainless steel.
Dim.: W32,5xD26,5xH7 cm



ACC018 VASCHETTA RACCOGLI LIQUIDI IN PVC

Realizzata in pvc.
Dim.: L34xP24xH10 cm

PLASTIC LIQUID COLLECTING TRAY

Realized in pvc.
Dim.: W34xD24xH10 cm

EXAMINATION ELECTRIC TABLES

TAVOLI DA VISITA ELETTRICI

TAVOLI MOD. "GAMMA" in acciaio verniciato

Tavoli elettrici da visita con movimento verticale azionato con pedaliera a due comandi che permette di modificarne l'altezza. Tutti completi di vaschetta raccogli liquidi tranne quelli dotati di bilancia.
Tavolo verniciato con polveri epossidiche.

"GAMMA" MODEL TABLES MADE OF STAINLESS STEEL

Electric visiting tables with vertical movement operated by a pedalboard with two controls that allows you to change the height.
All complete with liquid tray except those equipped with scales.
Table painted with epoxy powders.



TAV001

TAVOLO MODELLO GAMMA

LOW-LIFT TABLE "GAMMA MODEL"

Materiale	Piano in acciaio inox aisi 304 struttura in acciaio verniciato	Material	AISI 304 stainless steel top painted steel structure
Dimensioni	L130xP60xHmax107xHmin27 cm	Dimensions	W130xD60xHmax107xHmin27 cm
Portata	100 Kg	Max load	100 Kg
Potenza	250 W	Power	250 W
Motore	24 V	Engine	24 V



TAV002

TAVOLO MODELLO GAMMA SU RUOTE

Dotato di 4 ruote frenanti.

LOW-LIFT TABLE "GAMMA MODEL" WITH WHEELS

Equipped with 4 braking wheels.

Materiale	acciaio inox aisi 304	Material	stainless steel aisi 304
Dimensioni	L130xP60xHmax120xHmin40 cm	Dimensions	W130xD60xHmax120xHmin40 cm
Portata	100 Kg	Max load	100 Kg
Potenza	250 W	Power	250 W
Motore	24 V	Engine	24 V



TAV047

TAVOLO MODELLO GAMMA SU PIEDI

LOW-LIFT TABLE "GAMMA MODEL" ON FEET

Materiale	acciaio inox aisi 304	Material	stainless steel aisi 304
Dimensioni	L130xP60xHmax120xHmin40 cm	Dimensions	W130xD60xHmax120xHmin40 cm
Portata	100 Kg	Max load	100 Kg
Potenza	250 W	Power	250 W
Motore	24 V	Engine	24 V

EXAMINATION ELECTRIC TABLES

TAVOLI DA VISITA ELETTRICI



TAV003 TAVOLO MODELLO GAMMA OPERATORY

Piano in acciaio inox con movimento Trendelenburg manuale attivato da pompa a gas.

LOW-LIFT TABLE "GAMMA OPERATORY MODEL"

Stainless steel top with movement Trendelenburg manual activated by gas pump.

Materiale	acciaio inox aisi 304	Material	stainless steel aisi 304
Dimensioni	L130xP60xHmax111xHmin31 cm	Dimensions	W130xD60xHmax111xHmin31 cm
Portata	100 Kg	Max load	100 Kg
Potenza	250 W	Power	250 W
Motore	24 V	Engine	24 V



TAV076 TAVOLO MOD. GAMMA OPERATORY SU RUOTE

Dotato di 4 ruote frenanti.

LOW-LIFT TABLE "GAMMA OPERATORY MODEL" WITH WHEELS

Equipped with 4 braking wheels.

Materiale	acciaio inox aisi 304	Material	stainless steel aisi 304
Dim.	L130xP60xHmax120xHmin40 cm	Dim.	W130xD60xHmax120xHmin40 cm
Portata	100 Kg	Max load	100 Kg
Potenza	250 W	Power	250 W
Motore	24 V	Engine	24 V



TAV004 TAVOLO MODELLO GAMMA CON BILANCIA

LOW-LIFT TABLE "GAMMA MODEL" EITH SCALE

Materiale	acciaio inox aisi 304	Material	stainless steel aisi 304
Dimensioni	L130xP60xHmax111xHmin31 cm	Dimensions	W130xD60xHmax111xHmin31 cm
Portata	100 Kg	Max load	100 Kg
Potenza	250 W	Power	250 W
Motore	24 V	Engine	24 V

EXAMINATION ELECTRIC TABLES

TAVOLI DA VISITA ELETTRICI

TAVOLI MOD. "MEDICAL INOX" IN ACCIAIO INOX AISI 304

Tavoli elettrici da visita con movimento verticale azionato con pedaliera a due comandi che permette di modificarne l'altezza. Tutti completi di vaschetta raccogli liquidi tranne quelli dotati di bilancia.

"MEDICAL INOX" MODEL TABLES MADE OF AISI 304 STAINLESS STEEL

Electric examination tables with vertical movement operated with a two-control pedal board that allows you to change their height. All complete with liquid collection tray except those equipped with scales.



TAV049 TAVOLO MOD. MEDICAL INOX OPERATORY SU PIEDI

Tavolo elettrico da visita con piano in acciaio inox con movimento Trendelenburg manuale attivato da pompa a gas.

LOW-LIFT TABLE "MEDICAL INOX OPERATORY MODEL" ON FEET

Electric table with stainless steel top with movement Trendelenburg manual activated by gas pump.

Materiale	Piano in acciaio inox aisi 304	Material	stainless steel aisi 304
Dimensioni	L130xP60xHmax120xHmin40 cm	Dimensions	W130xD60xHmax120xHmin40 cm
Portata	100 Kg	Max load	100 Kg
Potenza	250 W	Power	250 W
Motore	24 V	Engine	24 V



TAV058 TAVOLO MOD. MEDICAL INOX OPERATORY SU RUOTE

Tavolo elettrico da visita con piano in acciaio inox con movimento Trendelenburg manuale attivato da pompa a gas.

LOW-LIFT TABLE "MEDICAL INOX OPERATORY MODEL" ON WHEELS

Electric table with stainless steel top with movement Trendelenburg manual activated by gas pump.

Materiale	acciaio inox aisi 304	Material	stainless steel aisi 304
Dimensioni	L130xP60xHmax120xHmin40 cm	Dimensions	W130xD60xHmax120xHmin40 cm
Portata	100 Kg	Max load	100 Kg
Potenza	250 W	Power	250 W
Motore	24 V	Engine	24 V



TAV007 TAVOLO MODELLO MEDICAL INOX OPERATORY

Tavolo elettrico da visita con piano in acciaio inox con movimento Trendelenburg manuale attivato da pompa a gas.

LOW-LIFT TABLE "MEDICAL INOX OPERATORY MODEL"

Electric table with stainless steel top with movement Trendelenburg manual activated by gas pump.

Materiale	acciaio inox aisi 304	Material	stainless steel aisi 304
Dimensioni	L130xP60xHmax111xHmin31 cm	Dimensions	W130xD60xHmax111xHmin31 cm
Portata	100 Kg	Max load	100 Kg
Potenza	250 W	Power	250 W
Motore	24 V	Engine	24 V

TAVOLI DA VISITA ELETTRICI



TAV005

TAVOLO MODELLO MEDICAL INOX

LOW-LIFT TABLE "MEDICAL INOX"

Materiale	acciaio inox aisi 304	Material	stainless steel aisi 304
Dimensioni	L130xP60xHmax107xHmin27 cm	Dimensions	W130xD60xHmax107xHmin27 cm
Portata	100 Kg	Max load	100 Kg
Potenza	250 W	Power	250 W
Motore	24 V	Engine	24 V



TAV006

TAVOLO MODELLO MEDICAL INOX SU RUOTE

LOW-LIFT TABLE "MEDICAL INOX" WITH WHEELS

Materiale	acciaio inox aisi 304	Material	stainless steel aisi 304
Dimensioni	L130xP60xHmax120xHmin40 cm	Dimensions	W130xD60xHmax120xHmin40 cm
Portata	100 Kg	Max load	100 Kg
Potenza	250 W	Power	250 W
Motore	24 V	Engine	24 V



TAV059

TAVOLO MODELLO MEDICAL INOX SU PIEDI

LOW-LIFT TABLE "MEDICAL INOX" ON FEET

Materiale	acciaio inox aisi 304	Material	stainless steel aisi 304
Dimensioni	L130xP60xHmax120xHmin40 cm	Dimensions	W130xD60xHmax120xHmin40 cm
Portata	100 Kg	Max load	100 Kg
Potenza	250 W	Power	250 W
Motore	24 V	Engine	24 V

EXAMINATION ELECTRIC TABLES

TAVOLI DA VISITA ELETTRICI



TAV008

TAVOLO MOD. MEDICAL INOX CON BILANCIA

LOW-LIFT TABLE "MEDICAL INOX MODEL" WITH SCALE

Materiale	acciaio inox aisi 304	Material	stainless steel aisi 304
Dimensioni	L130xP60xHmax111xHmin31 cm	Dimensions	W130xD60xHmax111xHmin31 cm
Portata	100 Kg	Max load	100 Kg
Potenza	250 W	Power	250 W
Motore	24 V	Engine	24 V



TAV057

TAVOLO ELETTRICO DA VISITA MODELLO FLEX

Tavolo elettrico da visita a 1 movimento: verticale azionato con pedaliera a due comandi che permette di modificarne l'altezza. Piano in acciaio inox aisi 304. Dotato di 4 ruote frenanti e maniglione ribaltabile per utilizzo come barella. Batteria inclusa (ACC009).

ELECTRIC TABLE MODEL FLEX

Electric visiting table with 1 movement: vertical actuated with two-button pedalboard that allows you to change the height. AISI 304 stainless steel top. Equipped with 4 braking wheels and folding handle for use as a stretcher. Battery included (ACC009).

Materiale	Piano in acciaio inox aisi 304	Material	stainless steel aisi 304
Dimensioni	L130xP60xHmax120xHmin40 cm	Dimensions	W130xD60xHmax120xHmin40 cm
Portata	100 Kg	Max load	100 Kg
Potenza	250 W	Power	250 W
Motore	24 V	Engine	24 V

TAVOLI DA VISITA ELETTRICI

TAVOLI MOD. "MEDICAL RADIO"

Tavolo elettrico da visita con movimento verticale azionato con pedaliera a due comandi che permette di modificarne l'altezza, realizzato in acciaio Inox Aisi 304. Tutti completi di vaschetta raccogli liquidi tranne quelli dotati di bilancia.
Piano in laminato radiotrasparente.

"MEDICAL RADIO" MODEL TABLES

With vertical movement operated with a two-control pedal that allows you to change its height, Radiolucent laminate top. All complete with liquid tray except those equipped with scales.



TAV050

TAVOLO MODELLO MEDICAL RADIO SU RUOTE

LOW-LIFT TABLE "MEDICAL RADIO" ON WHEELS

Materiale	acciaio inox aisi 304	Material	stainless steel aisi 304
Dimensioni	L130xP60xHmax120xHmin40 cm	Dimensions	W130xD60xHmax120xHmin40 cm
Portata	100 Kg	Max load	100 Kg
Potenza	250 W	Power	250 W
Motore	24 V	Engine	24 V

TAV024

TAVOLO MODELLO MEDICAL RADIO

LOW-LIFT TABLE "MEDICAL RADIO"

Materiale	acciaio inox aisi 304	Material	stainless steel aisi 304
Dimensioni	L130xP60xHmax107xHmin27 cm	Dimensions	W130xD60xHmax107xHmin27 cm
Portata	100 Kg	Max load	100 Kg
Potenza	250 W	Power	250 W
Motore	24 V	Engine	24 V

TAV048

TAVOLO MODELLO MEDICAL RADIO SU PIEDI

LOW-LIFT TABLE "MEDICAL RADIO" ON FEET

Materiale	acciaio inox aisi 304	Material	stainless steel aisi 304
Dimensioni	L130xP60xHmax120xHmin40 cm	Dimensions	W130xD60xHmax120xHmin40 cm
Portata	100 Kg	Max load	100 Kg
Potenza	250 W	Power	250 W
Motore	24 V	Engine	24 V

EXAMINATION ELECTRIC TABLES

TAVOLI DA VISITA ELETTRICI



TAV054

TAVOLO ELETTRICO CON BILANCIA MODELLO BALANCE

Tavolo elettrico da visita a 1 movimento: verticale azionato con pedaliera a due comandi che permette di modificarne l'altezza.
Piano in acciaio inox aisi 304. Dotato di bilancia.

ELECTRIC TABLE WITH BALANCE MODEL BALANCE

Electric visiting table with 1 movement: vertical actuated with two-button pedalboard that allows you to change the height. AISI 304 stainless steel top. Equipped with balance.

Materiale	acciaio inox aisi 304	Material	stainless steel aisi 304
Dimensioni	L130xP60xHmax94xHmin54 cm	Dimensions	W130xD60xHmax94xHmin54cm
Portata	100 Kg	Max load	100 Kg
Potenza	250 W	Power	250 W
Motore	24 V	Engine	24 V



TAV044

TAVOLO MODELLO GARDAVET

Tavolo elettrico da visita su ruote (disponibile anche senza ruote) a 2 movimenti: verticale azionato con pedaliera a due comandi che permette di modificarne l'altezza e Trendelenburg idraulico, realizzato completamente in acciaio inox. Completo di bilancia, batteria ricaricabile, barre ortopediche, 3 morsetti, 1 Accessorio dentale curvo, 1 tavolo Mayo dimensioni L25xP35 cm, 1 tavolo ponte dimensioni L65xP30 cm, 1 asta flebo.

LOW-LIFT TABLE "VET GARDA MODEL"

Electric touring table on wheels (also available without wheels) with 2 movements: vertical operated with two-way pedals allowing height adjustment and hydraulic Trendelenburg, made entirely in stainless steel. Complete with balance, rechargeable battery, orthopedic bars, 3 clamps, 1 curved dental accessory, 1 Mayo table size L25xP35 cm, 1 bridge table size L65xP30 cm, 1 IV pole.

Materiale	acciaio inox aisi 304	Material	stainless steel aisi 304
Dimensioni	L130xP60xHmax90xHmin50 cm	Dimensions	W130xD60xHmax90xHmin50cm
Portata	100 Kg	Max load	100 Kg
Potenza	250 W	Power	250 W
Motore	24 V	Engine	24 V

TAVOLI DA VISITA ELETTRICI



TAV052

TAVOLO MODELLO BABY

Tavolo elettrico da visita a 1 movimento: verticale azionato con pedaliera a due comandi che permette di modificarne l'altezza. Piano in acciaio inox aisi 304, basamento ergonomico.

TABLE MODEL BABY

Electric visiting table with 1 movement: vertical actuated with two-button pedalboard that allows you to change the height.AISI 304 stainless steel top, ergonomic base.

Materiale	acciaio inox aisi 304
Dimensioni	L110xP60xHmax90xHmin50 cm
Portata	100 Kg
Potenza	250 W
Motore	24 V

Material	stainless steel aisi 304
Dimensions	W110xD60xHmax95xHmin55cm
Max load	100 Kg
Power	250 W
Engine	24 V



TAV051

TAVOLO ELETTRICO VISITA MAIA

Tavoli elettrici da visita con movimento verticale azionato con pedaliera a due comandi che permette di modificarne l'altezza.

ELECTRIC VISITING TABLE MODEL MAIA

Electric visiting tables with vertical movement operated by a pedalboard with two controls that allows you to change the height.

Materiale	acciaio inox aisi 304
Dimensioni	L130xP60xHmax90xHmin50 cm
Portata	100 Kg
Potenza	250 W
Motore	24 V

Material	stainless steel aisi 304
Dimensions	W130xD60xHmax90xHmin50cm
Max load	100 Kg
Power	250 W
Engine	24 V



TAV080

TAVOLO DA VISITA MOD. ZENZERO

Tavolo elettrico con movimento verticale azionato con pulsantiera a due comandi che permette di modificarne l'altezza. Piano in laminato.

VISIT TABLE "ZENZERO" MODEL

Electric table with vertical movement operated with a two-control button panel that allows you to change its height. Laminate top.

Materiale	acciaio inox aisi 304, laminato
Dimensioni	L120xP60xHmax120xHmin40 cm
Portata	100 Kg
Potenza	250 W
Motore	24 V

Material	stainless steel aisi 304, laminate
Dimensions	W120xD60xHmax120xHmin40cm
Max load	100 Kg
Power	250 W
Engine	24 V

EXAMINATION TABLES

TAVOLI DA VISITA



TAV074

TAVOLO DA VISITA CON BILANCIA

Tavolo da visita con
piano in acciaio inox aisi 304.
Dotato di bilancia.
Dimensioni: L130xP60xH94 cm
Portata max 100 kg

TABLE WITH SCALES

Table with stainless steel top aisi 304. Equipped with scale.
L 130xP60xH94 cm - Maximum capacity 100 kg

TAVOLO RADIOGRAFICO VETERINARIO OXFORD

Tavolo radiografico con cassetto mobile integrato e supporto per apparecchiature radiografiche portatili. Sistema di scorrimento che consente di spostare facilmente il cassetto e il supporto nella direzione longitudinale del tavolo.
Dotato di 4 ruote tutte frenanti.
Piano realizzato in laminato stratificato.
Cassetto 60x65x3 cm è rivestito da un tappetino antiscivolo. Dimensioni: L140xP68xH86/215 cm

TABLE X-RAY VET OXFORD

X-ray table with built-in mobile drawer and stand for portable x-ray equipment. Sliding system that allows you to easily move the drawer and the support in the longitudinal direction of the table. Equipped with 4 wheels all braking. Top made of laminated laminate. Drawer 60x65x3 cm is lined with a non-slip mat.
Dim.: L140xP68xH86/215 cm

TAV077





TAV075

TAVOLO BARELLA FISSO AMAGNETICA “RM”

La struttura e realizzata in acciaio inox e verniciata con polveri epossidiche con polveri piano realizzato in acciaio inox con contenimento liquidi.
Dotato di 3 ganci per lato per legare il paziente e materassino morbido senza cerniere. Dotato maniglia ribaltabile per lo spostamento che ne agevola il percorso per lo spostamento in risonanza (RM), posizionato su ruote tutte frenanti. Dimensioni: L130xP55xH80 cm. Materassino escluso.

FIXED STRETCHER TABLE “RM”

The structure is made of stainless steel and painted with epoxy powders with powders.
Equipped with 3 hooks per side to tie the patient and soft mattress without zippers.
Equipped with a tilting handle for the movement that facilitates its path for the movement in resonance (RM), positioned on wheels all braking.
Dimensions: L130xP55xH80 cm. Materax excluded.



EXAMINATION TABLES

TAVOLI DA VISITA



TAV018

TAVOLO DA VISITA MOD. PLANNER MAXI

Tavolo da visita fisso in acciaio inox 304. Piano con scolo e vaschetta di raccolta liquidi.
Dim: **L130**xP60xH85 cm
Portata 100 kg

CONSULTATION TABLE "PLANNER MAXI MODEL"
Fixed consultation table made of Type 304 Stainless Steel. Worktop with drain and drip tray.
Dimensions: W130xD60xH85 cm
Max load 100 kg

TAV018A

TAVOLO PLANNER MAXI SMONTATO

FORNITO SMONTATO DA ASSEMBLARE.

CONSULTATION TABLE "PLANNER MAXI MODEL"
DISASSEMBLED

TAV019

TAVOLO DA VISITA PLANNER SMALL

Dimensioni:
L120xP60xH85 cm
Portata 100 kg

CONSULTATION TABLE "PLANNER SMALL"
Dimensions:
W120xD60xH85 cm
Max load 100 kg

TAV019A

TAVOLO PLANNER SMALL SMONTATO

FORNITO SMONTATO DA ASSEMBLARE.

CONSULTATION TABLE "PLANNER SMALL MODEL"
DISASSEMBLED



TAV020

TAVOLO DA VISITA MOD. PLANNER MAXI SU RUOTE

Tavolo da visita fisso realizzato in acciaio inox 304. Piano con scolo e vaschetta di raccolta liquidi. Versione su ruote tutte frenanti. Portata 100 kg
Dim.: **L130**xP60xH85 cm

CONSULTATION TABLE "PLANNER MAXI MODEL"
Fixed table made of stainless steel 304. Top with drain and liquid collection tray. Version on all braking wheels. Load capacity 100 kg
Dimensions: L130xP60xH85 cm

TAV020A

TAVOLO PLANNER MAXI SMONTATO SU RUOTE

CONSULTATION TABLE "PLANNER MAXI"
DISASSEMBLED

TAV021

TAVOLO DA VISITA MOD. PLANNER SMALL SU RUOTE

Tavolo da visita fisso realizzato in acciaio inox 304. Piano con scolo e vaschetta di raccolta liquidi. Versione su ruote tutte frenanti. Portata 100 kg.
Dim. L120xP60xH85 cm

CONSULTATION TABLE "PLANNER SMALL MODEL"
Fixed table made of stainless steel 304. Top with drain and liquid collection tray. Version on all braking wheels. Load capacity 100 kg. Dim. L120xP60xH85 cm

TAV021A

TAV. PLANNER SMALL SMONTATO SU RUOTE

FORNITO DA ASSEMBLARE

CONSULTATION TABLE "PLANNER SMALL"
DISASSEMBLED



TAV078

TAVOLO DA VISITA MOD. PLANNER MIDI

Tavolo da visita fisso in acciaio inox 304.
Dim: **L90**xP60xH85 cm
Portata 100 kg

CONSULTATION TABLE "PLANNER MIDI MODEL"
Fixed visiting table in stainless steel 304.
Dim: L90xP60xH85 cm
Load capacity 100 kg

TAV078A

TAVOLO DA VISITA MOD. PLANNER MIDI SMONTATO

CONSULTATION TABLE "PLANNER MIDI MODEL"
DISASSEMBLED

TAVOLI DA VISITA



TAV023

TAVOLO DA VISITA MOD. BLACK PIANO IN GOMMA

Struttura in acciaio inox Aisi 304. Piano in multistrato marino bordato e rivestito con gomma nera antiscivolo. Portata 100 kg
Dimensioni: L130xP60xH85 cm

CONSULTATION TABLE "BLACK MOD," WITH RUBBER WORKTOP
Structure in stainless steel AISI 304.
Marine plywood top
edged and coated with black rubber
Non-slip. Load capacity 100 kg
Dimensions: L130xP60xH85 cm

TAV070

TAVOLO DA VISITA MOD. BLACK PIANO IN GOMMA SU RUOTE

Struttura in acciaio inox Aisi 304. Piano in multistrato marino e rivestito con gomma nera antiscivolo. Versione su ruote, tutte frenanti. Portata 100 kg
Dimensioni: L130xP60xH85 cm

CONSULTATION TABLE "BLACK MOD." WITH RUBBER WORKTOP
Structure in stainless steel AISI 304.
Top in marine plywood and coated with black non-slip rubber. Version on wheels, two of which braking. Load capacity 100 kg
Dimensions: L130xP60xH85 cm

TAV023A

TAVOLO DA VISITA MOD. BLACK PIANO IN GOMMA SMONTATO

FORNITO SMONTATO
DA ASSEMBLARE.

CONSULTATION TABLE "BLACK MODEL" DISASSEMBLED
DISASSEMBLED TO ASSEMBLE.

TAV070A

TAVOLO DA VISITA MOD. BLACK PIANO IN GOMMA SU RUOTE SMONTATO

FORNITO SMONTATO
DA ASSEMBLARE.

CONSULTATION TABLE "BLACK MODEL" DISASSEMBLED
DISASSEMBLED TO ASSEMBLE.



TAV035A

TAVOLO DA VISITA MODELLO LUMINUX SMONTATO

FORNITO SMONTATO
DA ASSEMBLARE.

CONSULTATION TABLE "LUMINUX MODEL" DISASSEMBLED.
DISASSEMBLED TO ASSEMBLE.

TAV035

TAVOLO DA VISITA MOD. LUMINUX

Tavolo da visita con piano in laminato radiotrasparente, telaio in acciaio Inox Aisi 304. Scanalatura perimetrale per contenimento liquidi.
Portata 100 kg
Dimensioni: L130xP60xH85 cm Senza vaschetta raccogliliquidi.

CONSULTATION TABLE "LUMINUX MODEL"
Examination table with radiolucent laminate top, frame made of sainless steel Aisi 304. Perimeter groove for liquid containment. Max load 100 kg.
Dim.: W130xD60xH85 cm. No liquid tray.



TAV069

TAVOLO DA VISITA MOD. LUMINUX CON RUOTE

Tavolo da visita con piano in laminato radiotrasparente, telaio in acciaio Inox Aisi 304. Scanalatura perimetrale per contenimento liquidi. Versione su ruote tutte frenanti. Portata 100 kg
Dimensioni: L130xP60xH85 cm

CONSULTATION TABLE "LUMINUX MODEL"
Table with radiotrasparente laminate top, stainless steel frame AISI 304. Perimeter groove for liquid containment. Version on all braking wheels. Load capacity 100 kg
Dimensions: L130xP60xH85 cm

TAV069A

TAVOLO DA VISITA LUMINUX SMONTATO CON RUOTE

EXAMINATION TABLES

TAVOLI DA VISITA



TAV072

TAVOLO DA VISITA MOD. "LUCA"

Tavolo elettrico da visita con movimento verticale azionato con pedaliera a due comandi che permette di modificarne l'altezza, realizzato in acciaio Inox Aisi 304. Piano imbottito rivestito in pvc.
Dimensioni: L130xP60xHmax120xHmin40 cm
Portata 100 kg Potenza 250W - Motore 24V

EXAMINATION TABLE MOD. "LUCA"
Electric visiting table with vertical movement operated by a pedalboard with two controls that allows you to change the height, made of Aisi 304 stainless steel.
Upholstered top covered in pvc.
Dimensions: W130xD60xHmax120xHmin40 cm
Max load 100 kg - Power 250W Engine 24V



TAV072A

TAVOLO DA VISITA MOD. "LUCA" SU RUOTE

Tavolo su 4 ruote tutte frenanti.
Dimensioni: L130xP60xHmax120xHmin40 cm

EXAMINATION TABLE MOD. "LUCA" ON WHEELS
Table on 4 wheels all braking.
Dimensions: L130xP60xHmax120xHmin40 cm



TAV073

TAVOLO DA VISITA "LORENZO"

Tavolo da visita realizzato in acciaio Inox Aisi 304.
Piano imbottito rivestito in pvc.
Dimensioni: L130xP60xH85 cm
Portata 100 kg

EXAMINATION TABLE MOD. "LORENZO"
Electric visiting table that allows you to change the height, made of Aisi 304 stainless steel. Upholstered top covered in pvc.
Dimensions: W130xD60xH85 cm
Max load 100 kg



TAV073A

TAVOLO DA VISITA MOD. "LORENZO" SU RUOTE

Tavolo su 4 ruote tutte frenanti.
Dimensioni: L130xP60xH85 cm

EXAMINATION TABLE MOD. "LUCA" ON WHEELS
Table on 4 wheels all braking.
Dimensions: L130xP60xH85 cm

TAVOLI DA VISITA



TAV071 TAVOLO DA VISITA RIBALTABILE

Tavolo a ribalta da visita realizzato in acciaio Inox Aisi 304. Piano imbottito rivestito in pvc.

FOLDING VISIT TABLE
Folding table made of stainless steel Aisi 304. Top upholstered in pvc.

Materiale	acciaio inox aisi 304 e pvc
Dimensioni	L130xP60xH6 cm
Portata	100 Kg

Material	stainless steel aisi 304 and pvc
Dimensions	W130xD60xH6 cm
Max load	100 Kg



TAV066 TAVOLO DA VISITA A RIBALTA DALL'ALTO E PIEDE D'APPOGGIO

Tavolo ripiegabile completamente per ridurre l'ingombro del tavolo nella sala visita.

DROP-DOWN CONSULTATION TABLE WHIT FOOT
Foldable table to maximise clinic space. It can be closed completely.

Materiale	acciaio inox aisi 304
Dimensioni	L120xP60xH3 cm
Portata	100 Kg

Material	stainless steel aisi 304
Dimensions	W120xD60xH3 cm
Max load	100 Kg



TAV022 TAVOLO DA VISITA A RIBALTA DAL BASSO

Tavolo in acciaio inox AISI304 ripiegabile completamente sul lato corto per ridurre l'ingombro nella sala visita. L98xP60xH3 cm. Portata 100 kg.

FOLD-DOWN CONSULTATION TABLE
Table in stainless steel AISI304 completely foldable on the short side to reduce the footprint in the visit room. Dimensions: L 98 x P 60 x H 3 cm. Load capacity 100 kg.



TAV022/A TAVOLO DA VISITA A RIBALTA DAL BASSO

Tavolo in acciaio inox AISI304 ripiegabile completamente sul lato lungo per ridurre l'ingombro nella sala visita. L60xP98xH3 cm. Portata 100 kg.

FOLD-DOWN CONSULTATION TABLE
Table in stainless steel AISI304 completely foldable on the side luno to reduce the footprint in the visit room. Dimensions: L60xP98xH3 cm. Load capacity 100 kg.

EXAMINATION TABLES

TAVOLI DA VISITA



TAV037

TAVOLO DA VISITA MODELLO "OSLO"

Tavolo da visita attrezzato in laminato plastico.
Piano in acciaio Inox Aisi 304. Antigocciolatoio perimetrale.
Dotato di un'anta con ripiano e quattro cassetti.
Dimensioni: L120xP60xH85 cm. Portata 100 kg

CONSULTATION TABLE "OSLO MODEL"
Equipped visiting table made in plastic laminate.
Stainless steel top Aisi 304. Anti-drip perimeter.
Equipped with a door with shelf and four drawers. 4 wheels, 2 of which are braking.
Dimensions: W120xD60xH85 cm. Max load 100 kg



TAV038

TAVOLO DA VISITA MODELLO "OSLO" SU RUOTE

Tavolo da visita attrezzato in laminato plastico.
Piano in acciaio Inox Aisi 304. Antigocciolatoio perimetrale.
Dotato di un'anta con ripiano e quattro cassetti. 4 ruote tutte frenanti.
Dimensioni: L120xP60xH85 cm. Portata 100 kg

CONSULTATION TABLE "OSLO MODEL"
Equipped visiting table made in plastic laminate. Stainless steel top AISI 304. Anti-drip perimeter tray. Equipped with a door with shelf and four drawers. 4 wheels all braking.
Dimensions: W120xD60xH85 cm. Max load 100 kg

TAVOLI DA VISITA



TAV039

TAVOLO DA VISITA MODELLO "VIENNA" SU RUOTE

Tavolo da visita attrezzato su ruote tutte frenanti. In laminato plastico e piano in acciaio Inox Aisi 304 con svasatura per contenimento liquidi. Anta con apertura a carrello a doppio ripiano, quattro cassetti e anta con apertura a ribalta con cestone portarifiuti.
Dimensioni: L130xP60xH85 cm. Portata 100 kg

CONSULTATION TABLE "VIENNA MODEL" ON WHEELS
Equipped business table on all braking wheels. In plastic laminate and top in Aisi 304 stainless steel with countersink for liquid containment. Door with double shelf trolley opening, four drawers and door with flap opening with waste bin.
Dimensions: L130xD60xH85 cm. Capacity 100 kg



TAV046

TAVOLO DA VISITA IN KRION "FEDERICA"

Tavolo da visita fisso con mobile in laminato, parte superiore realizzata in krion antibatterico.
Dimensioni: L150xP65xH85 cm
Portata 100 kg

CONSULTATION TABLE "FEDERICA MODEL"
Fixed examination table with laminate cabinet, upper part made of antibacterial krion. Max load 100 Kg
Dimensions: W150xD65xH85 cm



ACC014

PROLUNGA A RIBALTA

In acciaio Inox Aisi 304. Piano con svasatura per contenimento liquidi. Accessorio da abbinare ai tavoli visita TAV037 e TAV039. Dim: L60xP30 cm

FLIP EXTENSION
Made of type Aisi 304 stainless steel. Top with perimetral edge for liquid containment. Accessory nly for examination tables visit TAV037 and TAV039.
Dim: W60xD30 cm

EXAMINATION TABLES

TAVOLI SERVITORI



TAV025

TAVOLO SERVITORE A PONTE XL

Tavolo servitore a ponte, in acciaio inox Aisi 304, regolabile in altezza con due pomoli. Su ruote, di cui due frenanti.
L90xP60xHmax147xHmin91cm

BRIDGE INSTRUMENT TABLE XL
Instrument table, made of stainless steel Aisi 304, adjustable height with two knobs. Equipped with wheels, two with brake.
W90xD60xHmax147xHmin91 cm

TAV026

TAVOLO SERVITORE A PONTE

Tavolo servitore a ponte, in acciaio inox Aisi 304, regolabile in altezza con due pomoli. Su ruote, di cui due frenanti.
L77xP44xHmax147xHmin91cm

BRIDGE INSTRUMENT TABLE
Instrument table, made of stainless steel Aisi 304, adjustable height with two knobs. Equipped with wheels, two with brake.
W77xD44xHmax147xHmin91 cm

TAV027

TAVOLO SERVITORE MAYO

Tavolo servitore portabisturi regolabile in altezza.
Su ruote, di cui due frenanti.
L60xP40xHmax152xHmin96cm

MAYO TABLE
Instrument table, made of stainless steel Aisi 304, adjustable height with two knobs. Equipped with wheels, two with brake.
W60xD40xHmax152xHmin96 cm

TAV043

TAVOLO IDRAULICO MAYO

Tavolo servitore portabisturi regolabile in altezza.
Su ruote, di cui due frenanti.
L60xP40xHmax113xHmin80cm

HYDRAULIC MAYO TABLE
Instrument table, made of stainless steel Aisi 304, adjustable height with two knobs. Equipped with wheels, two with brake.
W60xD40xHmax113xHmin80 cm

TAV064

TAVOLO IDRAULICO MAYO ESTRAIBILE

Tavolo servitore portabisturi regolabile in altezza.
Su 3 ruote, di cui due frenanti.
L65xP53xHmax113xHmin80cm

HYDRAULIC MAYO TABLE
Instrument table, made of stainless steel Aisi 304, adjustable height with two knobs. Equipped with 3 wheels, two with brake.
W65xD53xHmax113xHmin80 cm



TAV055

TAVOLO SERVITORE A PONTE

Tavolo servitore a ponte, regolabile in altezza con due pomoli. Su ruote, di cui due frenanti, Pianetto portaoggetti posto sulla parte inferiore.

BRIDGE INSTRUMENT TABLE
Overbed table, height adjustable with two knobs. On wheels, two of which with brakes. Storage shelf on the lower part.

Materiale	acciaio inox aisi 304
Dim.	L77xP44xHmax147xHmin91 cm
Material	stainless steel aisi 304
Dim.	W77xD44xHmax147xHmin91 cm



M0030

CARRELLO FARMACIA

Ideale per la distribuzione di farmaci, monouso cartelle, realizzato in PVC e acciaio inox AISI 304. Ampio piano d'appoggio in materiale plastico realizzato in basso rilievo. Manico ergonomico, integrato sul piano di lavoro. Dotato di serratura. Dimensioni: L82xP64x160H cm

FARMACY TROLLEY
Ideal for the distribution of drugs, disposable folders, made of PVC and stainless steel AISI 304. Large plastic top made of low relief. Ergonomic handle, integrated on the worktop.
Equipped with a lock. Dimensions: L82xP64x160H cm



TAV028

CARRELLO MULTIUSO

Carrello tecnico con due ripiani in acciaio stampati a pressa. Su ruote di cui 2 frenanti.

MULTI-PURPOSE TROLLEY
Technical trolley with two press printed steel shelves. Equipped with wheels, two with brake.

Materiale	acciaio inox aisi 304
Dimensioni	L80xP50xH93 cm
Material	stainless steel aisi 304
Dimensions	W80xD50xH93 cm

BARELLE
STRETCHERS

TAVOLI ECOCARDIO
ECOCARDIO TABLES

CULLA LAPAROSCOPICA
LAPAROSCOPIC CRADLE

LORY®
PROGETTI VETERINARI



BARELLE STRETCHERS

COME UTILIZZARE LA BARELLA MATERASSINO - HOW TO USE THE MAT STRETCHER





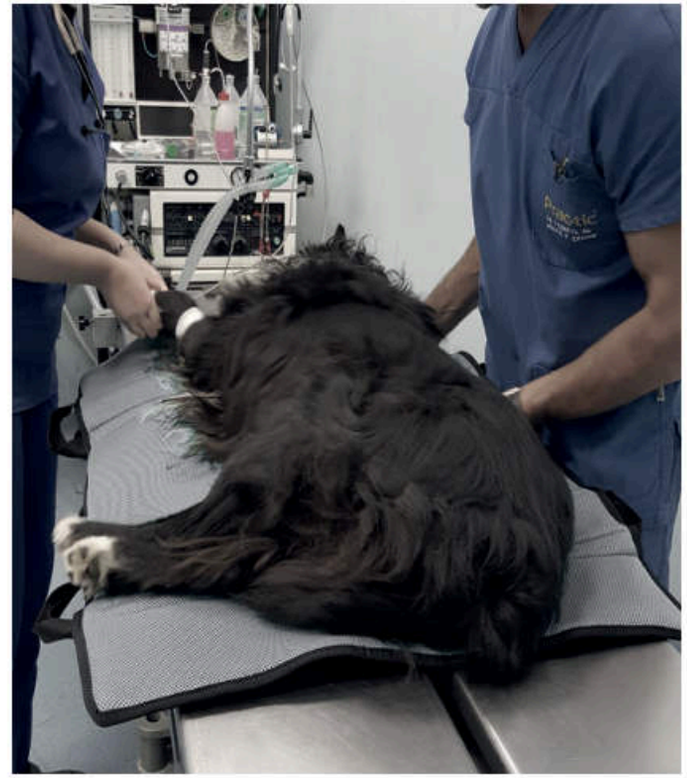



BAR005

BARELLA "MATERASSINO"

Barella materassino realizzata in poliestere 100%, bordata con fettuccia perimetrale e dotata di 4 maniglie.
Dimensioni: L130xP60 cm. Spessore 10 mm

"MAT" STRETCHER

Mat stretcher made of 100% polyester, edged with perimeter webbing and equipped with 4 handles.
Dimensions: W130xD60 cm. Thickness 10 mm



PARTICOLARE DELLA BORDATURA

DETAIL OF THE PERIMETER EDGE

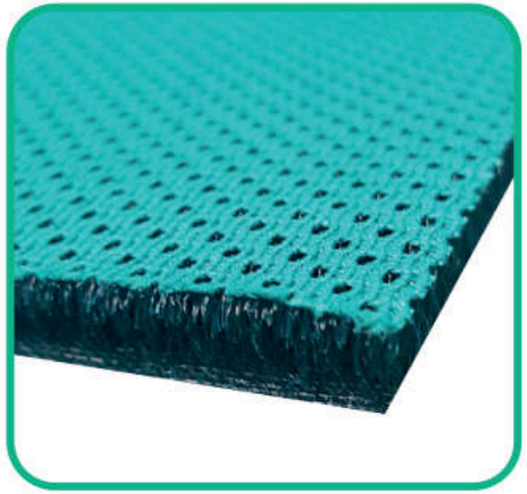

PARTICOLARE DEL MATERIALE INTERNO

DETAIL OF THE INSIDE MATERIAL

STRETCHERS

BARELLE



BAR002

BARELLA ANTIDECUBITO

Barella antidecubito realizzata con telo microforato con memoria elastica, classe di reazione al fuoco 1, trattamento fungistatico.
Dimensioni: L100xP70xH40 cm

ANTI-DECUBITUS STRETCHER
Anti-decubitus stretcher made of micro-perforated fabric with elastic memory foam. Class 1 fire resistant, fungistatic treatment.
Dimensions: W100xD70xH40 cm

BAR001

BARELLA

Con piano flessibile e robusto in tela impermeabile microforata, maniglie in acciaio inox Aisi 304, su ruote, di cui due frenanti, in acciaio verniciato con polveri epossidiche.
Dimensioni: L147xP50xH30 cm
Dim. carrello: L80,5xP57xH78 cm

STRETCHER
Stretcher with flexible and sturdy top in microperforated waterproof fabric, handles of type Aisi 304 stainless steel, trolley on wheels (two with brake) in stainless steel painted with epoxy powders.
Dimensions: W147xD50xH30 cm
Frame dimensions: W80.5xD57xH78 cm



BAR007

BARELLA GATTI

Barella di emergenza per trasporto gatti, carrello realizzato in acciaio inox su ruote, di cui due frenanti. Parte superiore in resina termoplastica, porta in acciaio plasticato con serratura di sicurezza.
Dim. box: L61xP91xH66,5 cm
Dim. carrello: L59xP89xH78 cm

CAT STRETCHER
Emergency stretcher for transporting cats, trolley made of stainless steel on wheels, two of which are braking. Upper part in thermoplastic resin, plastic-coated steel door with safety lock.
Box size: L61xP91xH66.5 cm - Cart size: L59xP89xH78 cm



BAR003

BARELLA RADIOTRASPARENTE

Realizzata con telaio in acciaio inox Aisi 304 e piano in lexan radiotrasparente, maniglie retrattili per un facile spostamento, carrello su ruote, di cui due frenanti, in acciaio verniciato con polveri epossidiche. Dimensioni: L130xP50xH16 cm - Dim. carrello: L80,5xP57xH78 cm

RADIOLUCENT STRETCHER

Frame made of type Aisi 304 stainless steel and bed made of radiolucent lexan, retractable handles for easy transport, wheeled frame (two wheels with brake) made of epoxy-coated steel. Dimensions: W130xD50xH16 cm Frame dimensions: W80.5xD57xH78 cm



BAR006

BARELLA RIGIDA

Tavola spinale con zone occipitali differenziate per adattarsi alle caratteristiche anatomiche. Il fissaggio alla spinale avviene per mezzo di fasce strap ed è dotato di cinture mento e fronte che migliorano l'immobilizzazione del capo.
Dimensioni 1195x320x45 ± 5 mm - N° maniglie 10
Materiali PE, PVC,Nylon

RIGID STRETCHER

Spinal board with differentiated occipital areas to adapt to anatomical features. It is fixed to the spine using strap straps and is equipped with chin and front belts that improve the immobilization of the head.
Dimensions 1195x320x45 ± 5 mm - Number of handles 10 - Materials PE, PVC, Nylon



BAR004

BARELLA INOX

Realizzata in acciaio inox Aisi 304, maniglie retrattili per un facile spostamento, carrello su ruote, di cui due frenanti, in acciaio verniciato con polveri epossidiche. Dimensioni: L130xP50xH16 cm - Dim. carrello: L80,5xP57xH78 cm

INOX STRETCHER

Made of type Aisi 304 stainless steel, retractable handles for easy transport, wheeled frame (two wheels with brake) made of epoxy-coated steel. Dimensions: W130xD50xH16 cm - Frame dimensions: W80,5xD57xH78 cm

LAPAROSCOPIC CRADLE

CULLA LAPAROSCOPICA



made in collaboration with Dott. STEFANO PIZZORNI

BREVETTATO PATENTED BREVETTATO

La culla laparoscopica per cani è **progettata per facilitare il corretto posizionamento del paziente durante gli interventi di laparoscopia** e le procedure diagnostiche, offrendo al veterinario un accesso più agevole all'area operatoria.
La particolare **forma arrotondata permette di ruotare e inclinare il paziente in modo semplice**, così da ottenere la posizione più adatta alle diverse fasi dell'intervento.
Questa caratteristica consente di modificare l'orientamento del cane senza doverlo sollevare o riposizionare completamente, agevolando il lavoro dell'équipe chirurgica.
La svasatura centrale è studiata per **lasciare maggiormente accessibili i lati del paziente** e consentire l'introduzione di aghi, trocar e strumenti chirurgici con minori impedimenti.
Il veterinario può così raggiungere più facilmente i punti di accesso necessari alla procedura laparoscopica, mantenendo uno spazio operativo libero e funzionale. La **fessura di drenaggio favorisce lo scolo di urina e altri liquidi**, contribuendo a mantenere più pulita e ordinata la zona di lavoro durante le procedure. Grazie alla realizzazione in materiale radiotrasparente, la culla può essere utilizzata anche durante gli esami radiografici, senza interferire con l'acquisizione delle immagini.
La combinazione tra forma anatomica, possibilità di rotazione del paziente, accessibilità laterale e radiotrasparenza rende quindi la culla uno strumento versatile per la gestione e il corretto posizionamento del cane durante procedure chirurgiche mini-invasive e diagnostiche.

The laparoscopic dog cradle is designed to facilitate proper patient positioning during laparoscopic procedures and diagnostic procedures, providing the veterinarian with easier access to the operating area. The particular rounded shape allows the patient to rotate and tilt in a simple way, thus obtaining the position best s uited to the different phases of the procedure.
This feature allows you to change the dog's orientation without having to lift or reposition it completely, facilitating the work of the surgical team.
The central flare is designed to leave the sides of the patient more accessible and allow the introduction of needles, trocars, and surgical instruments with fewer impediments. The veterinarian can thus more easily reach the access points necessary for the laparoscopic procedure, maintaining a free and functional operating space.
The drainage gap promotes the drainage of urine and other fluids, helping to keep the work area cleaner and tidier during procedures.
Thanks to its radiolucent construction, the cradle can also be used during X-ray examinations, without interfering with image acquisition.
The combination of anatomical shape, patient rotation, lateral accessibility, and radiolucency therefore makes the crib a versatile tool for managing and correctly positioning the dog during minimally invasive and diagnostic surgical procedures.




PREPARAZIONE DEL CAMPO OPERATORIO
FIELD PREPARATION FOR SURGERY


POSIZIONAMENTO PAZIENTE
PATIENT POSITIONING


MESSA IN SICUREZZA DEL PAZIENTE
PATIENT SAFETY


MESSA IN SICUREZZA DEL PAZIENTE
PATIENT SAFETY

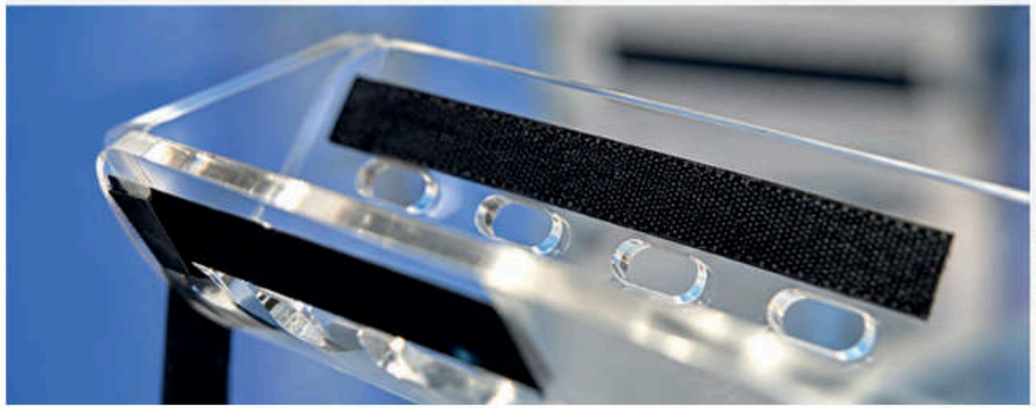


BASCULAMENTO
TILT

LAPAROSCOPIC CRADLE

CULLA LAPAROSCOPICA



LAPKIT - KIT LAPAROSCOPIA

Composto da:
- Una culla diam. 150mm x L90 cm PER CANI FINO A 10 Kg
- Una culla diam. 200mm x L120 cm PER CANI DAI 10 AI 30 Kg
- Una culla diam. 250mm x L140 cm PER CANI DAI 30 AI 40 Kg

Ha una struttura semicircolare, presenta quindi un lato superiore o dorsale concavo e un lato inferiore o volare convesso, questo consente la mobilita' del paziente per il posizionamento in assetto operatorio, realizzata in materiale plastico resistente e disinfettabile, dotato di fascette per legare il cane.

LAPAROSCOPY KIT

Inclusive of:
- 1 x cradle (150mm diameter x L90 cm) to take a dog's weight of up to 10kg
- 1 x cradle (200mm diameter x L120 cm) to take a dog's weight of 10kg - 30kg
- 1 x cradle (250mm diameter x L140 cm) to take a dog's weight of 30kg - 40kg

With a semicircular frame, this article has a concave top or back side and a convex bottom or inner side that allow easy patient handling during surgery. Made of resistant, disinfectable plastic. Fitted with dog straps.

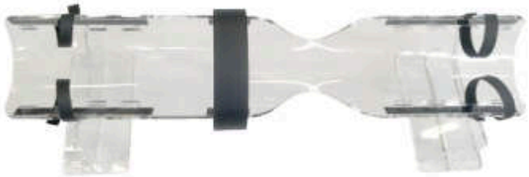

LAP001

CULLA LAPAROSCOPICA PICCOLA

Culla laparoscopica piccola per cani fino a 10 Kg
Dimensioni: Diam. 150 mm x L90 cm

SMALL LAPAROSCOPIC CRADLE

Small laparoscopic cradle for dog's of up to 10 kg
Dimensions: 150 mm diameter x L90 cm



LAP002

CULLA LAPAROSCOPICA MEDIA

Culla laparoscopica media per cani dai 10 ai 30 Kg
Dimensioni: Diam. 200 mm x L120 cm

MEDIUM LAPAROSCOPIC CRADLE

Medium laparoscopic cradle for dog's weight 10-30 kg
Dimensions: 200 mm diameter x L120 cm



LAP003

CULLA LAPAROSCOPICA GRANDE

Culla laparoscopica media per cani dai 30 ai 40 Kg
Dimensioni: Diam. 250 mm x L140 cm

BIG LAPAROSCOPIC CRADLE

Big laparoscopic cradle for dog's weight 30-40 kg
Dimensions: 250 mm diameter x L140 cm

ECHOCARDIO TABLES

TAVOLI ECOCARDIO

EC0002

ECOCARDIO POSIZIONABILE SU TAVOLO

Ecocardio posizionabile su tavolo realizzato in tela impermeabile microforata lavabile, dotata di 2 fori di diametro 11 cm e 19 cm copribili totalmente con velette nello stesso tessuto. L130xP50xH40 cm

ECHOCARDIO PLACEABLE ON TABLE

Placeable on table, made of microperforated waterproof fabric washable, includes two apertures measuring 11 and 19 cm in diameter fully coverable with veils in the same fabric.
Dimensions: W130xD50xH40 cm

Materiale acciaio inox aisi 304 e pvc

Portata	100 Kg
Material	stainless steel aisi 304 and pvc
Max load	100 Kg





EC0002/B ECOCARDIO POSIZIONABILE SU TAVOLO

Dimensioni L130xP50xH25 cm



EC0001

TAVOLO ECOCARDIO

Realizzata in tela impermeabile microforata lavabile, dotata di 2 fori di diametro 11 cm e 19 cm copribili totalmente con velette nello stesso tessuto.

ECHOCARDIO TABLE

Made of microperforated waterproof fabric washable, includes two apertures measuring 11 and 19 cm in diameter fully coverable with veils in the same fabric.

Materiale acciaio inox aisi 304 e pvc

Dim.	L130xP50xH85 cm
Portata	100 Kg
Material	stainless steel aisi 304 and pvc
Dim.	W130xD50xH85 cm
Max load	100 Kg

EC0003

TAVOLO ECOCARDIO XL

Struttura in acciaio inox 304, Telo in tessuto lavabile, dotata di 2 fori di diametro 11 cm e 19 cm, copribili totalmente con velette nello stesso tessuto. I fori e le velette sono decentrati in larghezza.

ECHOCARDIO TABLE XL

Structure made of stainless steel 304, pvc washable top, with 2 holes of diameter 11 cm and 19 cm, coverable totally with veils in the same fabric.
Holes and veils are decentralized in width.

Materiale acciaio inox aisi 304 e pvc

Dim.	L140xP60xH83 cm
Portata	100 Kg
Material	stainless steel aisi 304 and pvc
Dim.	W140xD60xH83 cm
Max load	100 Kg

TAVOLI ECOCARDIO



ECO005 TAVOLO ECOCARDIO

Tavolo elettrico da visita in acciaio Inox Aisi 304.
Piano imbottito rivestito in pvc. Dotato di 2 aperture removibili per utilizzarlo come tavolo ecocardio.
Dimensioni: L130xP60xH85 cm - Portata 100 kg

ECHOCARDIO TABLE
Electric visiting table that allows you to change the height, made of Aisi 304 stainless steel. Upholstered top covered in pvc. Equipped with 2 removable openings to use it as an ecocardio table.
Dimensions: W130xD60xH85 cm - Max load 100 kg

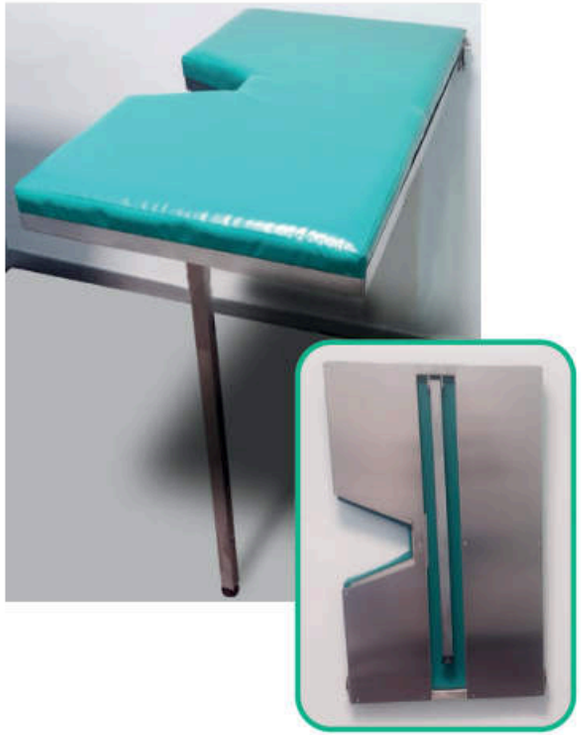

ECO006

TAVOLO ECOCARDIO RIBALTABILE

Tavolo a ribalta da visita realizzato in acciaio Inox Aisi 304.
Piano imbottito rivestito in pvc.

FOLDING ECOCARDIO TABLE
Folding table made of stainless steel Aisi 304.
Top upholstered in pvc.

Materiale acciaio inox aisi 304 e pvc	
Dim.	L130xP60xH6 cm
Portata	100 Kg

Material	stainless steel aisi 304 and pvc
Dim.	W130xD60xH6 cm
Max load	100 Kg



ECO007 MATERASSINO PER ECOGRAFIA

Materasso veterinario per esami eco/cardio realizzato in PVC di 24 cm di spessore e imbottito con un rivestimento medico.Progettato per essere piegato e riposto facilmente. Le maniglie alle estremità consentono un facile trasporto. Chiusure in velcro (peluche non irritante) consentono di fissare un cuscinetto per l'esecuzione dell'esame sui pazienti più piccoli. Dimensioni: L115xH55xP24 cm

ULTRASOUND MAT
The eco/cardio vet mattress is made of 24 cm thick PU foam and padded with a medical coating. It is designed to be folded and stored easily.
The handles at the ends of the mattress allow easy transport. Velcro (non-irritating plush) closures on the mattress allow a cushion to be attached for examination of the smallest patients.
Dimensions: L115xH5xP24 cm

ECHOCARDIO TABLES

TAVOLI ECOCARDIO



TAV079 TAVOLO DA VISITA MOD. ASTRA

Tavolo da visita realizzato in acciaio Inox Aisi 304. Piano in laminato.
Dotato di 2 aperture removibili per utilizzarlo come tavolo ecocardio.

TABLE MOD. ASTRA
Visiting table made of Aisi 304 Stainless Steel.
Laminate top. Equipped with 2 removable openings for use it as an echocardi table.

Materiale	acciaio inox aisi 304	Material	stainless steel aisi 304
Dimensioni	L130xP60xHmax120xHmin27	Dimensions	W130xD60xHmax120xHmin27
Portata	100 Kg	Max load	100 Kg
Potenza	250 W	Power	250 W
Motore	24 V	Engine	24 V



ECO004 TAVOLO ECOCARDIO

Tavolo elettrico da visita su ruote con movimento verticale azionato con pedaliera a due comandi che permette di modificarne l'altezza, realizzato in acciaio Inox Aisi 304. Piano imbottito rivestito in pvc.
Dotato di 2 aperture removibili per utilizzarlo come tavolo ecocardio.

ECHOCARDIO TABLE
Electric visiting table on wheels with vertical movement operated by a pedalboard with two controls that allows you to change the height, made of Aisi 304 stainless steel.
Upholstered top covered in pvc.
Equipped with 2 removable openings to use it as an ecocardio table.

Materiale	acciaio inox aisi 304 e pvc	Material	stainless steel aisi 304 and pvc
Dimensioni	L130xP60xHmax120xHmin40	Dimensions	W130xD60xHmax120xHmin40
Portata	100 Kg	Max load	100 Kg
Potenza	250 W	Power	250 W
Motore	24 V	Engine	24 V

ECO004/B TAVOLO ECOCARDIO SENZA RUOTE
ECOCARDIO TABLE WITHOUT WHEELS



LAVELLI
WASH BASINS

ZONA FILTRO
FILTER AREA



PREPARAZIONE CHIRURGO
PREPARATION FOR SURGERY

WASH BASINS
LAVELLI

INLCUSI: PILETTA, MISCELATORE ESTRAIBILE A DOCCETTA E TROPPO PIENO.
ESCLUSI: SCARICO, SIFONE, ATTACCHI E RIDUTTORI A PARETE.
INCLUDED: PILETTA, REMOVABLE MIXER SHOWER
AND TOO FULL. EXCLUDING: EXHAUST, SIPHON,
ATTACHMENTS AND WALL REDUCERS.



LAV003

LAVELLO CHIRURGICO A COLONNA

Lavello a colonna in acciaio inox Aisi 304, erogazione con comando a ginocchio. L50xP40xH76 cm

COLUMN SURGICAL BASIN

Made of type Aisi 304 stainless steel. Fitted with knee-operated tap. W50xD40xH76 cm



LAV001

LAVELLO CHIRURGICO

Lavandino chirurgico realizzato in acciaio inox Aisi 304. Dotato di erogatore con comando a pedale, con porta. Dimensioni L50xP40xH85 cm

SURGICAL BASIN

Surgical wash hand basin made of type Aisi 304 stainless steel. Equipped with foot control. Dimensions: W50xD40xH85 cm



LAV009

LAVELLO CHIRURGICO A UN CANALE A LEVA CLINICA

Versione con con miscelatore leva clinica flex. Dimensioni L100xP50xH35 cm. Vasca profonda 20 cm e alzatina H10 cm.

SINGLE SURGICAL SINK CLINICAL LEVER CHANNEL

Version with flex clinical lever mixer. Dimensions L100xD50xH35 cm 20 cm deep tub and H10 cm teal.



LAV004

LAVELLO CHIRURGICO

Lavello sospeso, in acciaio inox Aisi 304, erogazione con comando a ginocchio. L50xP40xH23 cm

SURGICAL BASIN

Surgical wash hand basin made of type Aisi 304 stainless steel. Equipped with foot control. W50xD40xH23 cm



LAV002

LAVELLO CHIRURGICO

Lavandino chirurgico in acciaio inox Aisi 304. Dotato di erogatore con comando a ginocchio. L48xP33xH22 cm Alzatina H=30 cm

SURGICAL BASIN

Surgical wash hand basin made of type Aisi 304 stainless steel. Equipped with knee control. W48xD33xH22cm Backsplash: H=30 cm



LAV010

LAVELLO CHIRURGICO A UN CANALE A LEVA CLINICA CON SCHIENA

Versione con con miscelatore leva clinica flex. Dimensioni L100xP50xH46,8 cm 20 cm deep tub and H20 cm teal.

SINGLE-CHANNEL SURGICAL SINK WITH CLINICAL LEVER WITH BACK

Version with flex clinical lever mixer. Dimensions: L100xD50xH46,8 cm 20 cm deep tub and H20 cm teal.



LAV006

LAVELLO CHIRURGICO A DUE CANALI A LEVA CLINICA

Lavello sospeso a 2 canali, realizzato in acciaio inox Aisi 304, erogazione con miscelatore a leva clinica flex. L140xP55xH118 cm
Dimensioni vasca interna: L130xP43xH35 cm

TWO CHANNEL SURGICAL BASIN WITH CLINICAL LEVER FAUCET

2-channel suspended sink, made of Aisi 304 stainless steel, delivery with flex clinical lever mixer.
Dimensions: W140xD55xH118 cm
Internal dimensions: W130xP43xH35 cm

LAV006/B

LAVELLO CHIRURGICO A DUE CANALI CON MISCELATORE ELETTRONICO



MISCELATORE ELETTRONICO

Funzionante a batteria al litio integrata nel corpo. Comando a fotocellula con attivazione a rilevamento di presenza. Regolazione temperatura dell'acqua con leva.

ELECTRONIC MIXER

Lithium battery operated mixer integrated in the body. Photocell control with activation detection of presence. Water temperature adjustment with lever.



LAV008

LAVELLO CHIRURGICO A DUE CANALI A LEVA CLINICA CON PORTA SAPONE E 2 PORTA SPUGNA

Versione con con miscelatore a leva clinica flex e due portaspugna.
Dimensioni: L140xP55xH118 cm
Dim.vasca interna: L130xP43xH35 cm

2-CHANNEL SURGICAL SINK WITH ELECTRONIC MIXER ELECTRONIC SOAP DISPENSER AND 2 SPONGE HOLDER

Version with electronic faucet of LAV006. Electronic mixer tap with battery, wall mounted bihole with mobile barrel (L 20 cm) and multifunction pushbutton. Dim.:W140xD55xH118 cm
Internal dimensions: W130xP43xH35 cm

LAV008/B

LAVELLO CHIRURGICO A DUE CANALI CON MISCELATORE ELETTRONICO PORTA SAPONE E 2 PORTA SPUGNA

Versione con miscelatore elettronico del LAV006 biforo a parete a batteria e due portaspugna.

TWO CHANNELS SURGICAL BASIN WITH ELECTRONIC FAUCET



LAV005

LAVELLO CHIRURGICO A UN CANALE CON MISCELATORE A LEVA CLINICA

In acciaio inox Aisi 304, erogazione con miscelatore a leva clinica flex. L60xP55xH118 cm
Dim. vasca interna L50xP43xH35 cm

ONE CHANNEL SURGICAL BASIN WITH CLINICAL LEVER FAUCET

One channel suspensed surgical wash hand basin made of type Aisi 304 stainless steel. Equipped with clinical lever faucet.
Dimensions: W60xD55xH118 cm
Internal dimensions: W50xP43xH35 cm

LAV005/B

LAVELLO CHIRURGICO A 1 CANALE CON MISCELATORE ELETTRONICO

Versione con miscelatore elettronico del LAV005. Rubinetto miscelatore elettronico biforo a parete a batteria con canna mobile (L 20 cm) e pulsante multifunzione. L60xP55xH118 cm - vasca interna L50xP43xH35 cm

ONE CHANNEL SURGICAL BASIN WITH ELECTRONIC FAUCET

Version with electronic faucet of LAV005. Electronic mixer tap with battery, wall mounted bihole with mobile barrel (L 20 cm) and multifunction pushbutton.
Dimensions: W60xD55xH118 cm. Internal dimensions: W50xP43xH35 cm



LAV007

LAVELLO CHIRURGICO CON PORTA SAPONE ELETTRONICO E PORTA SPUGNA

Lavello sospeso a un canale, realizzato in acciaio inox Aisi 304, erogazione con miscelatore a leva clinica flex.
Dim.: L60xP55xH118 cm
vasca interna L50xP43xH35 cm

SURGICAL SINK WITH SOAP HOLDER AND SPONGE HOLDER

Sink suspended from a channel, made of stainless steel Aisi 304, dispensing with lever mixer clinical flex. W60xD55xH118 cm
Internal dimensions: W50xP43xH35 cm

LAV007/B

LAVELLO CHIRURGICO CON MISCELATORE ELETTRONICO PORTA SAPONE ELETTRONICO E PORTA SPUGNA

SURGICAL SINK WITH ELECTRONIC MIXER ELECTRONIC SOAP DISPENSER AND SPONGE HOLDER

OPERATING ROOM FILTER AREA

ZONA FILTRO SALA OPERATORIA





AR022 ARMADIO APPESO PREPARAZIONE CHIRURGO

Inox AISI 304 SB. 4 ripiani in acciaio regolabili per posizionamento guanti, calzari, camici imbustati e camici appesi per chirurgo. Possibilità di ante verniciate o inox. L86xP35xH130 cm

WARDROBE HANGING SURGEON'S TRAINING

Stainless steel AISI 304SB. 4 adjustable steel shelves for positioning gloves, shoes, sheath gowns and surgical hangers. Possibility of painted or stainless steel doors. L86xP35xH130 cm

AR023 ARMADIO APPESO PREPARAZIONE CHIRURGO

Inox AISI 304 SB. 4 ripiani in acciaio regolabili. L86xP35xH130 cm

WARDROBE HANGING SURGEON'S TRAINING

Internal layout consisting of 4 adjustable steel shelves. Dimensions: L86xP35xH130 cm



SALA OPERATORIA



ZONA PRE-CHIRURGIA

PASSAGGIO ZONA FILTRO

ZONA STERILIZZAZIONE





OPERATING ROOM FILTER AREA

ZONA FILTRO SALA OPERATORIA

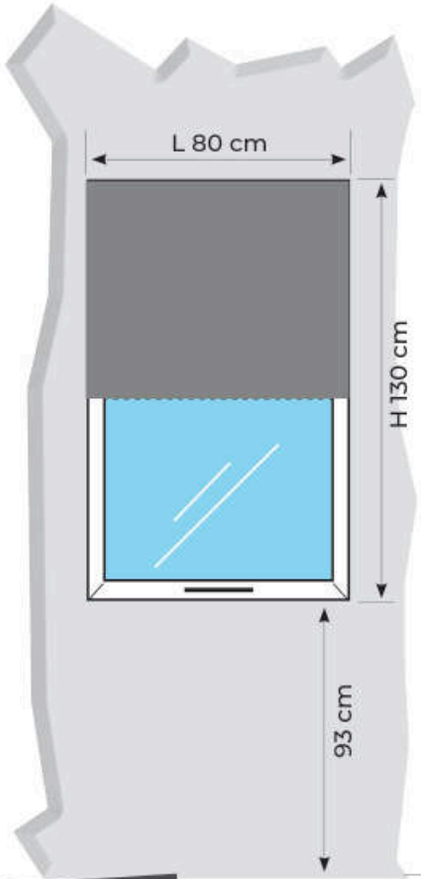

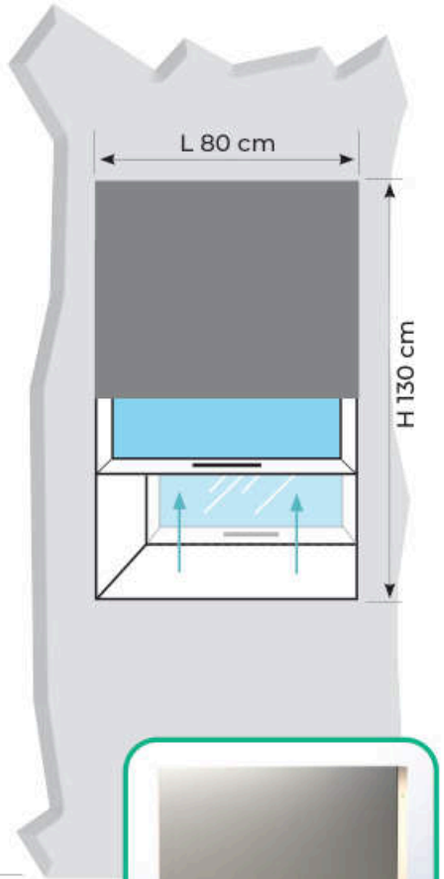



FILT001

ZONA FILTRO SALA OPERATORIA

Struttura realizzata in acciaio inox AISI 304.
Apertura manuale, 2 porte in vetro scorrevoli in altezza, pianetto intermedio.
Profondità telaio da definire in base alle esigenze specifiche della struttura/muro.

OPERATING FILTER AREA 1

Made of stainless steel AISI 304. Manual operation, 2 glass doors. Height slides, intermediate shelf. Depth of frame to be defined according to Specific requirements of the structure/wall.

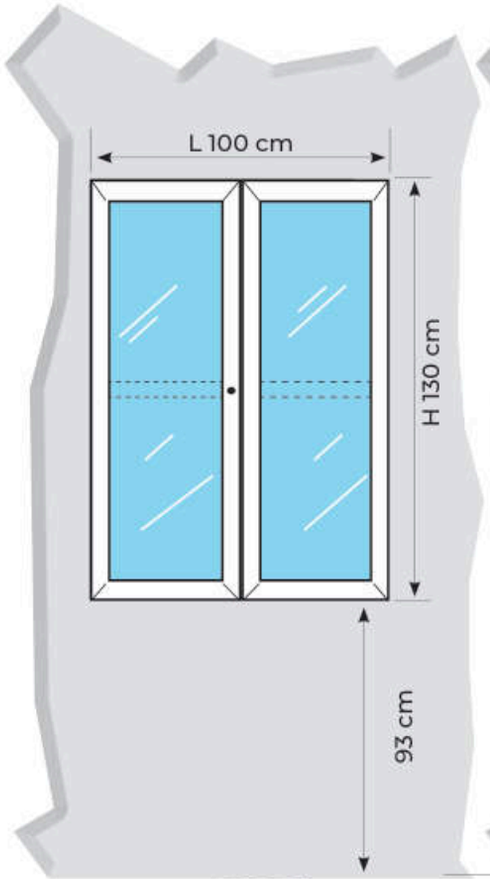

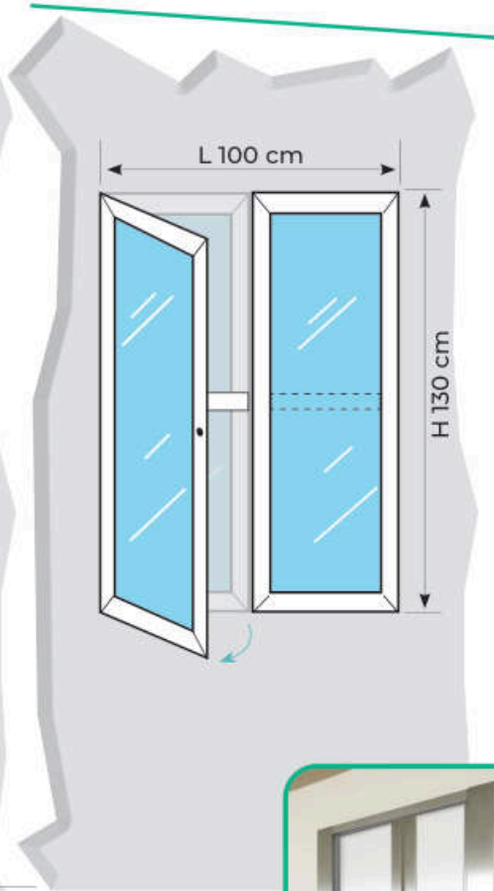



FILT002

ZONA FILTRO SALA OPERATORIA

Telaio realizzato in acciaio inox AISI 304.
Apertura manuale, 2 porte in vetro a battente, pianetto intermedio.
Profondità telaio da definire in base alle esigenze specifiche della struttura/muro.

OPERATING FILTER AREA 2

Made of stainless steel AISI 304.
Manual opening, 2 glass doors Swing, intermediate stage.
Depth of frame to be defined according to Specific requirements of the structure/wall.

IMPIANTI OSSIGENO
OXYGEN SYSTEMS

SISTEMI PER ANESTESIA
ANAESTHESIA SYSTEMS

ENDOSCOPIA
ENDOSCOPY

LORY®
PROGETTI VETERINARI



IMPIANTI OSSIGENO
OXYGEN SYSTEMS

OXYGEN SYSTEMS

IMPIANTI OSSIGENO

TECNOLOGIA:
I generatori di ossigeno OxGen funzionano come segue:

- Utilizza due colonne con setacci molecolari per garantire una produzione continua;
- L'aria compressa, opportunamente filtrata ed essiccata, viene soffiata attraverso una valvola al serbatoio in cui la pressione viene costruita per raggiungere da 7 a 10 bar (g).
  L'azoto è legato a un setaccio molecolare durante la costruzione della pressione e l'ossigeno può passare attraverso il serbatoio di accumulo;
- Mentre la pressione è bui ld in una nave, la seconda rimane senza pressione;
- Una parte del gas prodotto viene utilizzata per la rigenerazione del setaccio molecolare;
- Il setaccio molecolare è completamente rigenerativo con una lunga durata.
- Sistema di aria compressa (Compressore d'aria, essiccatore a refrigerazione, torre a carbone attivo, ricevitore d'aria);
- Unità concentratore di ossigeno PSA;
- Ricevitore di ossigeno 93%.

TECHNOLOGY OXGEN GENERATORS WORK AS FOLLOWING:

- Uses two columns with molecular sieves to ensure continuous production
- Compressed air, opportunely filtered and dried, is blown through a valve to the vessel where the pressure is built to reach 7 to 10 bar(g). Nitrogen is tied to a molecular sieve during the building of pressure, and the oxygen is allowed to pass through to the accumulation tank;
- While pressure is bui ld in one vessel, the second remains without pressure
- A part of the produced gas is used for regeneration of the molecular sieve
- The molecular sieve is fully regenerative with long lasting life span
  OxGen end-to-end PSA source of oxygen 93% for medicina l use can be subdivided into
- Compressed air system (Air compressor, refrigeration dryer, activated carbon tower, air receiver)
- PSA oxygen concentrator unit
- Oxygen 93% receiver

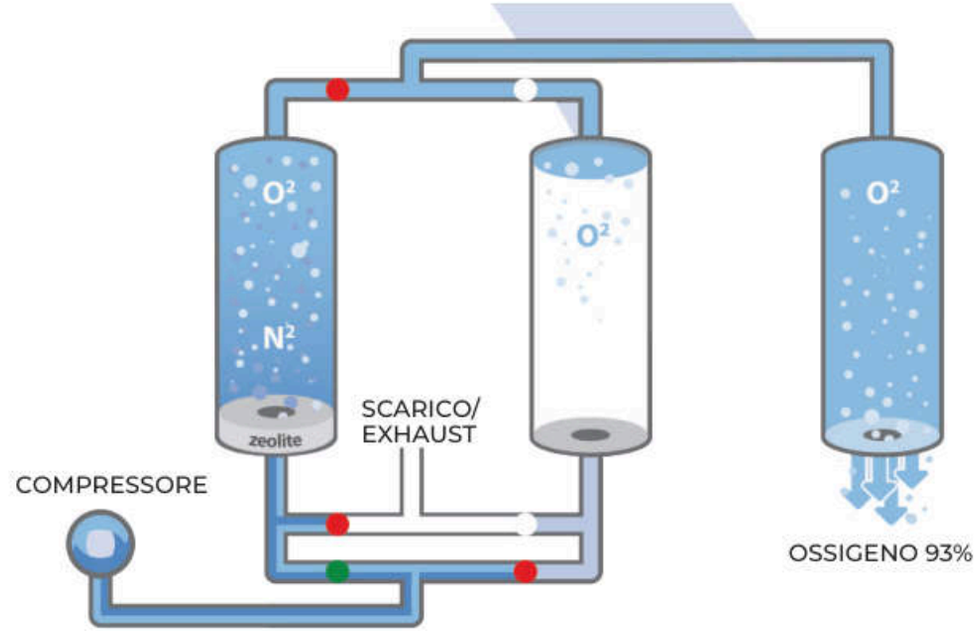

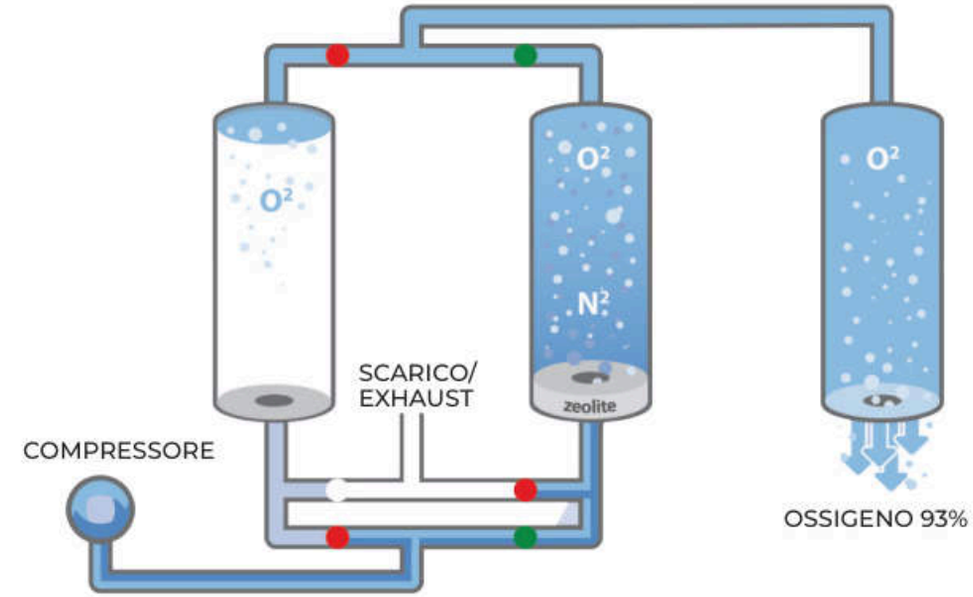

OXYGEN SYSTEMS

SISTEMI OSSIGENO

1) COMPRESSORE D'ARIA
Garantisce l'aria di alimentazione necessaria per avviare la produzione di ossigeno al 93%

2) AIRDRYER
Rimuove l'umidità dall'aria (umidità dell'aria) mediante raffreddamento per garantire che la qualità dell'aria sia conforme agli standard internazionali pertinenti per l'umidità

3) TORRE A CARBONE ATTIVO
Assorbe le impurità organiche dannose come i vapori di petrolio e i composti di idrocarburi assicurando che la qualità dell'aria sia conforme alle pertinenti norme internazionali per il contenuto di residui di olio

4) RICEVITORE D'ARIA
Accumula il volume d'aria necessario per il generatore di PSA

5) PSA - GENERATORE DI OSSIGENO 93%
(fonte primaria di approvvigionamento) Mediante un processo fisico-chimico guidato automaticamente da un PLC, consente la produzione di ossigeno 93%

6) SERBATOIO DI OSSIGENO 93%
Accumula il volume necessario di ossigeno del 93% dal generatore di PSA

7) CILINDRI FONTE SECONDARIA DI APPROVVIGIONAMENTO
Garantisce la continuità dell'approvvigionamento in caso di guasto del generatore PSA

8) I CILINDRI RISERVANO LA FONTE DI APPROVVIGIONAMENTO
Garantisce la continuità dell'approvvigionamento in caso di guasto delle fonti primarie/secondarie di approvvigionamento

9) CILINDRI
Riserva emergenza fonte di approvvigionamento (opzionale).
Garantisce la continuità dell'approvvigionamento in caso di guasto delle fonti di approvvigionamento primarie, secondarie e di riserva.

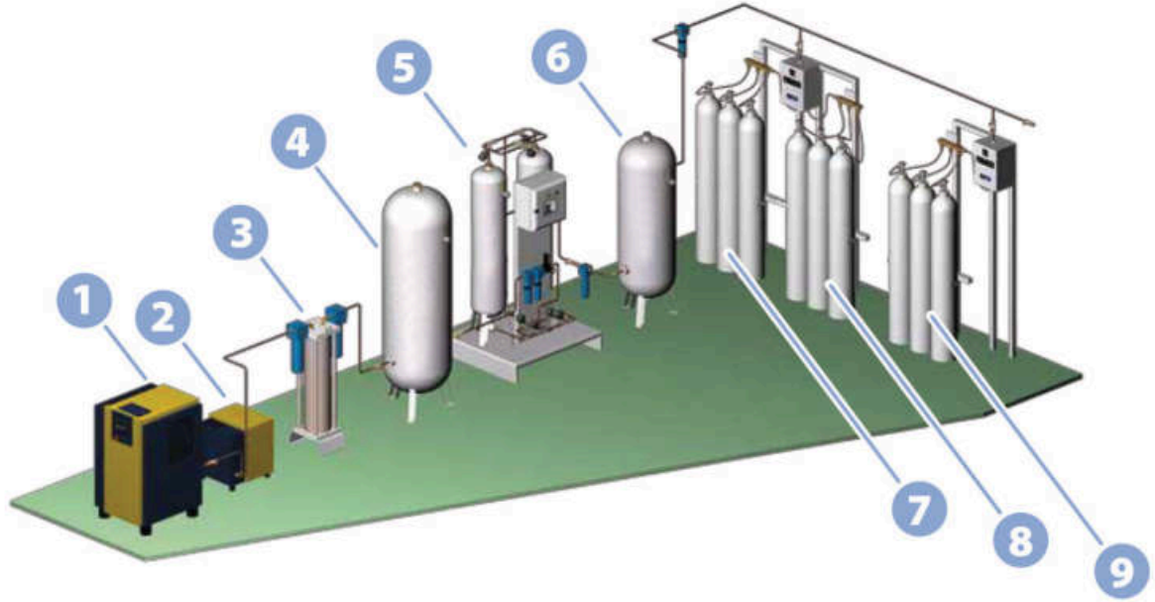

1) AIR COMPRESSOR It ensures the feed air necessary to start the oxygen 93% production

2) AIRDRYER It removes moisture from air (air humidity) by cooling to ensure that air i niet quality is in accordance with relevant international standards for humidity

3) ACTIVATED CARBON TOWER It adsorbs harmful organic impurities such as oil vapors and hydrocarbon compounds ensuring that air quality is in accordance with relevant international standards for oil residuai content

4) AIR RECEIVER It accumulates necessary volume of air for PSA generator

5) PSA - OXYGEN 93% GENERATOR UNIT (primary source of supply) By means of a physical-chemical process automatically driven by a PLC, it allows the production of Oxygen 93%.

6) OXYGEN 93% STORAGE TANK It accumulates necessary volume of Oxygen 93% from PSA generator

7) CYLINDERS SECONDARY SOURCE OF SUPPLY
It ensures the continuity of supply in the event of failure of the PSA generator

8) CYLINDERS RESERVE SOURCE OF SUPPLY
It ensures the continuity of supply in the event of failure of primary and secondary sources of supply

9) CYLINDERS EMERGENCY RESERVE SOURCE OF SUPPLY (OPTIONAL)
It ensures the continuity of supply in the event of failure of primary. secondary and reserve sources of supply

CENTRALIZED SYSTEMS

IMPIANTI CENTRALIZZATI

SISTEMI CENTRALIZZATI PER SALA OPERATORIA E DEGENZA

Impianti di evacuazione gas anestetici (SDEGA)

Un sistema di distribuzione completo, che aspira, convoglia e scarica all'esterno i gas e i vapori anestetici espirati dal paziente e/o in eccesso.
Il sistema è formato da un generatore che fornisce la pressione negativa per l'aspirazione, un sistema di indicazione, una rete di scarico con le unità terminali dov'è collegato un impianto di aspirazione per l'evacuazione dei gas anestetici.
Il sistema SDEGA, garantisce la sicurezza dei pazienti e riduce al minimo l'esposizione degli operatori (medici, infermieri, ecc.) ai gas ed ai vapori anestetici. Per tutte queste tipologie svolgiamo attività di progettazione impianti gas medicali, installazione, manutenzione ed assistenza, pre-vendita e post-vendita.
Realizzare un sistema di distribuzione di gas medicali ha molteplici vantaggi per tutte quelle strutture sanitarie che intendono avvalersi di sistemi:
- Sicuri, perchè si eliminano totalmente i rischi dovuti alla presenza di supporti pericolosi come bombole a gas ad alta pressione;
- Convenienti, perchè centralizzando il sistema si possono contenere i costi di gestione ed ottimizzare la manutenzione;
- Comodi, visto che i punti per l'utilizzo dei gas sono ad innesto e posizionati su pareti attrezzate.

CENTRALIZED SYSTEMS FOR OPERATING ROOM AND DEGENZA

Anesthetic gas evacuation systems (SDEGA)

A complete distribution system, which sucks, conveys and discharges outside the anesthetic gases and vapors exhaled by the patient and / or in excess.
The system consists of a generator that supplies the negative pressure for suction, an indication system, a discharge network with the terminal units where a suction system is connected for the evacuation of anesthetic gases.
The SDEGA system guarantees patient safety and minimizes the exposure of operators (doctors, nurses, etc.) to anesthetic gases and vapors. For all these types we carry out design activities for medical gas systems, installation, maintenance and assistance, pre-sales and post-sales.
Creating a medical gas distribution system has multiple advantages for all those healthcare facilities that intend to use systems:
- Safe, because the risks due to the presence of dangerous supports such as high-pressure gas cylinders are totally eliminated;
- Convenient, because centralizing the system can contain management costs and optimize maintenance;
- Comfortable, since the points for the use of gases are grafted and positioned on equipped walls.



IMPIANTI CENTRALIZZATI



SISTEMI CENTRALIZZATI PER SALA OPERATORIA E DEGENZA

Generatori di ossigeno PSA che garantiscono la produzione in loco del 93% di questo gas in linea con i requisiti della farmacopea europea. La gamma OxGen di concentratori e generatori di ossigeno offre condizioni e prestazioni ottimali per varie applicazioni, con particolare attenzione alla fonte di approvvigionamento in cliniche veterinarie. Le innovazioni e l'esperienza introducono il nostro approccio innovativo alla produzione di generatori di ossigeno che abbraccia il nostro patrimonio tecnologico locale e la nostra competenza unica nel settore.

Impianti di distribuzione dei medicali compressi e per vuoto (IDGM)
E' un sistema di distribuzione che comprende la centrale di alimentazione, la rete di distribuzione e le unità terminali dove vi sono locati i punti di innesto/utilizzo; nei vari reparti dove i gas medicali compressi o il vuoto sono richiesti.

CENTRALIZED SYSTEMS FOR OPERATING ROOM AND DEGENZA

PSA oxygen generators that guarantee on-site production of 93% of this gas in line with the requirements of the European pharmacopoeia. The OxGen range of concentrators and oxygen generators offers optimal conditions and performance for various applications, with particular attention to the supply source in veterinary clinics. Innovations and experience introduce our innovative approach to the production of oxygen generators that embraces our local technological heritage and our unique expertise in the field.

Compressed and vacuum medical distribution systems (IDGM)
It is a distribution system that includes the power supply unit, the distribution network and the terminal units where the connection / use points are located; in the various departments where compressed medical gases or vacuum are required.

UNITÀ TERMINALI IMPIANTI IDGM - SDEGA TERMINAL UNITS IDGM - SDEGA SYSTEMS

UNITÀ TERMINALI PER IMPIANTI CENTRALIZZATI DI DISTRIBUZIONE ED EVACUAZIONE GAS MEDICALI PER ATTREZZARE SALE OPERATORIE E DEGENZE

TERMINAL UNITS FOR DISTRIBUTION AND EVACUATION OF MEDICAL GAS CENTRALISED SYSTEMS TO EQUIP OPERATORY AND RECOVERY ROOMS

ANE015

TERMINALE PER OSSIGENO

Dimensioni: L9xP8xH5 cm.
Terminale per impianto ossigeno.
Composto da: presa UNI ossigeno, blocco di base UNI ossigeno con codolo, kit incasso ossigeno.

TERMINAL FOR OXYGEN
Dimensions: L9xP8xH5 cm.
Terminal for oxygen system. Consisting of: UNI oxygen socket, UNI oxygen base block with tang, oxygen built-in kit.



ANE016

TERMINALE PER VUOTO

Dimensioni: L9xP8xH5 cm.
Terminale per impianto vuoto chirurgico.
Composto da: presa UNI vuoto, blocco di base UNI vuoto con codolo, kit incasso vuoto.

VACUUM TERMINAL UNIT
Dimensions: W9xD8xH5 cm. Terminal for vacuum system. Includes: UNI vacuum socket, UNI vacuum base block, recessed vacuum kit.



ANE017

TERMINALE PER ARIA MEDICINALE

Dimensioni: L9xP8xH5 cm.
Terminale per impianto aria medicinale.
Composto da: presa UNI aria, blocco di base UNI aria con codolo, kit incasso aria.

MEDICAL AIR TERMINAL UNIT
Dimensions: W9xD8xH5 cm. Terminal for medical air system. Includes: UNI air socket, UNI air base block, recessed air kit.





ANE018

TERMINALE PER EVACUAZIONE AGSS-SDEGA

Dimensioni: L12xP19xH9 cm.
Terminale per evacuazione Agss-Sdega. Composto da: unità terminale evacuazione Agss-Sdega attiva, innesto per evacuazione gas anestetici tipo 1l, innesto ossigeno portagomma 90°, innesto vuoto chirurgico portagomma 90°, innesto aria medicinale portagomma 90°, kit incasso.

AGSS-SDEGA TERMINAL UNIT
Dimensions: W12xD19xH9 cm.
Terminal for Agss-Sdega evacuation. Includes: Agss-Sdega active evacuation unit, coupling for anesthetic gas evacuation type 1l, oxygen coupling, surgical vacuum coupling, medical air coupling, recessed kit.

ESEMPIO DI TERMINALI INCASSATI A PARETE
EXAMPLE OF WALL RECESSED TERMINAL UNITS

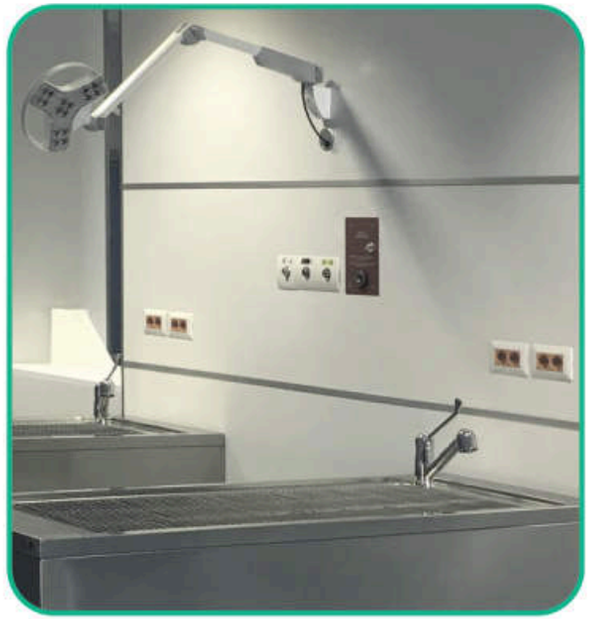

ANAESTHESIA

ANESTESIA



ANE001/A

SISTEMA ANESTESIA DA TAVOLO SENZA ALLESTIMENTO

In acciaio inox Aisi 304.
Dim. L45xP45xH50 cm

TABLETOP ANAESTHETIC UNIT STAND (NOT EQUIPPED)
Made of ype Aisi 304 stainless steel.
Dimensions: W45xD45xH50 cm.



ANE001/B ALLESTIMENTO PER SISTEMA ANESTESIA CON SEVOFLURANO

In acciaio inox Aisi 304. Dimensioni: L45xP45xH50 cm. Composto da: scatola flussometrica 1 gas, By Pass con attacco a baionetta, pallone 2 lt, vaporizzatore nuovo, tubo evacuazione gas e tubo paziente con pallone, circuito rotatorio aperto e chiuso e barra selectated.

ANAESTHETIC UNIT (EQUIPPED) WITH SEVOFLURANO
Made of type Aisi 304 stainless steel. Dimensions: W45xD45xH50 cm. Includes single-gas-cartridge flowmeter set, bypass with bayonet fixture, 2l re-breathing bag, new vaporizer, gas evacuation tube and patient tube with anesthesia balloon, open and closed circuit and bar selectated.

ANE001/C ALLESTIMENTO PER SISTEMA ANESTESIA CON ISOFLURANO

ANAESTHETIC UNIT (EQUIPPED) WITH ISOFLURANO



ANE002/A

SISTEMA ANESTESIA DA TAVOLO SENZA ALLESTIMENTO

In acciaio inox Aisi 304. Con pianetto.
Dimensioni: L45xP45xH50 cm.

TABLETOP ANAESTHETIC UNIT STAND (NOT EQUIPPED)
Made of type Aisi 304 stainless steel.
With top. Dimensions: W45xD45xH50 cm.



ANE002/B ALLESTIMENTO PER SISTEMA ANESTESIA CON SEVOFLURANO

In acciaio inox Aisi 304. Dimensioni: L45xP45xH50 cm. Composto da: scatola flussometrica 1 gas, By Pass con attacco a baionetta, pallone 2 lt, vaporizzatore nuovo, tubo evacuazione gas e tubo paziente con pallone, circuito rotatorio aperto e chiuso e barra selectated.

ANAESTHETIC UNIT (EQUIPPED) WITH SEVOFLURANO
Made of type Aisi 304 stainless steel. Dimensions: W45xD45xH50 cm. Includes single-gas-cartridge flowmeter set, bypass with bayonet fixture, 2l re-breathing bag, T new vaporizer, gas evacuation tube and patient tube with anesthesia balloon, open and closed circuit and bar selectated.

ANE002/C ALLESTIMENTO PER SISTEMA ANESTESIA CON ISOFLURANO

ANAESTHETIC UNIT (EQUIPPED) WITH ISOFLURANO



ANE003/A

CARRELLO ANESTESIA AD 1 CASSETTO SENZA ALLESTIMENTO

Carrello con 1 pianetto porta accessori.
Su ruote tutte frenanti.
Realizzato in acciaio inox Aisi 304.
Dimensioni: L50xP50xH165 cm.

SINGLE DRAWER ANESTHESIA TROLLEY (NOT EQUIPPED)
Trolley with 1 shelf for accessories.
Made of Aisi 304 stainless steel.
On all braking wheels.
Dimensions: L50xP50xH165 cm.



ANE003/B

ALLESTIMENTO SISTEMA ANESTESIA CON SEVOFLURANO

In acciaio inox Aisi 304. Dim.: L45xP45xH165 cm. Su ruote tutte frenanti. Composto da: scatola flussometrica 1 gas, By Pass con attacco a baionetta, pallone 2 lt, vaporizzatore nuovo, tubo evacuazione gas e tubo paziente con pallone, portabombole, circuito rotatorio aperto e chiuso e barra selectated.

ANAESTHETIC UNIT (EQUIPPED) WITH SEVOFLURANO
Made of type Aisi 304 stainless steel.
Dimensions: W45xD45xH165 cm. On all braking wheels.
Includes single-gas- cartridge flowmeter set, bypass with bayonet fixture, 2l re-breathing bag, new vaporizer, gas evacuation tube and patient tube with anesthesia balloon, cylinder holder, open and closed circuit and bar selectated.

ANE003/C

ALLESTIMENTO PER SISTEMA ANESTESIA CON ISOFLURANO

ANAESTHETIC UNIT (EQUIPPED) WITH ISOFLURANO

ANAESTHESIA

ANESTESIA



ANE004/A

CARRELLO ANESTESIA A 2 CASSETTI SENZA ALLESTIMENTO

Carrello con 1 pianetto porta accessori.
Realizzato in acciaio inox Aisi 304.
Su ruote tutte frenanti.
Dimensioni: L50xP50xH165 cm.

DOUBLE DRAWER ANESTHESIA TROLLEY (NOT EQUIPPED)
Trolley with 1 shelf for accessories.
On all braking wheels.
Made of Aisi 304 stainless steel.
Dimensions: L50xP50xH165 cm.

ANE004/B

ALLESTIMENTO SISTEMA ANESTESIA CON SEVOFLURANO

In acciaio inox Aisi 304. Su ruote tutte frenanti. Dim.: 45xP45xH165 cm.
Composto da: scatola flussometrica 1 gas, By Pass con attacco a baionetta, pallone 2 lt, vaporizzatore nuovo, tubo evacuazione gas e tubo paziente con pallone, portabombole, circuito rotatorio aperto e chiuso e barra selectated.

ANAESTHETIC UNIT (EQUIPPED) WITH SEVOFLURANO
Made of type Aisi 304 stainless steel.
Dimensions: W45xD45xH165 cm.
On all braking wheels.
Includes single-gas-cartridge flowmeter set, bypass with bayonet fixture, 2l re-breathing bag, new vaporizer, gas evacuation tube and patient tube with anesthesia balloon, cylinder holder, open and closed circuit and bar selectated.

ANE004/C

ALLESTIMENTO PER SISTEMA ANESTESIA CON ISOFLURANO

ANAESTHETIC UNIT (EQUIPPED) WITH ISOFLURANO

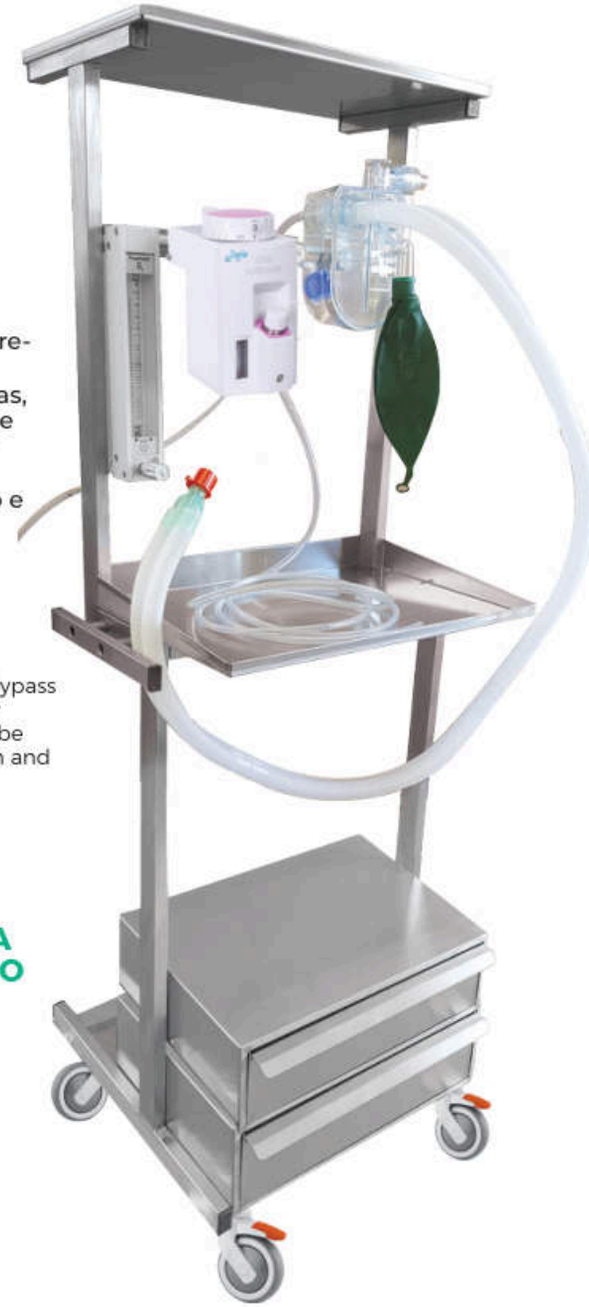



ANE005/A

CARRELLO ANESTESIA AD 1 CASSETTO SENZA ALLESTIMENTO

Carrello con 2 pianetti porta accessori. Realizzato in acciaio inox Aisi 304. Su ruote tutte frenanti. Dimensioni esterne: L50xP50xH165 cm

SINGLE DRAWER ANESTHESIA TROLLEY (NOT EQUIPPED)

Trolley with 2 tops to support accessories. Made of type Aisi 304 stainless steel. On all braking wheels. External dim.: W50xD50xH165 cm



ANE005/B

ALLESTIMENTO SISTEMA ANESTESIA CON SEVOFLURANO

In acciaio inox Aisi 304. Su ruote tutte frenanti. Dim.: L45xP45xH165 cm.
Composto da: scatola flussometrica 1 gas, By Pass con attacco a baionetta, pallone 2 lt, vaporizzatore nuovo, tubo evacuazione gas e tubo paziente con pallone, portabombole, circuito rotatorio aperto e chiuso e barra selectated.

ANAESTHETIC UNIT (EQUIPPED) WITH SEVOFLURANO

Made of type Aisi 304 stainless steel. Dimensions: W45xD45xH165 cm. On all braking wheels. Includes single-gas-cartridge flowmeter set, bypass with bayonet fixture, 2l re-breathing bag, new vaporizer, gas evacuation tube and patient tube with anesthesia balloon, cylinder holder, open and closed circuit and bar selectated.

ANE005/C

ALLESTIMENTO PER SISTEMA ANESTESIA CON ISOFLURANO

ANAESTHETIC UNIT (EQUIPPED) WITH ISOFLURANO

ANESTESIA



ANE006/A

CARRELLO ANESTESIA A 2 CASSETTI SENZA ALLESTIMENTO

Carrello con 3 pianetti porta accessori. Realizzato in acciaio inox Aisi 304.
Su ruote tutte frenanti.
Dimensioni: L50xP50xH165 cm.

DOUBLE DRAWER ANESTHESIA TROLLEY (NOT EQUIPPED)

Trolley with 3 tops to support accessories. Made of type Aisi 304 stainless steel. On all braking wheels.
Dimensions: W50xD50xH1565 cm.

ANE006/B

ALLESTIMENTO SISTEMA ANESTESIA CON SEVOFLURANO

In acciaio inox Aisi 304. Su ruote tutte frenanti. Dimensioni: L45xP45xH165 cm
Composto da: scatola flussometrica 1 gas, By Pass con attacco a baionetta, pallone 2 lt, vaporizzatore nuovo (su richiesta revisionato), tubo evacuazione gas e tubo paziente con pallone, portabombole, circuito rotatorio aperto e chiuso e barra selectated.

ANAESTHETIC UNIT (EQUIPPED) WITH SEVOFLURANO

Made of type Aisi 304 stainless steel. Dimensions: W45xD45xH165 cm. On all braking wheels.
Includes single-gas-cartridge flowmeter set, bypass with bayonet fixture, 2l re-breathing bag, new vaporizer (on demand inspected), gas evacuation tube and patient tube with anesthesia balloon, cylinder holder, open and closed circuit and bar selectated.

ANE006/C

ALLESTIMENTO PER SISTEMA ANESTESIA CON ISOFLURANO

ANAESTHETIC UNIT (EQUIPPED) WITH ISOFLURANO





ANE007/B

BARRA ANESTESIA DA MURO CON SEVOFLURANO

In alluminio anodizzato. L45 cm.
Composto da: scatola flussometrica 1 gas, By Pass con attacco a baionetta, pallone 2 lt, vaporizzatore nuovo, tubo evacuazione gas e tubo paziente con pallone, circuito rotatorio aperto e chiuso e barra selectated

ANESTHESIA WALL BAR WITH SEVOFLURANO
Made of Anodized aluminium. W45 cm. Includes single-gas-cartridge flowmeter set, bypass with bayonet fixture, 2l re-breathing bag, new vaporizer, gas evacuation tube and patient tube with anesthesia balloon, open and closed circuit and bar selectated.

ANE007/C

BARRA ANESTESIA DA MURO CON ISOFLURANO

ANESTHESIA WALL BAR WITH ISOFLURANO



ANE007/A

BARRA ANESTESIA DA MURO SENZA ALLESTIMENTO

In alluminio anodizzato. L45 cm.

ANESTHESIA WALL BAR (NOT EQUIPPED)
Made of Anodized aluminium. W45 cm.



ANE008/A

STATIVO PER ANESTESIA GASSOSA SENZA ALLESTIMENTO

In acciaio cromato. H120 cm.

ANESTHESIA STAND (NOT EQUIPPED)
Made of chromed steel. H120 cm.



ANE008/C

STATIVO PER ANESTESIA GASSOSA CON ISOFLURANO

ANESTHESIA STAND WITH ISOFLURANO

ANE008/B

STATIVO PER ANESTESIA GASSOSA CON SEVOFLURANO

In acciaio cromato. H120 cm. Composto da: scatola flussometrica 1 gas, By Pass con attacco a baionetta, pallone 2 lt, vaporizzatore nuovo, tubo evacuazione gas e tubo paziente con pallone, circuito rotatorio aperto e chiuso e barra.

ANESTHESIA STAND WITH SEVOFLURANO
Made of chromed steel. H120 cm. Includes single-gas-cartridge flowmeter set, bypass with bayonet fixture, 2l re-breathing bag, new vaporizer, gas evacuation tube and patient tube with anesthesia balloon, open and closed circuit and bar selectated.

ANAESTHESIA
ANESTESIA



ANE009

TORRETTA ANESTESIA A SOFFITTO

In acciaio inox Aisi 304. Dimensioni: L57xP57xH92 cm.
Sistema a soffitto per distribuzione ed evacuazione impianti gas medicali, prese elettriche, prese di rete, attacco monitor.
Gli impianti sono personalizzabili secondo le specifiche esigenze del cliente.
Non sono comprese di unità termali, sceglierle a pagina 158 e 159.

CEILING ANESTHESIA TOWER

Made of type Aisi 304 stainless steel. Dimensions: W57xD57xH92 cm.
Ceiling system for medical gas distribution and evacuation, power outlets, network connection, monitor connection.
Systems are customizable according to the customer specific needs.
They are not included in spa units, choose them on page 158 and 159.



OPTIONAL:

MON001R

MONITOR MULTI-PARAMTRICO
a 12.1 pollici LCD screen.
Risoluzione: 800x600 Parametri:
3/5 porta ECG, HR, RESP., NIBP,
SpO2 , PR, 2-TEMP, IBP, ETCO2.

CON002R

CONCENTRATORI DI OSSIGENO
5Lt/min.

VEN001R

VENTILATORE CON PROPULSIONE
ARIA A TURBINA
Display TFT 5,7" a colori
Flusso Max. 190 L/min
Compensazione perdite
Fino a 30 (l/min)
Forme d'onda
Grafici temporali:
pressione, volume, flusso
Loops: volume/pressione,
volume/flusso

ANE020

ALLESTIMENTO SISTEMA ANESTESIA CON ISOFLURANO

In acciaio inox Aisi 304 verniciato in epossidico.
Dimensioni: L60xP50xH134 cm. Composto da: scatola flussometrica 1 gas, By Pass con attacco a baionetta, pallone 2 lt, vaporizzatore nuovo, tubo evacuazione gas e tubo paziente con pallone, circuito rotatorio aperto e chiuso e barra selectated.

SYSTEM DESIGN ANAESTHESIA WITH ISOFLURANE

In Aisi 304 stainless steel, epoxy painted. Dim: L60xP50xH134 cm. Composed of: 2 gas flow meter box, By Pass with bayonet connection, 2 lt flask, new vaporizer, gas evacuation tube and patient tube with ball, open and closed rotary circuit and selectated bar.





ANE012



SGANCIO RAPIDO

Accessorio per anestesia con sgancio rapido: permette di posizionare l'anestesia sia a muro che direttamente sul carrello e utilizzare gli stessi accessori per anestesia su due supporti diversi.



QUICK RELEASE

Accessory for anesthesia with quick release: allows place anesthesia either a wall that directly on the cart and use the same anesthesia accessories on two different supports.



ANE010

CARICATORE GAS ANESTETICO

Accessorio optional

LOADER ANESTHETIC GAS



ANE011

PORTA MONITOR A BRACCIO

In acciaio verniciato con polveri epossidiche. Dimensioni: Lmax179 cm.Braccio a parete estensibile e totalmente richiudibile contro la parete.

MONITOR ARM SUPPORT

Made of epoxy coated steel. Dimensions: Wmax179 cm. Extensible wall arm support, totally foldable against wall.

ANESTESIA



ANE013NG

BRACCIO PENSILE SINGOLO

Il sistema pensile è un'unità sospesa pensata per i reparti di terapia intensiva e le sale operatorie. Può essere costituita da tutte le componenti elettriche e mediche necessarie in accordo con le richieste specifiche del cliente. Sono inclusi i cablaggi per i gas; sono escluse le prese gas. Il profilo strutturale è in alluminio. Lunghezza braccio 90 cm, Girevole da 0° a 330°, con freni pneumatici. Portata 270 kg.

SINGLE HANGING ARM

The hanging system is a suspended unit designed for intensive care units and operating rooms. It can be made up of all the necessary electrical and medical components in accordance with the customer's specific requests. Wiring for gas is included; gas outlets are excluded. The structural profile is in aluminum. Arm length 90 cm, swivel from 0 ° to 330 °, with pneumatic brakes. Load capacity 270 kg.

ANE013CG

BRACCIO PENSILE SINGOLO

Sono incluse le prese gas: Presa gas 02, presa AIR4 e presa VAC con portagomme.

SINGLE HANGING ARM

The gas sockets are included: Gas socket 02, AIR4 socket and VAC socket with tire holder.



ANE014NG

COLONNA PENSILE VERTICALE

La struttura di sostegno, costruita in acciaio, è saldamente ancorata a soffitto. Il montante può essere completamente personalizzato in altezza grazie alle staffe regolabili. Un singolo montante può sostenere fino a 150 kg di carico. È utilizzata per fissare saldamente mensole e cassetti con un'alta capacità di carico sui quali poter posizionare in maniera sicura le apparecchiature medicali.

VERTICAL HANGING COLUMN

The support structure, built in steel, is firmly anchored to the ceiling. The upright can be completely customized in height thanks to the adjustable brackets. A single mast can support up to 150 kg of load. It is used to securely fix shelves and drawers with a high load capacity on which medical equipment can be safely positioned.

ANE014CG

COLONNA PENSILE VERTICALE

Sono incluse le prese gas: Presa gas 02, presa AIR4 e presa VAC con portagomme.

VERTICAL HANGING COLUMN

The gas sockets are included: Gas socket 02, AIR4 socket and VAC socket with tire holder.

OPT01 - CASSETTO

Cassetto in acciaio verniciato per sistema pensile

OPT02 - MENSOLA

Mensola in acciaio verniciato per sistema pensile

OPT03 - VASSOIO

Vassoio con manici in acciaio verniciato per sistema pensile

OPT01 - DRAWER

Drawer in painted steel for hanging system

OPT02 - SHELF

Shelf in painted steel for hanging system

OPT03 - TRAY

Tray with painted steel handles for hanging system

COMPONENTI ELETTRICI:

4 prese UNEL, 2 supporti 4M + placca bianco, 3 predisposizioni per fissaggio presa gas, 2 presa dati RJ45 cat.6, 1 supporto 2M +placca bianca, 2 prese equipotenziali di terra a pannello.

ELECTRICAL COMPONENTS:

4 UNEL sockets, 2 4M supports + white plate, 3 predispositions for fixing the gas socket, 2 RJ45 cat.6 data sockets, 1 2M support + white plate, 2 equipotential ground sockets to panel.

ENDOSCOPIA



ESEMPIO ALLESTIMENTO
CARRELLO PER ENDOSCOPIA
EXAMPLE EQUIPMENT CART FOR ENDOSCOPY

END001

CARRELLO PER ENDOSCOPIA

Carrello studiato per endoscopia con possibilità di inserimento varia attrezzatura per sala operatoria. 5 Pianetti con contenimento in acciaio inox Aisi 304 su struttura in alluminio anodizzato su ruote.
Dim.tot.: L51xP50 x H con ruote 173cm.
Dimensioni ripiani: L46xP40 cm

ENDOSCOPY CART
Trolley designed for endoscopy with the possibility of inserting various equipment for the operating room. 5 Shelves with Aisi 304 stainless steel , on anodized aluminum structure on wheels.
Dim. tot.: L51xP50 x H with wheels 173cm
Shelf dimensions: L46xP40 cm



END002

ARMADIO PORTA ENDOSCOPI SU RUOTE

Realizzato in acciaio AISI304 è studiato per ospitare 8 endoscopi e i vari accessori utilizzati a questo scopo. E' dotato di vaschetta in pvc scola condensa asportabile per una facile pulizia. 2 maniglie fontali con serratura + 2 maniglioni lateriali per un facile spostamento dell'armadio. 4 ruote di cui 2 frenanti. Dimensioni: L86xP50xH190 cm

ENDOSCOPY CART
Made of AISI304 steel, it is designed to house 8 endoscopes and various accessories used for this purpose. It is equipped with a removable PVC condensate drain pan for easy cleaning. 2 fontale handles with lock + 2 lateral handles for easy movement of the wardrobe. 4 wheels including 2 braking. Dimensions: L86xP50xH190 cm



END004

ARMADIO PORTA ENDOSCOPI APPESO

Studiato per ospitare 4 endoscopi.
Dimensioni: L45xP26xH190 cm

DOOR CABINET
HANGING ENDOSCOPES
Studied to accommodate
4 endoscopes.
L45xP26xH190 cm



END003

ARMADIO PORTA ENDOSCOPI SU PIEDINI

Realizzato in acciaio AISI304 è studiato per ospitare 8 endoscopi e i vari accessori utilizzati a questo scopo. E' dotato di vaschetta in pvc scola condensa asportabile per una facile pulizia. 2 maniglie fontali con serratura. H piedini 15 cm. È necessario l'ancoraggio a parete. Dimensioni: L86xP26xH215 cm

CLOSET CARRYING ENDOSCOPES ON FEET
Made of AISI304 steel it is designed to accommodate 8 endoscopes and the various accessories used for this purpose. E' Equipped with a removable PVC tray, drains condensation for easy cleaning. 2 locking font handles.
H feet 15 cm. Wall anchoring is required. Dimensions: L86xP26xH215 cm



TAPIS ROULANT IN ACQUA
TREADMILL IN WATER

VASCHE PRE-OPERATORIE
PRE-SURGICAL TUBS


LORY®
PROGETTI VETERINARI

TREADMILL IN WATER

TAPIS ROULANT IN ACQUA

NOVITÀ



TAPIS ROULANT IN ACQUA

TAPIS001

TAPIS ROULANT IN ACQUA

Dimensioni ingormbro totali:
Larg. 850x Lung. 220 x H 110 mm
Alimentazione 380 v
Filtraggio acqua con filtro a sabbia
Monitor plc touch screen
Menù paziente con cartelle cliniche e annotazioni
Segnalazione errori e/o guasti
Collegamento da remoto con nostri tecnici
Chiusura porte con serrature magnetiche automatiche e sicura manuale
Rampe antiscivolo di ingresso
Riscaldamento acqua con resistenze: optional
Acqua calda fornita da vostra rete: standard
Serbatoio pvc da 2000 lt standard
Quadro elettrico per funzionamento tapis roulant
Dosatore di ph e cloro automatico
Inclinazione tappeto manuale e/o automatico da programma
Riempimento vasca da programma

Total size: Larg. 850x Lung. 220 x H 110 mm
Power supply 380 v
Water filtration with sand filter
Monitor plc touch screen
Patient menu with medical records and notes
Reporting errors and/or faults
Remote connection with our technicians
Automatic magnetic door lock and manual safety
Non-slip entrance ramps
Water heating with resistors: optional
Hot water supplied by your network: standard
Standard 2000 lt PVC tank
Electrical panel for treadmill operation
Automatic pH and chlorine metering
Manual and/or automatic tilting of carpet by program
Filling of the programme tank

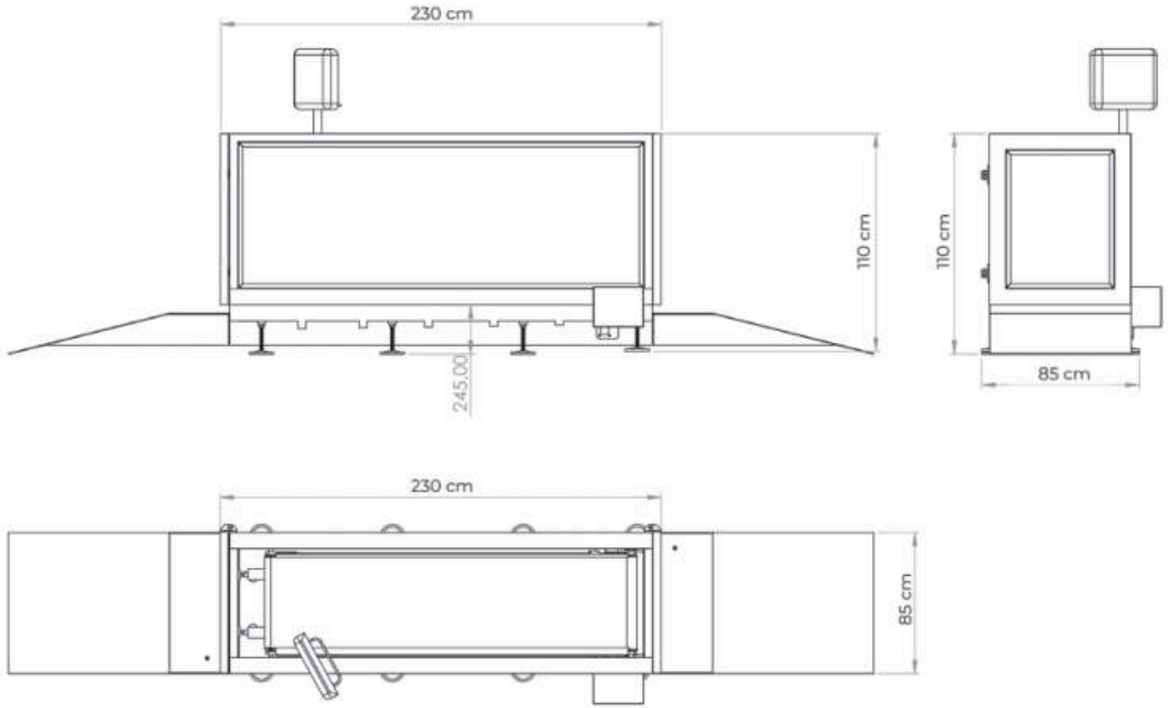

Progettato per la riabilitazione e il miglioramento dello stato fisico del vostro amico animale, grazie al monitor touchscreen dalla grafica elegante e intuitiva, potete accedere al menù e programmi personalizzabili nel quale si possono immettere oltre ai dati anagrafici del paziente le sedute di terapia fatte e quelle programmate da fare.
Nel programma si può impostare di default l'altezza dell'acqua, inclinazione tappeto, velocità di rotazione, durata delle funzioni e spegnimento automatico.
L'impianto deve essere alimentato con corrente 380V. Optional alimentazione 220 V.
Riscaldamento acqua a resistenze opzionale su richiesta.

Designed for the rehabilitation and improvement of your pet's physical condition, thanks to the touchscreen monitor with elegant and intuitive graphics, you can access the menu and customizable programs in which you can enter in addition to the patient's personal data the therapy sessions done and those scheduled to be done. In the program you can set the default water height, tilting mat, rotation speed, duration of functions and automatic shutdown. The system must be powered by 380V current.
Optional power supply 220 V.
Optional water heating resistors on request.

PRE-SURGICAL TUBS

VASCHE PRE-OPERATORIE



PARETE IDGM-SDEGA

Parete attrezzata con terminali per impianti Idgm-Sdega, prese di corrente e scarichi per vasche preoperatorie. Realizzazioni su misura.

IDGM-SDEGA WALL

Wall equipped with terminals for Idgm-Sdega systems, power outlets and drains for preoperative tubs. Made to measure.







MO028

PARETE PROFESSIONALE

Parete realizzata in stratificato anti impronta e anti riflesso per organizzare e massimizzare lo spazio in cliniche o ambulatori. Le attrezzature e l'alloggiamento degli impianti non sono compresi e possono essere scelti dal cliente secondo le proprie necessità. Esempi di tre versioni con vasche pre-operatorie e tavolo visita: una con prese di corrente e gas anestetici, una con solo prese di corrente, una senza impianti.
Dimensioni ingombro totali: L300xP60xH150/200/300 cm
REALIZZABILE ANCHE SU MISURA CON DIMENSIONI PERSONALIZZATE

PROFESSIONAL WALL
Wall made of laminate anti imprint and anti reflection to organize and maximize the space in clinics or surgeries. Equipment and installation housing are not included and can be chosen by the customer according to his needs. Examples of three versions with pre-operative tanks and table visit: one with power outlets and anesthetic gases, one with only power outlets, one without implants.
Overall dimensions: L300xP60xH150/200/300 cm
ALSO POSSIBLE TO MEASURE WITH CUSTOMIZED DIMENSIONS

FINITURE PARETE DISPONIBILI WALL FINISHES AVAILABLE

SABLE	NERO	GRIGIO PERLA	BIANCO GHIACCIO	GRIGIO COSMICO
GRIGIO MOYEN	GRIGIO FONSE'	SAHARA	GRAFITE	GRIGIO CHIARO

PRE-SURGICAL TUBS

VASCHE PRE-OPERATORIE

VASCHE PREOPERATORIE STANDARD FORNITE CON GRIGLIATO DI CHIUSURA COME DA FOTO (VEDI ALTRE TIPOLOGIE DI PIANO A PAG.196)
STANDARD PREOPERATIVE TANKS SUPPLIED WITH CLOSING GRID AS PHOTOS (SEE OTHER TYPES OF PLAN ON PAGE 196)

INLCUSI: PILETTA, MISCELATORE ESTRAIBILE A DOCCETTA E TROPPO PIENO.
ESCLUSI: SCARICO, SIFONE, ATTACCHI E RIDUTTORI A PARETE.
INCLUDED: PILETTA, REMOVABLE MIXER SHOWER AND TOO FULL. EXCLUDING: EXHAUST, SIPHON, ATTACHMENTS AND WALL REDUCERS.



VA001/140

VASCA PREOPERATORIA MOD. "FLOWER"

Realizzata in acciaio inox Aisi 304 con fondo stampato per una disinfezione perfetta. Dotata di miscelatore estraibile a doccetta.
Dimensioni vasca interna: L116xP50x Prof.vasca 37 cm
Dimensioni: L140xP70xH85 cm.

PRE-OPERATORY TUB TABLE "FLOWER" MODEL

Made of type Aisi 304 stainless steel, with seamless bowl for total disinfection. Fitted with pull-out spray mixer.
Inner tub dimensions: W116xD50x Bowl depth: 37 cm
Dimensions: W140xD70xH85 cm



VA001/110

VASCA PREOPERATORIA MOD. "FLOWER"

Versione con dimensioni ridotte dello stesso modello.
Dimensioni vasca interna: L80xP42x Prof.vasca 37 cm
Dimensioni: L110x50xH85 cm

PRE-OPERATORY TUB TABLE "FLOWER" MODEL

Smaller version of the same model.
Internal tank dimensions: L80xP42x Prof.vasca 37 cm
Dimensions: L110x50xH85 cm

VASCHE PRE-OPERATORIE

VASCHE PREOPERATORIE STANDARD FORNITE CON GRIGLIATO DI CHIUSURA COME DA FOTO (VEDI ALTRE TIPOLOGIE DI PIANO A PAG.196)
STANDARD PREOPERATIVE TANKS SUPPLIED WITH CLOSING GRID AS PHOTOS (SEE OTHER TYPES OF PLAN ON PAGE 196)

INLCUSI: PILETTA, MISCELATORE ESTRAIBILE A DOCCETTA E TROPPO PIENO.
ESCLUSI: SCARICO, SIFONE, ATTACCHI E RIDUTTORI A PARETE.
INCLUDED: PILETTA, REMOVABLE MIXER SHOWER AND TOO FULL. EXCLUDING: EXHAUST, SIPHON, ATTACHMENTS AND WALL REDUCERS.



VA003/140

VASCA PREOPERATORIA MOD. "ROSWEL"

Realizzata in acciaio inox Aisi 304 con fondo stampato per una disinfezione perfetta. Dotata di miscelatore estraibile a doccetta.
Dimensioni vasca interna: L116xP50x Prof.vasca 37 cm
Dimensioni: L140xP70xH85 cm

PRE-OPERATORY TUB TABLE "ROSWEL" MODEL
Made of type Aisi 304 stainless steel, with seamless bowl for total disinfection. Fitted with pull-out spray mixer.
Inner tub dimensions: W116xD50x Bowl depth: 37 cm.
Dimensions: W140xD70xH85 cm

VA003/110

VASCA PREOPERATORIA MOD. "ROSWEL"

Versione dimensioni ridotte dello stesso modello.
Dim. vasca interna: L80xP42x Prof.vasca 37 cm
Dimensioni: L110x50xH85 cm

PRE-OPERATORY TUB TABLE "ROSWEL" MODEL
Small version of the same model. Inner tub dimensions: W80xD42x Bowl depth: 37 cm - Dim.: W110xD50xH85 cm



VA002/140

VASCA MOD. "PERVINCA"

Realizzata in acciaio inox Aisi 304 con fondo stampato per una disinfezione perfetta. Dotata di miscelatore estraibile a doccetta.
Dimensioni vasca interna: L116xP50x Prof.vasca 20 cm
Dimensioni: L140xP70xH85 cm

PRE-OPERATORY TUB TABLE "PERVINCA" MODEL
Made of type Aisi 304 stainless steel, with seamless bowl for total disinfection. Fitted with pull-out spray mixer. Inner tub dimensions: W116xD50x Bowl depth: 20 cm - Dimensions: W140xD70xH85 cm

VA002/110

VASCA MOD. "PERVINCA"

Versione dimensioni ridotte dello stesso modello.
Dim. vasca interna: L80xP42x Prof.vasca 20 cm - Dimensioni: L110x50xH85 cm

PRE-OPERATORY TUB TABLE "PERVINCA" MODEL
Small version of the same model.
Inner tub dimensions: W80xD42x Bowl depth: 20 cm - Dim.: W110xD50xH85 cm

PRE-SURGICAL TUBS

VASCHE PRE-OPERATORIE

VASCHE PREOPERATORIE STANDARD FORNITE CON GRIGLIATO DI CHIUSURA COME DA FOTO (VEDI ALTRE TIPOLOGIE DI PIANO A PAG.196)
STANDARD PREOPERATIVE TANKS SUPPLIED WITH CLOSING GRID AS PHOTOS (SEE OTHER TYPES OF PLAN ON PAGE 196)

INLCUSI: PILETTA, MISCELATORE ESTRAIBILE A DOCCETTA E TROPPO PIENO.
ESCLUSI: SCARICO, SIFONE, ATTACCHI E RIDUTTORI A PARETE.
INCLUDED: PILETTA, REMOVABLE MIXER SHOWER AND TOO FULL. EXCLUDING: EXHAUST, SIPHON, ATTACHMENTS AND WALL REDUCERS.



VA004/140

VASCA MOD. "ACRIS"

Realizzata in acciaio inox Aisi 304 con fondo stampato per una disinfezione perfetta. Dotata di miscelatore estraibile a doccetta.
Dimensioni vasca interna: L116xP50x Prof.vasca 37 cm
Dimensioni: L140XP70XH85 cm

PRE-OPERATORY TUB TABLE "ACRIS" MODEL
Made of type Aisi 304 stainless steel, with seamless bowl for total disinfection.
Fitted with pull-out spray mixer.
Inner tub dimensions: W116xD50x Bowl depth: 37 cm - Dim.: W140xD70xH85 cm

VA004/110

VASCA MOD. "ACRIS"

Versione dimensioni ridotte dello stesso modello.
Dim. vasca interna: L80xP42x Prof.vasca 37 cm
Dimensioni: L110x50xH85 cm

PRE-OPERATORY TUB TABLE "ACRIS" MODEL
Small version of the same model.
Inner tub dimensions: W80xD42x Bowl depth: 37 cm - Dim.: W110xD50xH85 cm



Questa vasca è stata realizzata con il RAL 5010.
Altre opzioni colore come da cartella RAL a pag. 253
This sink was made with the RAL 5010.
Other color options as for RAL folder on page 253

VA005/DX

VASCA MOD. "IRIS" (Attacco per miscelatore a destra)

Realizzata in acciaio inox Aisi 304 con fondo stampato per una disinfezione perfetta. Dotata di miscelatore estraibile a doccetta. Mobile in acciaio verniciato con polveri epossidiche.Dimensione mobile: L100xP70x H67 cm
Dimensioni vasca interna: L116xP50x Prof.vasca 20 cm
Dimensioni totale: L140XP70XH93 cm

PRE-OPERATORY TUB TABLE "IRIS" MODEL (CONNECTION FOR MIXER ON THE RIGHT)
Made of type Aisi 304 stainless steel, with seamless bowl for total disinfection.
Fitted with pull-out spray mixer. Frame unit made of epoxy-coated steel.
Cabinet dimensions: W100xD70x H67 cm
Inner tub dimensions: W116xD50x Bowl depth: 20 cm
Total dimensions: W140xD70xH93 cm

VA005/SX

VASCA MOD. "IRIS"

(Attacco per miscelatore a sinistra)

PRE-OPERATORY TUB TABLE "IRIS" MODEL
(Connection for mixer on the left)

VASCHE PRE-OPERATORIE

VASCHE PREOPERATORIE STANDARD FORNITE CON GRIGLIATO DI CHIUSURA COME DA FOTO (VEDI ALTRE TIPOLOGIE DI PIANO A PAG.196)
STANDARD PREOPERATIVE TANKS SUPPLIED WITH CLOSING GRID AS PHOTOS (SEE OTHER TYPES OF PLAN ON PAGE 196)

INLCUSI: PILETTA, MISCELATORE ESTRAIBILE A DOCCETTA E TROPPO PIENO.
ESCLUSI: SCARICO, SIFONE, ATTACCHI E RIDUTTORI A PARETE.
INCLUDED: PILETTA, REMOVABLE MIXER SHOWER AND TOO FULL. EXCLUDING: EXHAUST, SIPHON, ATTACHMENTS AND WALL REDUCERS.



VA006/DX

VASCA MOD. "ARNICA"

(Attacco per miscelatore a destra)

PRE-OPERATORY TUB TABLE "ARNICA"
(Connection for mixer on the right)

Mobile in acciaio inox Aisi 304 verniciato con polveri epossidiche, fondo stampato per una disinfezione perfetta. Dotata di miscelatore estraibile a doccetta.
Dim. mobile: L100xP62x H67 cm
Dim.vasca interna:L116xP50xProf.vasca 20 cm
Dim.totali: L153XP62XH93 cm

Frame made of type Aisi 304 epoxy-coated steel, with seamless bowl for total disinfection. Fitted with pull-out spray mixer.
Frame unit made of epoxy-coated steel.
Cabinet dimensions: W100xD62x H67 cm
Inner tub dimensions: W116xD50x
Bowl depth: 20 cm
Total dimensions: W153xD62xH93 cm

RAL 9010
Cartella RAL a pag. 253
RAL 9010. RAL folder on page 253

VA006/SX

VASCA MOD. "ARNICA"

(Attacco per miscelatore a sinistra)

PRE-OPERATORY TUB TABLE "ARNICA" MODEL
(Connection for mixer on the left)

VA006/130/DX

(Attacco per miscelatore a destra).
Versione dimensioni ridotte dello stesso modello. Dim. mobile: L100xP62x H67 cm
Dim. vasca interna: L96xP50x
Prof.vasca20 cm
Dimensioni totali: L130x62xH93 cm

(Connection for mixer on the right).
Small version of the same model.
Cabinet dimensions: W100xD62x H67 cm. Inner tub dimensions:W96xD50xBowl depth: 20 cm.
Total dimensions: W130xD62xH93 cm

VA006/130/SX

(Attacco per miscelatore a sinistra).Versione dimensioni ridotte dello stesso modello.
Dimensione mobile: L100xP62x H67 cm
Dim. vasca interna: L96xP50x Prof.vasca 20 cm
Dimensioni totali: L130x62xH93 cm

(Connection for mixer on the left). Small version of the same model. Cabinet dimensions: W100xD62x H67 cm
Inner tub dimensions: W96xD50x Bowl depth: 20 cm
Total dim.: W130xD62xH93 cm



VA010

VASCA MOD. "METAL TUB"

Vasca in acciaio inox di generose dimensioni progettata e ideata per molteplici usi.
Apertura frontale per un facile spostamento in caso di utilizzo per pazienti.
Dimensione vasca: L90xP90xH90 cm

COMBINED TANK "METAL TUB" MODEL
Stainless steel tank of generous dimensions designed and designed for multiple uses. Front opening for easy movement when used for patients.
Bath size: L90xP90xH90 cm

PRE-SURGICAL TUBS

VASCHE PRE-OPERATORIE

INLCUSI: PILETTA, MISCELATORE ESTRAIBILE A DOCCETTA E TROPPO PIENO.
ESCLUSI: SCARICO, SIFONE, ATTACCHI E RIDUTTORI A PARETE.
INCLUDED: PILETTA, REMOVABLE MIXER SHOWER AND TOO FULL. EXCLUDING: EXHAUST, SIPHON, ATTACHMENTS AND WALL REDUCERS.



VA007/DX

VASCA MOD. "DYNASTY"
(Attacco per miscelatore a destra)
PRE-OPERATORY TUB TABLE "DYNASTY" MODEL
(Connection for mixer on right)

VA007/SX

VASCA MOD. "DYNASTY"
(Attacco per miscelatore a sinistra)

Realizzata in acciaio inox Aisi 304 con fondo stampato per una disinfezione perfetta.Dotata di miscelatore estraibile a doccetta. Mobile in acciaio inox con ante scorrevoli. Dimensione mobile: L100xP68x H67 cm Dim. vasca interna: L116xP50x Prof.vasca 20 cm - Dim. totali: L140xP70xH85 cm

PRE-OPERATORY TUB TABLE "DYNASTY" MODEL

Made of Aisi 304 stainless steel with printed bottom for a perfect disinfection Equipped with a removable hand shower mixer. Stainless steel cabinet with sliding doors. Mobile size: L100xP68x H67 cm - Internal tub size: L116xP50x Prof.tub 20 cm - Total dimensions: L140xP70xH85 cm



VA013/DX

VASCA MOD. "DYNASTY"
Ante battente e attacco per miscelatore a destra.
PRE-OPERATORY TUB TABLE "DYNAST
Swing door and mixer attachment on the right.

VA013/SX

VASCA MOD. "DYNASTY"
Ante battente e attacco per miscelatore sinistra.
PRE-OPERATORY TUB TABLE "DYNASTY"
Swing door and attachment for left mixer.

VA008/DX

VASCA MOD. "ERGONOMIC"
(Attacco per miscelatore a destra)
PRE-OPERATORY TUB TABLE "ERGONOMIC" MODEL
(Connection for mixer on the right)



VA008/SX

VASCA MOD. "ERGONOMIC"
(Attacco per miscelatore a sinistra)
PRE-OPERATORY TUB TABLE "ERGONOMIC" MODEL
(Connection for mixer on the left)

Realizzata in acciaio inox Aisi 304 con fondo stampato per una disinfezione perfetta. Dotata di miscelatore estraibile a doccetta. Mobile in acciaio inox con ante scorrevoli. Modello ergonomico con sezione a sbalzo dalla linea arrotondata.
Dim. mobile: L100xP68x H67 cm - Dim. vasca interna: L116xP50x Prof.vasca 20 cm
Dimensioni totali: L140xP70xH85 cm

PRE-OPERATORY TUB TABLE "ERGONOMIC" MODEL

Made of Aisi 304 stainless steel with a molded bottom for perfect disinfection. Equipped with a removable hand shower mixer. Stainless steel cabinet with sliding doors. Ergonomic model with a rounded cantilever section. Mobile Dim.: L100xP68x H67 cm Inner tub Dim.: L116xP50x Prof.tub 20 cm. Total dimensions: L140xP70xH85 cm



VA014/DX

VASCA MOD. "ERGONOMIC"
Ante battente attacco per miscelatore a destra.
PRE-OPERATORY TUB TABLE "ERGONOMIC"
Swing door mixer attachment on the right.

VA014/SX

VASCA MOD. "ERGONOMIC"
Ante battente e attacco per miscelatore sinistra.
PRE-OPERATORY TUB TABLE "ERGONOMIC"
Swing door and left mixer attachment.

VASCHE PRE-OPERATORIE

VASCHE PREOPERATORIE STANDARD FORNITE CON GRIGLIATO DI CHIUSURA COME DA FOTO (VEDI ALTRE TIPOLOGIE DI PIANO A PAG.196)
STANDARD PREOPERATIVE TANKS SUPPLIED WITH CLOSING GRID AS PHOTOS (SEE OTHER TYPES OF PLAN ON PAGE 196)

INLCUSI: PILETTA, MISCELATORE ESTRAIBILE A DOCCETTA E TROPPO PIENO.
ESCLUSI: SCARICO, SIFONE, ATTACCHI E RIDUTTORI A PARETE.
INCLUDED: PILETTA, REMOVABLE MIXER SHOWER AND TOO FULL. EXCLUDING: EXHAUST, SIPHON, ATTACHMENTS AND WALL REDUCERS.





Possibilità di allestimento con piano fisso (ACVA001) e miscelatore (MI003)

Possibility of setup with fixed top (ACVA001) and mixer (MI003)

VA011 VASCA ELETTRICA "JONAS"

Vasca a scorrimento d'acqua, con sportello frontale per facilitare la salita di cani di grossa taglia. Realizzata in acciaio inox Aisi 304 con finituraS/B. La vasca è dotata di scarico con doppio filtro per la raccolta dei peli. Predisposta per il fissaggio a muro, dotata di piedini livellatori regolabili in altezza. Dotata di grigliato per posizionare il paziente. Dimensioni: L146xP65,5xHmin.
Sportello aperto/chiuso 31/62 cm Hmax. sportello chiuso 120 cm - Profondità vasca 38 cm. Con griglia in tondino.
Posizionamento scarico da DX verso SX 45 cm

COMBINED TANK "JONAS" MODEL

Water sliding tank, with front door to facilitate the ascent of large dogs. Made of stainless steel Aisi 304 with finituraS/ B. With rod grille
The tank is equipped with a drain with double filter for hair collection.
Equipped with height adjustable levelling feet.
Equipped with a grating to position the patient.
Dimensions: L146xP65,5xHmin. Door open/closed 31/62 cm
Hmax. closed door 120 cm - Bath depth 38 cm.
Unloaded positioning from RIGHT to LEFT 45 cm



VA012

VASCA ELETTRICA MOD. "LAWRENCE"

Vasca a scorrimento d'acqua realizzata in acciaio inox Aisi 304 con finitura S/B. La vasca è dotata di scarico. Dotata di piedini livellatori regolabili in altezza e grigliato per posizionare il paziente più miscelatore estraibile a doccetta.
Dim. vasca interna: L96xP50x Prof.vasca 20 cm
Altezza Min. 64 cm - altezza max 165 cm
Dimensioni totali: L130x62xH93 cm

COMBINED TANK "LAWRENCE" MODEL

Water slide tank made of Aisi 304 stainless steel with S/B finish. The tub is equipped with a drain. Equipped with height-adjustable leveling feet and grille to position the patient plus pull-out shower mixer.
Dim. internal tank: L96xP50x Prof.vasca 20 cm
Min. height 64 cm - max height 165 cm
Total dimensions: L130x62xH93 cm

PRE-SURGICAL TUBS ACCESSORIES

ACCESSORI VASCHE PRE-OPERATORIE



Piano da visita realizzato in acciaio inox Aisi 304.Diamantatura per scolo liquidi con foro centrale.

Examination table made of Aisi 304 stainless steel. Diamond for liquid drainage with central hole.

ACVA001/A PER VASCHE/FOR TANKS L140 cm

ACVA001/B PER VASCHE/FOR TANKS L110 cm

ACVA001/C PER VASCHE/FOR TANKS L130 cm

ACVA001/D PER VASCHE/FOR TANKS L153 cm



Grigliato misto in acciaio inox Aisi 304.

Mixed grating in Aisi 304 stainless steel.

ACVA003/A PER VASCHE/FOR TANKS L140 cm

ACVA003/B PER VASCHE/FOR TANKS L110 cm

ACVA003/C PER VASCHE/FOR TANKS L130 cm

ACVA003/D PER VASCHE/FOR TANKS L153 cm

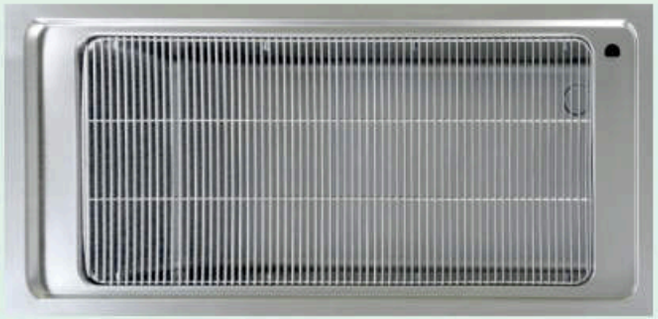

Grigliato di chiusura realizzato in tondo di acciaio inox AISI 304.

Closing grid made in round stainless AISI 304.

ACVA002/A PER VASCHE/FOR TANKS L140 cm

ACVA002/B PER VASCHE/FOR TANKS L110 cm

ACVA002/C PER VASCHE/FOR TANKS L130 cm

ACVA002/D PER VASCHE/FOR TANKS L153 cm

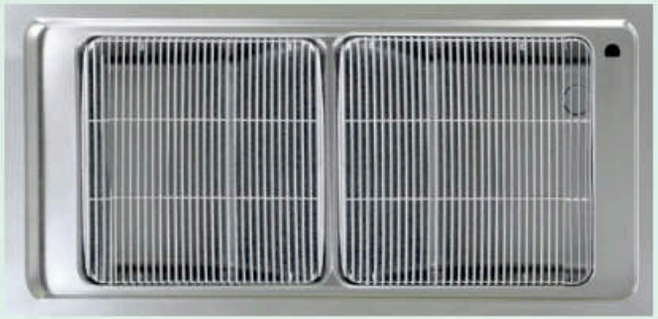

Grigliato di chiusura realizzato in tondo di acciaio inox AISI 304, diviso in due parti.

Closing grating made of AISI 304 stainless steel rod, divided into two parts.

ACVA002/E PER VASCHE/FOR TANKS L140 cm

ACVA002/F PER VASCHE/FOR TANKS L110 cm

ACVA002/G PER VASCHE/FOR TANKS L130 cm

ACVA002/H PER VASCHE/FOR TANKS L153 cm



MI003

SUPPORTO CON MISCELATORE

Per posizionamento su un lato della vasca. In acciaio inox Aisi 304 finitura S/B.

MIXER STAND

For positioning on one side of the tub.



CARATTERISTICHE VASCHE PRECHIRURGICHE



MI004

GRUPPO DOCCIA

Miscelatore monoforo con leva clinica nera per posizionamento su un lato della vasca.

SHOWER UNIT

Single-hole mixer with black clinical lever for positioning on one side of the tank.



GRIGLIA DI CHIUSURA STANDARD

per posizionamento del paziente. Realizzate in acciaio inox AISI 304, fornite a coppia per ogni vasca prechirurgica e removibili. Superficie piana asolata per scolo liquidi.

STANDARD LOCKING GRID

for patient positioning. Made of AISI stainless steel 304, supplied in pairs for each prechirurgical and removable tank. Flat slotted surface for draining liquids.



I MISCELATORI

sono dotati di leva clinica e doccino estraibile L180 cm.

They are equipped with a clinical lever and a removable shower head L180 cm.



ANGOLI STAMPATI

del fondo delle vasche, che garantiscono una perfetta igienizzazione del prodotto.

Detail of the printed corners of the bottom of the tubs, which guarantee a perfect sanitization of the product after use.

TOSATRICI
CLIPPERS

ACCESSORI
ACCESSORIES

LORY®

PROGETTI VETERINARI



TOSATRICI CLIPPERS

CLIPPERS
TOSATRICI



TOS004

TOSATRICE AESCULAP "AKKURATA"

Tosatrice a batteria mono testina. Confezione completa di testina, 4 rialzi, pennello per pulizia, unità di carica, olio lubrificante, istruzioni per l'uso.

"AESCULAP AKKURATA" CLIPPER

Battery powered clipper. Complete pack of head, 4 lifts, cleaning brush, charge unit, lubricant oil, instructions for use.



TOS005

TOSATRICE AESCULAP "EXACTA"

Tosatrice a batteria mono testina. Confezione completa di testina, 4 rialzi, pennello per pulizia, unità di carica, olio lubrificante, istruzioni per l'uso.
Ideale per rifiniture in zone delicate.

"AESCULAP EXACTA" CLIPPER

Battery Clipper. Complete package of head, 4 lifts, cleaning brush, charge unit, lubricating oil, instructions for use. Ideal for finishing in delicate areas .

TOSATRICI





TOS006

TOSATRICE HEINIGER CON CAVO DI ALIMENTAZIONE

Per professionisti, motore potente e silenzioso 35W. Compatibile con testine Oster. Confezione completa di testina size 10, olio lubrificante, pennello per pulizia e manuale di istruzione.

"HEINIGER" CLIPPER WITH POWER WIRE
For professionals, powerful and silent engine 35W. Compatible with Oster heads. Complete package of size 10 head, lubricant oil, cleaning brush and instruction manual.

TOS007

TOSATRICE HEINIGER A BATTERIA

Versione a batteria della TOS005 Heiniger. Completo di testina size 10. Con due batterie.

"HEINIGER" CLIPPER WITH BATTERY
Battery version of the TOS005 Heiniger. Equipped with size 10 head. With two batteries.

CLIPPERS

TOSATRICI



TOS010

TOSATRICE "OSTER A5" CON CAVO DI ALIMENTAZIONE

Tosatrice a 2 velocità. Per professionisti, motore potente e silenzioso 45W. Confezione completa di testina, olio lubrificante, pennello per pulizia e manuale di istruzione.

CLIPPER "OSTER A5" WITH POWER CORD

2 speed clipper. For professionals, powerful and silent engine 45W. Complete package of head, lubricant oil, cleaning brush and instruction manual.



TOS011

TOSATRICE "OSTER A6" CON CAVO DI ALIMENTAZIONE

Tosatrice a 3 velocità. Per professionisti, motore potente e silenzioso. Confezione completa olio lubrificante, pennello per pulizia e manuale di istruzione. Senza testina.

CLIPPER "OSTER A6" WITH POWER CORD

3 speed clipper. For professionals, powerful and silent engine. Complete package of lubricant oil, cleaning brush and instruction manual. Without head.

TESTINE PER TOSATRICI

TESTINE OSTER COMPATIBILI CON AESCULAP PER FAVORITA 5 ED HEINIGER, ANDIS E MOSER

"OSTER" HEADS COMPATIBLE WITH AESCULAP FOR "FAVORITA 5" AND "HEINIGER"



TES001 Size 50 - 0,2 mm
TES002 Size 40 - 0,25 mm
TES003 Size 30 - 0,5 mm
TES004 Size 15 - 1,2 mm
TES005 Size 10 - 1,6 mm
TES006 Size 8 1/2 - 2,8 mm
TES007 Size 7F - 3,2 mm
TES008 Size 7 - 3,2 mm
TES009 Size 5F - 6,3 mm
TES010 Size 5 - 6,3 mm
TES011 Size 4F - 9,5 mm
TES012 Size 4 - 9,5 mm
TES013 Size 3F - 13 mm
TES014 Size 3 - 13 mm
TES015 Size 5/8 - 0,8 mm
TES016 Size 7/8 - 0,8 mm

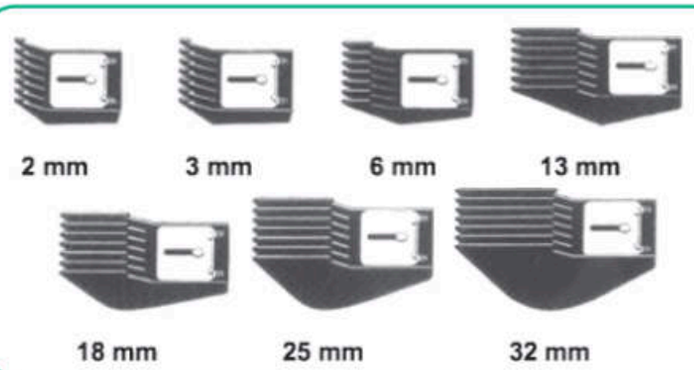

RIA001 Size 2 mm
RIA002 Size 3 mm
RIA003 Size 6 mm
RIA004 Size 13 mm
RIA005 Size 18 mm
RIA006 Size 25 mm
RIA007 Size 32 mm

SPRAY001

SPRAY LUBRIFICANTE
Spray lubrificante per testine da tosatrice

LUBRICATING SPRAY
Lubricating spray for clipper heads



DETERGENT DISINFECTANT

DETERGENTI DISINFETTANTI

DET001 TANICA DA 5LT.



"ANTISAPRIL"

DETERGENTE DISINFETTANTE per superfici lavabili in ambiente ospedaliero. PresidioMedico Chirurgico Registrazione Ministero della Sanità n° 18210.

Disinfectant detergent for washable surfaces in a hospital environment. PresidioMedico Surgical Registration Ministry of Health No. 18210.

DET003 750 ML.con trigger



"HYGIENIST"

DETERGENTE DISINFETTANTE MULTIUSO dalla forte azione disinfettante e sgrassante. Consente l'inserimento nelle procedure di autocontrollo basate sul sistema HACCP. PMC: Presidio medico chirurgico.

Multi-purpose detergent and disinfectant with a strong disinfectant and degreasing action. Allows insertion into self-control procedures based on the HACCP system. PMC: Medical surgical facility

DETERGENTI DISINFETTANTI

DET002 TANICA DA 5LT.



"DART"

PULITORE RAPIDO MULTIUSO.
È adatto alla pulizia rapida senza risciacquo di tutte le superfici.

Multi-purpose quick cleaner. It is suitable for quick cleaning without rinsing of all surfaces.

Indicato er la disinfezione e pulizia di tutte le superfici lavabili ambientali, in ospedali, ambulatori, spogliatoi, etc. DEGERM professional 100 gr. di prodotto contengono p/p: Principio attivo Alchidimetilbenzil ammonio cloruro (Benzalconio Cloruro) g. 1,250 Eccipienti Detergenti, chelanti, essenze, coloranti ed acqua q.b. a g.100.
PMC: Presidio medico chirurgico.

DET004 TANICA DA 5LT.



"HYGIENIST"

It is indicated for the disinfection and cleaning of all environmental washable surfaces, in hospitals, clinics, locker rooms, etc. DEGERM professional 100 gr. of product contain p / p: Active ingredient Alchidimethylbenzyl ammonium chloride (Benzalkonium chloride) g. 1.250 Excipients Detergents, chelating agents, essences, dyes and water q.b. to g.100.
PMC: Medical surgical facility

AUSILI SPECIALI E COMPLEMENTI ARREDO
SPECIALS AIDS AND FURNISHING ACCESSORIES

ELETTRODOMESTICI
ELECTRIC APPLIANCES

SGABELLI
STOOLS

ARREDO SPOGLIATOIO
LOCKER



LORY®
PROGETTI VETERINARI

COMPLEMENTI ARREDO
FURNISHING ACCESSORIES

SPECIAL AIDS

AUSILI SPECIALI

AR011



ARMADIO MULTIFUNZIONE

Realizzato in acciaio verniciato in epossidico, dotato di 1 ripiano regolabile in altezza e 25 scomparti ribaltabili di vari formati:
N°9 L20x24H + N° 10 L12x16,4H + N°6 L10x11,3H
Dimensioni totali: L64xP25xH160 cm

CLOSET MULTIFUNCTIONAL

Made of epoxy painted steel, equipped with 1 height adjustable shelf and 25 folding compartments of various sizes: 9 L20x24H + 10 L12x16,4 H + N 6 L10x11,3 H
Total dimensions: L64xP25xH160 cm

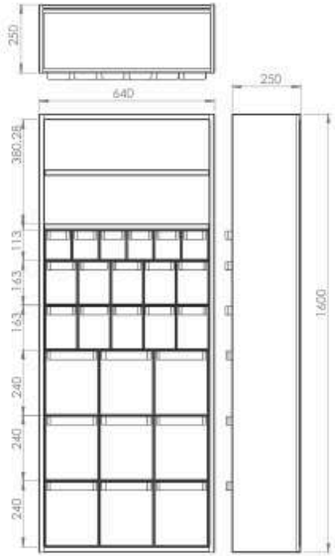

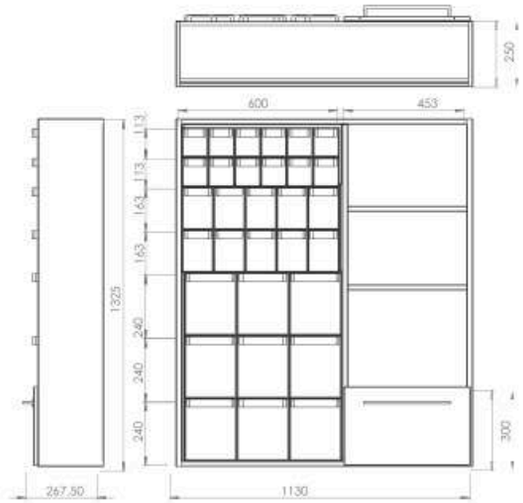



AR012

ARMADIO MULTIFUNZIONE

Realizzato in acciaio verniciato in epossidico, dotato di 2 ripiani regolabili in altezza, 1 cassettone porta contenitore rifiuti speciali e 31 scomparti ribaltabili di vari formati:
N°9 L20x24H + N°10 L12x16,4H
+ N°12 L10x11,3H
Dimensioni totali:L113xP26xH132 cm

CLOSET MULTIFUNCTIONAL

Made of epoxy painted steel, equipped with 2 shelves adjustable in height, 1 drawer for special waste container and 31 folding compartments of various sizes: 9 L20x24H + 10 L12x16,4 H + 12 L10x11,3 H
Total dimensions: L113xP26xH132 cm



AR015

ARMADIO MULTIFUNZIONE 14 SCOMPARTI

Realizzato in acciaio verniciato in epossidico, dotato di 14 scomparti ribaltabili di vari formati:
N°3 L20x24H + N°5 L12x16,4H + N°6 L10x11,3H
Dimensioni totali:L64xP26xH56,7 cm

Made of epoxy painted steel, equipped with 14 compartments tippers of various sizes:
N°3 L20x24H + N°5 L12x16,4 H + N°6 L10x11,3 H
Total dimensions: L64xP26xH56,7 cm



AR016

ARMADIO MULTIFUNZIONE 5 SCOMPARTI

Realizzato in acciaio verniciato in epossidico, dotato di 5 scomparti ribaltabili di formato: N°5 L12x16,4H
Dimensioni totali: L64xP26xH21,5 cm

Made of epoxy painted steel, equipped with 5 compartments tippers of sizes: N°5 L12x16,4 H
Total dimensions: L64xP26xH21,5 cm



AR017

ARMADIO MULTIFUNZIONE 8 SCOMPARTI

Realizzato in acciaio verniciato in epossidico, dotato di 8 scomparti ribaltabili di vari formato: N°5 L12x16,4H + N°3 L20x24H
Dimensioni totali:L64xP26xH45,5 cm

Made of epoxy painted steel, equipped with 8 compartments tippers of various sizes:
N°5 L12x16,4H + N°3 L20x24H
Total dimensions: L64xP26xH45,5 cm



AR018

ARMADIO MULTIFUNZIONE 10 SCOMPARTI

Realizzato in acciaio verniciato in epossidico, dotato di 10 scomparti ribaltabili di formato: N°10 L12x16,4H
Dimensioni totali: L64xP26xH38 cm

Made of epoxy painted steel, equipped with 8 compartments tippers of size:
N°10 L12x16,4H Total dimensions: L64xP26xH38 cm



AR020

ARMADIO MULTIFUNZIONE 28 SCOMPARTI E VANO A GIORNO

Realizzato in acciaio verniciato in epossidico, dotato di vano a giorno con 1 ripiano e 28 scomparti ribaltabili di formato: N°6 L20x24H + N° 10 L12x16,4H + N°12 L10x11,3H. Dimensioni totali: L155xP26xH57 cm

Made of epoxy painted steel, with open compartment with 1 shelf and 28 folding compartments: N°6 L20x24H + N° 10 L12x16,4H + N°12 L10x11,3H. Total dimensions: L155xP26xH57 cm



AR021

ARMADIO MULTIFUNZIONE 19 SCOMPARTI

Realizzato in acciaio verniciato in epossidico, dotato di 19 scomparti ribaltabili di formato: N°6 L10x11,3H + N° 10 L12x16,4H + N°3 L20x24H. Dotato di pianetto estraibile porta oggetti.
Dimensioni totali: L64xP26xH76 cm

Made of epoxy painted steel, equipped with 19 folding compartments of format: N°6 L10x11.3H + N°10 L12x16.4H + N°3 L20x24H.
Equipped with a removable shelf for objects.
Total dimensions: L64xP26xH38 cm







AR026/A/Z

ARMADIO MULTIFUNZIONE SU ZOCCOLO AD 1 ANTA

Armadio da incasso o con fissaggio a parete, realizzato in acciaio inox.
Dimensione esterna: L64xP44xH170,5 cm
Configurazione vassoi come da foto.
Se necessario configurazione su richiesta.

MULTIFUNCTIONAL WARDROBE ON SINGLE-LEAF BASE
Built-in or wall mounted wardrobe, made of stainless steel.
External dimension: L 64xP44xH170.5 cm
Configuration of the trays as shown in the photo.
If necessary configuration on request.

AR026/A/P

ARMADIO MULTIFUNZIONE SU PIEDI AD 1 ANTA

Armadio da incasso o con fissaggio a parete, realizzato in acciaio inox.
Dimensione esterna: L64xP44xH170,5 cm
Configurazione vassoi come da foto.
Se necessario configurazione su richiesta.

MULTIFUNCTIONAL WARDROBE ON FEET TO 1 DOOR
Built-in or wall mounted wardrobe, made of stainless steel.
External dimension: L 64xP44xH170.5 cm
Configuration of the trays as shown in the photo.
If necessary configuration on request.

MEDICINE CABINET

ARMADI FARMACIA



AR019

ARMADIO FARMACIA SOSPESO

Realizzato in laminato, dotato di vano a giorno con 3 ripiani e 16 cassetti con aperuta push and pull
Dimensioni totali:L100xP35xH170 cm

Made of laminate, with open compartment with 3 shelves and 16 drawers with push and pull aperuta
Total dimensions: L100xP35xH170 cm



AR005

ARMADIO FARMACIA

Armadio in metallo con ante cieche scorrevoli con serratura, realizzato in lamiera verniciata in epossidico piani regolabili su cremagliere con 4 ripiani.
Dimensioni: L120xP45xH200 cm

MEDICINE CABINET

Metal unit with opaque lockable sliding doors.
Made of epoxy-coated sheet metal.
With height-adjustable shelving on four racks.
Dimensions:W120xD45xH200cm



AR006

ARMADIO FARMACIA CON ANTE IN VETRO

Con ante scorrevoli in vetro con serratura, realizzato in lamiera verniciata in epossidico piani regolabili su cremagliere con 4 ripiani.
Dimensioni: L120xP45xH200 cm

MEDICINE CABINET

With lockable glass sliding doors.
With height-adjustable shelving on four racks. Dimensions: W120xD45xH200 cm

MEDICINE CABINET

ARMADI FARMACIA



AR001 ARMADIO FARMACIA

Armadio farmacia con tesoretto, struttura monoblocco in nobilitato spessore 20mm, colore bianco, finitura antigraffio. Bordatura in ABS, maniglie antitrauma,apertura con 3 cerniere a 270°, serratura a cariglione, contenitori in ABS termoformato con 70 vani portamedicinali e vaschette trasparenti asportabili in materiale infrangibile regolabili in profondità e piani regolabili su cremagliere. Sei ripiani più tesoretto con serratura per stupefacenti. Appoggio a terra su telaio in acciaio con piedi regolabili in altezza. Dimensioni: L90xP60xH200 cm

MEDICINE CABINET

Medicine cabinet with safety box, solid 20mm-thick melamine frame, available in white, scratch-proof finishing. Thermoplastic (ABS) edging, shockproof handles, 270° hinges, rod locks, thermoformed ABS containers with 60 medicinal compartments and height-adjustable transparent portable containers made of shatter-resistant materials. Six height adjustable shelves and locked safe box for drugs. Free-standing on height-adjustable steel frame. Dimensions: W90xD60xH200 cm



AR002 ARMADIO FARMACIA

Armadio farmacia con tesoretto, struttura monoblocco in nobilitato spessore 20mm, colore bianco, finitura antigraffio. Bordatura in ABS,maniglie antitrauma, apertura con 3 cerniere a 270°, serratura a cariglione, 3 cassetti, termoformato con 30 vani portamedicinali e vaschette trasparenti asportabili in materiale infrangibile regolabili in profondità e piani regolabili su cremagliere. Tre ripiani più tesoretto con serratura per stupefacenti. Appoggio a terra su telaio in acciaio e piedi regolabili in altezza. Dimensioni: L90xP60xH200 cm

MEDICINE CABINET

Medicine cabinet with safety box, solid 20mm-thick melamine frame, available in white, scratch-proof finishing. Thermoplastic (ABS) edging, shockproof handles, 270° triple hinges, rod locks, 3 drawers, thermoformed ABS containers with 30 medicinal compartments and height-adjustable transparent portable containers made of shatter-resistant materials. Three height adjustable shelves and locked safe box for drugs.
Free-standing on height-adjustable steel frame. W90xD60xH200 cm

ARMADI FARMACIA



AR003 ARMADIO FARMACIA

Armadio farmacia con tesoretto, struttura monoblocco in nobilitato spessore 20mm, colore bianco, finitura antigraffio. Bordatura in ABS, maniglie antitrauma, apertura con 3 cerniere a 270°, serratura a cariglione, contenitori in ABS termoformato con 30 vani portamedicinali e vaschette trasparenti asportabili in materiale infrangibile regolabili in profondità e piani regolabili su cremagliere.
Tre ripiani più tesoretto con serratura per stupefacenti. Appoggio a terra su telaio in acciaio con piedi regolabili in altezza. Dimensioni: L90xP60xH114.5 cm

MEDICINE CABINET

Medicine cabinet with safety box, solid 20mm-thick melamine frame, available in white, scratch-proof finishing. Thermoplastic (ABS) edging, shockproof handles, 270° triple hinges, rod locks, 3 drawers, thermoformed ABS containers with 30 medicinal compartments and height-adjustable transparent portable containers made of shatter-resistant materials.
Three height adjustable shelves and locked safe box for drugs.
Free-standing on height-adjustable steel frame. Dimensions: W90xD60xH114.5 cm



AR004 ARMADIO FARMACIA

Armadio farmacia con tesoretto, struttura monoblocco in nobilitato spessore 20mm, colore bianco, finitura antigraffio. Bordatura in ABS, maniglie antitrauma, apertura con 3 cerniere a 270°, serratura a cariglione contenitori in ABS termoformato con 24 vani portamedicinali e vaschette trasparenti asportabili in materiale infrangibile regolabili in profondità e piani regolabili su cremagliere. Sei ripiani più tesoretto con serratura per stupefacenti. Appoggio a terra su telaio in acciaio con piedi regolabili in altezza. Dimensioni: L90xP60xH91,5 cm

MEDICINE CABINET

Medicine cabinet with safety box, solid 20mm-thick melamine frame, available in white, scratch-proof finishing.Thermoplastic (ABS) edging, shockproof handles, 270° triple hinges, rod locks, thermoformed ABS containers with 24 medicinal compartments and height-adjustable transparent portable containers made of shatter-resistant materials. Six height-adjustable shelves and locked safe box for drugs.
Free-standing on height-adjustable steel frame. Dimensions: W90xD60xH91.5cm

ELECTRIC APPLIANCES

ELETTRODOMESTICI



FRI002

FRIGORIFERO PORTAFARMACI

Frigorifero con vano congelatore, Classe A+, capacità totale 99 lt., Piedini regolabili, Porta reversibile, Ripiani in vetro.
Dimensioni: L50xP50xH85 cm
Integrato misuratore di temperatura esterno.

REFRIGERATOR FOR MEDICINES

Refrigerator with freezer compartment, Class A+, total capacity 99 liters, Adjustable feet, Reversible door, Glass shelves.
Dimensions: L50xP50xH85 cm
Integrated external temperature meter.



FRI001

FRIGORIFERO PORTAFARMACI

Frigorifero con vano congelatore, Classe A+, capacità totale 237 lt., Autonomia conservazione congelatore in assenza di elettricità 11h, Porta reversibile, Ripiani in vetro.
Dimensioni: L55xP61xH125 cm
Integrato misuratore di temperatura esterno.

REFRIGERATOR FOR MEDICINES

Refrigerator with freezer compartment, Class A +, total capacity 237 lt., Freezer conservation autonomy in the absence of electricity 11h, Reversible door, Glass shelves. Dimensions: L55xP61xH125 cm - Integrated external temperature meter.



LAVAT001

LAVATRICE

Classe A+++, PET HAIR REMOVAL, Maxi oblò, Silent Pro, Motore Prosmart Inverter, Pareti antivibrazioni, Partenza ritardata 0-24, Funzione lavaggio rapido, Auto pulizia cestello, Cesto acciaio inox, Sistema bilanciamento carico, Garanzia motore 10 anni.
Dimensioni: L54xP60xH84 cm

WASHING MACHINE

Class A +++, PET HAIR REMOVAL, Maxi portholes, Silent Pro, Prosmart Inverter Motor, Antivibration walls, Delayed start 0-24, Quick wash function, Basket self cleanin g, Stainless steel basket, Load balancing system, 10 year motor warranty.
Dimensions: L54xP60xH84 cm



LAVAS001

LAVASTOVIGLIE ELECTROLUX

Libera installazione, Classe A+, CICLO STANDARD, 6 programmi di lavaggio, Partenza ritardata da 1 a 24 ore, Motore Inverter, Cesto superiore a doppia fila di piatti regolabile, Sensore di torbidità dell'acqua, Mezzo carico automatico, Energy smart (autoriduzione dei consumi), Funzione AutoOff
Dimensioni: L45xP61,5xH85 cm

COMPACT DISHWASHER

Free installation, Class A+, STANDARD CYCLE, 6 washing programs, Delayed start from 1 to 24 hours, Inverter motor, Adjustable double row top basket of dishes, Water turbidity sensor, Automatic half load, Energy smart (self-reduction of consumption), AutoOff function
Dimensions: L45xP61.5xH85 cm



LAVACIOT001

LAVACIOTOLE RAPIDA MIELE

Lavastoviglie da posizionamento libero per grandi quantità di ciotole. **RESA DI LAVAGGIO: 13 COPERTI NORMATI IN SOLI 17 MIN.** Consumi energetici inferiori del 13 %.
Semplice uso grazie alla struttura del pannello. Asciugatura perfetta ottimizzata AutoOpen. Disporre il carico in modo flessibile per lavaggio ottimale.
Dimensioni: L59,8xP60xH84,5 cm

Free-positioning dishwasher for large quantities of bowls. Washing yield: 13 covered normed in only 17 min. Energy consumption 13% lower.
Simple use thanks to the panel structure.
AutoOpen optimized perfect drying.
Arrange the load flexibly for optimal washing.
Dimensions: L59.8xP60xH84.5 cm



ACCLAV001

PASTIGLIE DETERGENTI
Pastiglie detergenti, 80 pezzi per la pulizia ottimale. Senza cloro né fosfati. Per sporco leggero e medio. Per l'utilizzo nelle lavastoviglie industriali. Facile utilizzo grazie alla pellicola idrosolubile. Certificato con il marchio Ecolabel UE.

CLEANSING TABLETS
Cleaning tablets, 80 pieces for optimal cleaning. Without chlorine or phosphates. For light and medium dirt. For use in industrial dishwashers. Easy use thanks to the water-soluble film. Certified with the EU Ecolabel.



ACCLAV002

SALE DI RIGENERAZIONE
Sale di rigenerazione, 3 x 2 kg per la rigenerazione ottimale dell'addolcitore interno. Evita gli accumuli di calcare e protegge le stoviglie.

REGENERATION SALT
Regeneration salt, 3 x 2 kg for optimal regeneration of the internal softener. Avoid limescale buildup and protect dishes.



ACCLAV003

BRILLANTANTE
Leggermente acido, contiene acido citrico.
Proposta dosaggio: 0,02-0,05% (0,2-0,5 ml/l)

BRIGHTENER
Slightly acidic, contains citric acid. Proposed dosage: 0.02-0.05% (0.2-0.5 ml/l)



LAVFER001

LAVAFERRI MIELE

PROGRAMMA BREVE: I MIGLIORI RISULTATI DI LAVAGGIO PER STOVIGLIE CON SPORCO NORMALE IN 58 MINUTI. Termodisinfettore e macchina speciale per il lavaggio e la disinfezione con allacciamento acqua demineralizzata, dosaggio liquido ed EcoDry. Resa/carico 44 strumenti di trasmissione o 44 aspiratori. Resa/carico p.es 8 bacinelle DIN 48 o specula ginecologici. Massimo comfort d'uso con display a colori full touch M Touch Flex. Comodo supporto per l'asciugatura - EcoDry. Di serie collegabile in rete tramite WiFi o Ethernet. L600xP600xH835 mm (H = 820 mm senza coperchio per installazione sotto piano. Può essere tolto in un secondo momento per adattarsi a nuove condizioni in loco). Altezza di carico: 250 mm. Peso: 74 kg (a vuoto). 2 LED per l'illuminazione della situazione di carico con sportello aperto. Dimensioni LxPxH (mm): 536 x 518 cesto superiore/523 cesto inferiore x 522. Capacità (litri): 146

Short program: The best dishwashing results with normal dirt in 58 minutes.
Thermodisinfector and special machine for washing and disinfection with connection of demineralized water, liquid dosing and EcoDry. Yield/load 44 transmission instruments or 44 aspirators. Yield/load e.g. 8 DIN 48 basins or gynecological specula. Maximum comfort of use with full touch M Touch Flex colour display. Convenient drying support - EcoDry. As standard, connectable to the network via WiFi or Ethernet. L600xP600xH835 mm (H = 820 mm without cover for underfloor installation. It can be removed at a later time to adapt to new conditions on site). Loading height: 250 mm. Weight: 74 kg (unladen). 2 LEDs for lighting the loading situation with open door. Dimensions LxPxH (mm): 536 x 518 top basket/523 bottom basket x 522. Capacity (litres): 146



ACCFER001

DETERSIVO UNIVERSALE 5 LITRI PER LAVAFERRI
UNIVERSAL DETERGENT 5 LT FOR IRON WASHERS



ACCFER002

NEUTRALIZZANTE ACIDO 5 L PER LAVAFERRI
5 L ACID NEUTRALIZER FOR IRON WASHERS



ACCFER005

SALE DI RIGENERAZIONE
REGENERATION SALT



ACCFER003

INSERTO SUPPORTO DI VARI STRUMENTI
Rete metall.1 mm, largh. maglia 5 mm, telaio perim. 5 mm.2 maniglie ribaltabili. Portata max 10 kg
Dimensioni: 25,5x48x5,5 cm

SUPPORT INSERT OF VARIOUS INSTRUMENTS
Metal mesh. 1 mm, mesh width 5 mm, perim frame. 5 mm. 2 fold-down handles. Max flow rate 10 kg.
Dimensions: 25.5x48x5.5 cm



ACCFER004

CARRELLO LAVAFERRI
Carrello per disporre in modo ottimale 4 cesti.
Dim. 52,9x54,2x22,3 cm

IRON WASHER TROLLEY
Cart to optimally arrange 4 baskets. 52.9x54.2x22.3 cm

STOOLS

SGABELLI



SGABELLO

Su ruote completo di schienale regolabile e pompa a gas. Imbottitura in poliuretano espanso rivestito in sky. Base cromata a 5 razze.
Colori: nero e bianco.
Dimensioni: L48xP48xH60/85 cm

STOOL

Stool on wheels including adjustable backrest and gas-lift mechanism. Expanded polyurethane padding upholstered in "sky" fabric. Includes chrome five-spoke-base. Available colors: Black, and white.
Dimensions: W48xD48xH60/85 cm



SGABELLO

Su ruote completo di pompa a gas. Imbottitura in poliuretano espanso rivestito in sky. Base cromata a 5 razze. Colori: nero e bianco. Dim: L48xP48xH60/85 cm

STOOL

Stool on wheels including gas-lift mechanism. Expanded polyurethane padding upholstered in "sky" fabric. Includes chrome five-spoke-base. Available: Black, and white.
Dim.: W48 x D48 x H60/85 cm



SGABELLO

Ergonomico, confortevole con seduta a sella, regolazione dell'altezza con un pistone a gas. Altezza regolabile da 52 a 67 cm. Colori: nero, bianco,blu.

STOOL

Ergonomic and comfortable stool with saddle seat and height adjustment with a gas piston Height adjustable from 52 to 67 cm. Available colors: Black, white and blue.



SGABELLO

Su ruote completo di pompa a gas girevole a 360°, base cromata diametro 52 cm, diametro anello poggiapiedi 41 cm.
Dim.(LxA): 50x49-62cm.
Diametro seduta: 35 cm
Materiale rivestimento: sky imbottito.

STOOL

On wheels complete with 360 ° rotating gas pump, chromed base diameter 52 cm, foot ring diameter 41 cm. Dimensions (Lxa): 50 x 49-62 cm Seat diameter: 35 cm Lining material: padded sky.



SGABELLO

Ergonomico,confortevole con seduta a sella, regolazione dell'altezza con un pistone a gas. Altezza regolabile da 52 a 67 cm. Colori: nero, bianco e blu. Con schienale.

STOOL

Ergonomic and comfortable stool with saddle seat and height adjustment with a gas piston. Height adjustable from 52 to 67 cm.
Available colors: Black, white and blue. With backrest.

SEDIE E SEDUTE SALA D'ASPETTO



SED001

SEDUTA OSPITE

Colorata, ricercata nei dettagli, rispettosa dell'ambiente, riciclabile: questa è una seduta in materiale plastico riciclato collocabile sia in ambito ufficio che contract, ideale come seduta per attesa, per l'home office e per i tavoli consiglio.

GUEST CHAIR

Colorful, refined in detail, respectful of the environment, recyclable: this is a seat in recycled plastic material that can be placed both in the office and in the contract sector, ideal as a waiting area, for the home office and for boardroom tables.



GA BP BA RM GS VS

COLORI DISPONIBILI:
Grigio antracite,
bianco puro, blu avio,
rosso mattone,
giallo senape, verde salvia.

AVAILABLE COLORS:
Charcoal grey,
pure white, air blue,
brick red,
mustard yellow, sage green.



SED004

SEDUTA OSPITE

Completa e versatile collezione di sedute disponibili in diverse combinazioni di colori e di composizioni, per soddisfare ampiamente le necessità dell'ufficio, delle attese e degli spazi collettivi. Le diverse finiture, le caratteristiche e gli accessori garantiscono un'ampia scelta di soluzioni per rispondere rapidamente alle diversificate possibilità di utilizzo.

GUEST CHAIR

Multi purpose range of seatings available with different colour options to fit any need for office space, waiting rooms or contract areas. Different features and technical equipment provide a wide range of seating options for alternative use.

WAITING ROOM

SALA D'ASPETTO

BL000 SEDUTA ATTESA IMBOTTITA BLOOM



Spazi concepiti come molteciplità di azioni in divenire. Forme che si incontrano e diventano tangibili. Prodotto trasversale disegnato per incontrarsi, pensare, lavorare. Caratterizzato da modularità e flessibilità assoluta per permettere ad ognuno di creare il proprio prodotto, che si evolve e adatta all'ambiente presente, là dove ora non si può più definire un singolo luogo come determinato da una sola azione.

BLOOM PADDED WAITING SEAT

Seating options suitable to fill various spaces. Crossing shapes to become real forms. A cross product planned for meeting, thinking, and working times. Marked by a total modularity and flexibility to let everybody create own seating system, suitable and fitted to existing environments, currently not fitted as unique space because of unique action.





ESEMPI COMPOSIZIONI IN TESSUTO

SALA D'ASPETTO



L60xH44xP60 cm

BL001
Panca 1 posto senza schienale
One-seater bench, W/out backrest



L120xH44xP60 cm

BL002
Panca 2 posti senza schienale
Two-seaters bench, W/out backrest



L60xH76xP60 cm

BL021
Poltrona con schienale
Backrest armchair

TAVOLINI DI CONGIUNZIONE IN LAMINATO



BL032
56x56 cm

BL031
30x56 cm

BL033
56x56 cm



L120xH76xP62 cm

BL022
Divano 2 posti con due schienali
Two-seaters sofa with both backrests



L120xH76xP62 cm

BL023DX
Divano 2 posti con schienale dx (da seduto)
Two-seaters sofa with right backrest (by sitting position)



L120xH76xP62 cm

BL023SX
Divano 2 posti con schienale sx (da seduto)
Two-seaters sofa with left backrest (by sitting position)



L72xH44xP50 cm

BL034
Panca ad angolo da 60°
Corner bench: shape 60°

WAITING ROOM

SALA D'ASPETTO



ESEMPI COMPOSIZIONI IN SKY EXAMPLES COMPOSITIONS IN SKY

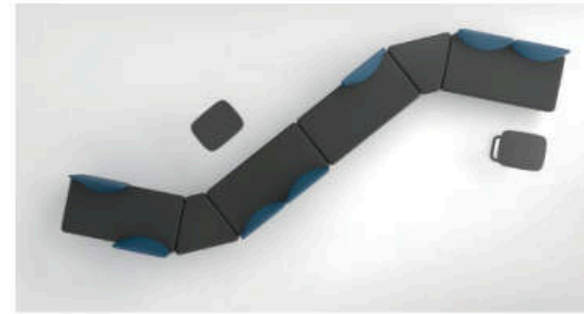



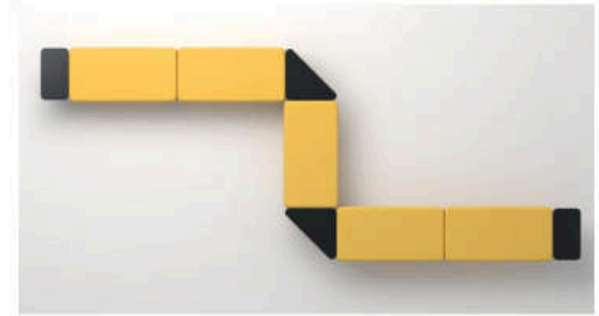

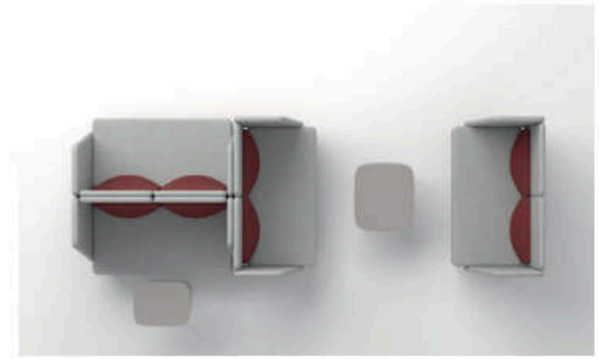

TORINO
CAT. C

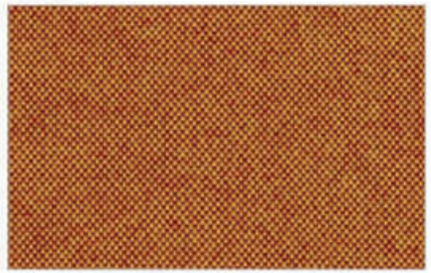
T9302


T9312


T9606


T9702

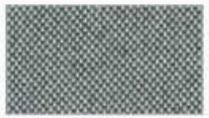
T9801

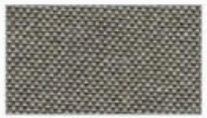
T9201


T9408


T9618


T9404


T9616


T9707


T9808


T9212


T9416


T9838

SKILL
CAT. B


S56


S12


S36


S17


S6

S2


S15


S39


S30


S34


S20


S8


S26


S31


S43


S10


S16


S47


S54


S22


S51

WAITING ROOM

SALA D'ASPETTO

VE000 SEDUTA ATTESA IMBOTTITA VERTIGO

Collezione di divani e poltrone modulari per zone relax dal design ricercato ed elegante che ben si adattano all'arredo di spazi attesa di uffici, alberghi e ambienti collettivi. La collezione è composta da elementi ad 1 o due posti con e senza schienale. Il divano si può comporre a piacere inserendo i due schienali oppure solamente uno, anche nella composizione contrapposta.

GUEST BENCH

Range of modular armchairs and two-seater sofas for relax and waiting room, up-to-date and smart design to fit waiting rooms in offices, hotels and contract spaces. One- or two-seater modular range with or withoutbackrest. The two-seater sofa features two or only one backrest.





VE141
Poltrona imbottita
Upholstered armchair
L64xH68xP65 cm



VE041
Pouf imbottito a 1 posto, piedini in nylon nero
Upholstered one-seater sofa without backrest with black nylon gliders
L62xH42xP62 cm



VE042
Pouf imbottito a 2 posti in nylon
Upholstered one-seater sofa without backrest with nylon gliders
L138xH42xP62 cm



VE151
Divano 2 posti imbottito con 1 schienale
Sofa 2 places with back
L142xH68xP65 cm



VE142
Divano 2 posti con 2 schienali
Sofa 2 places with 2 back
L142xH68xP65 cm



WAITING ROOM

SALA D'ASPETTO

TORINO
CAT. C

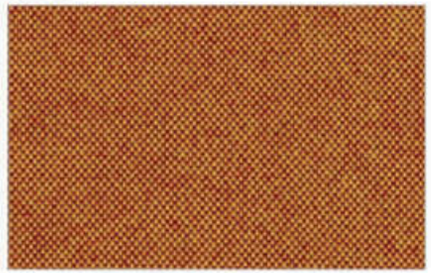
T9302


T9312


T9606


T9702

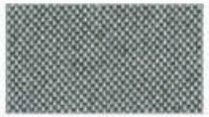
T9801

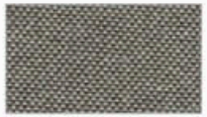
T9201


T9408


T9618


T9404


T9616


T9707


T9808


T9212


T9416


T9838

SKILL
CAT. B


S56


S12


S36


S17


S6

S2


S15


S39


S30


S34


S20


S8


S26


S31


S43


S10


S16


S47


S54


S22


S51

RECEPTION MODULARI
MODULAR RECEPTION

ARREDI
FURNISHINGS

SCRIVANIE
DESK

TAVOLI RIUNIONE
MEETING TABLES

LORY®

PROGETTI VETERINARI



RECEPTION

RECEPTION

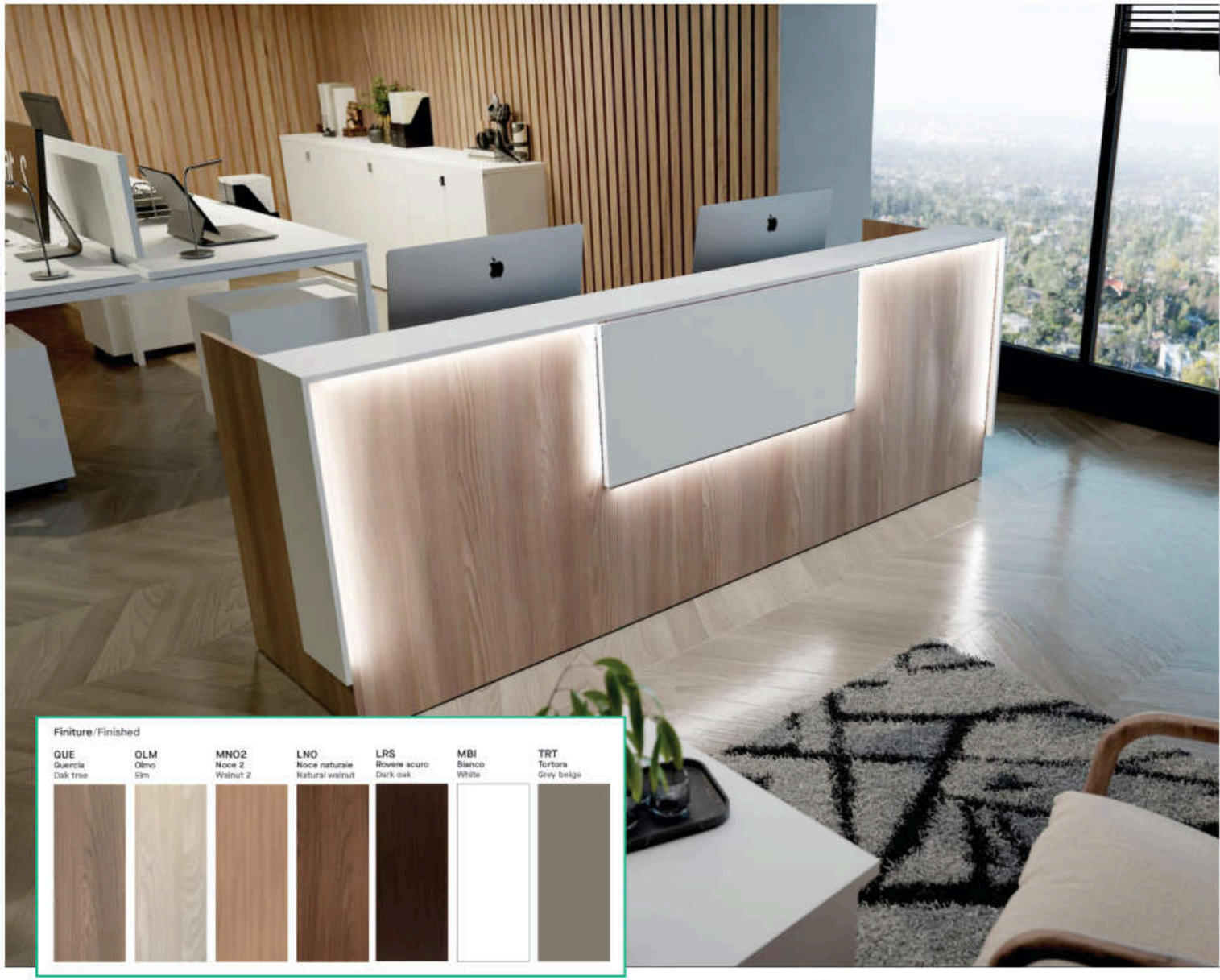

M0045/A

RECEPTION MODULARE

Composizione modulabile in laminato con diverse finiture.
Prezzo su richiesta
Dotata di illuminazione LED.
Dimensioni: L270xP75 cm

MODULAR RECEPTION

Modular composition in laminated with different finishes. Price on request
Equipped with LED lighting.
Dimensions: L270xP75 cm

M0045/B

RECEPTION MODULARE

Composizione modulabile in laminato con diverse finiture.
Prezzo su richiesta
Dotata di illuminazione LED.
Dimensioni: L300xP75 cm

MODULAR RECEPTION

Modular composition in laminated with different finishes. Price on request
Equipped with LED lighting.
Dimensions: L300xP75 cm



RECEPTION

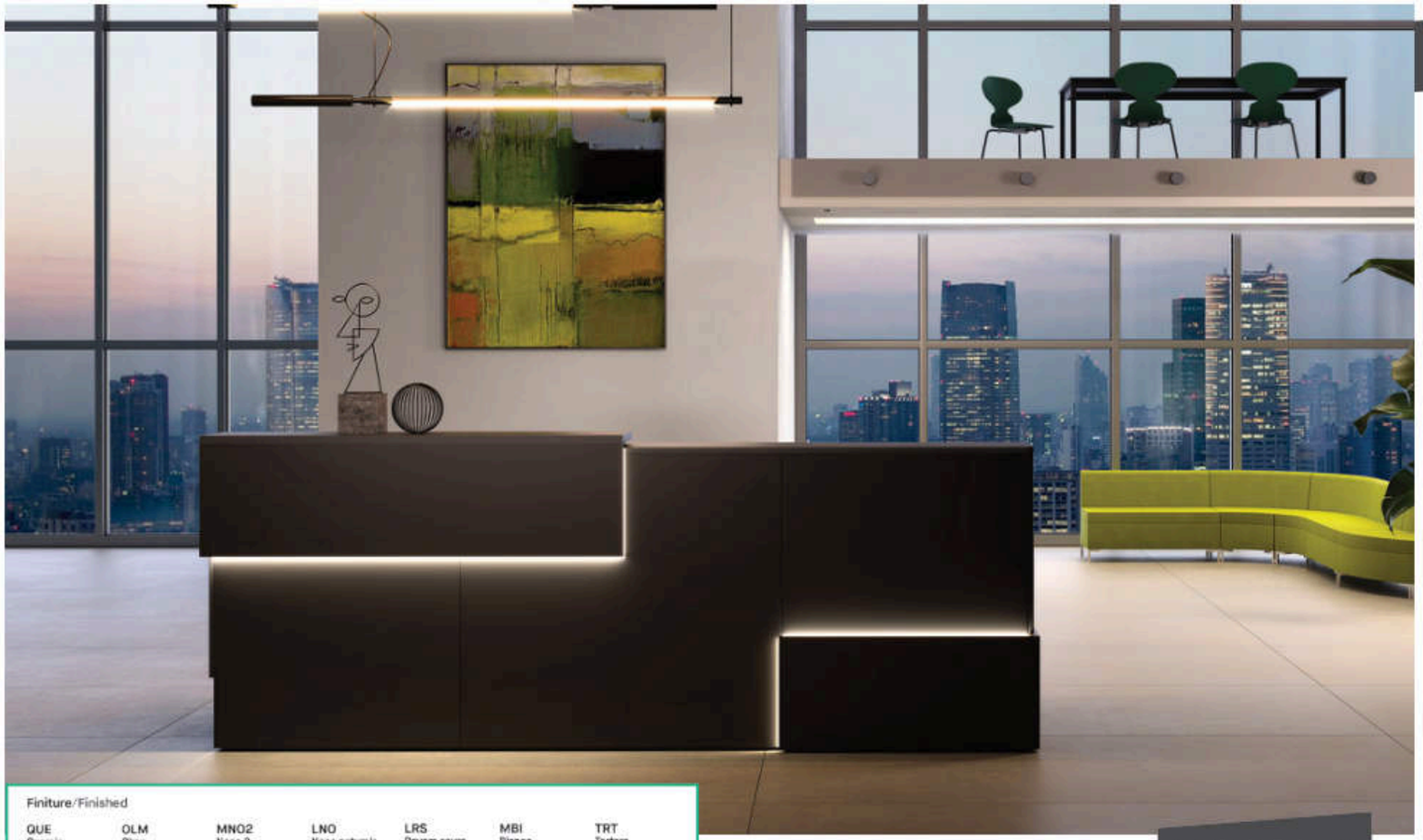

Finiture/Finished

QUE	OLM	MNO2	LNO	LRS	MBI	TRT
Quercia Oak tree	Olmo Elm	Noce 2 Walnut 2	Noce naturale Natural walnut	Rovere scuro Dark oak	Bianco White	Tortora Grey beige

MO046/A

RECEPTION MODULARE

Composizione in laminato con diverse finiture.
Dotata di illuminazione LED.

MODULAR RECEPTION

Modular composition in laminated with different finishes.
Equipped with LED lighting.

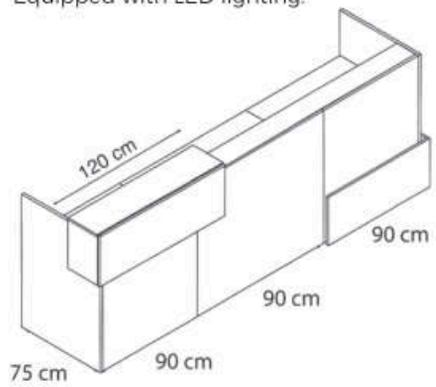

MO046/B

RECEPTION MODULARE

Composizione modulabile in laminato con diverse finiture.
Dotata di illuminazione LED.

MODULAR RECEPTION

Modular composition in laminated with different finishes. Equipped with LED lighting.

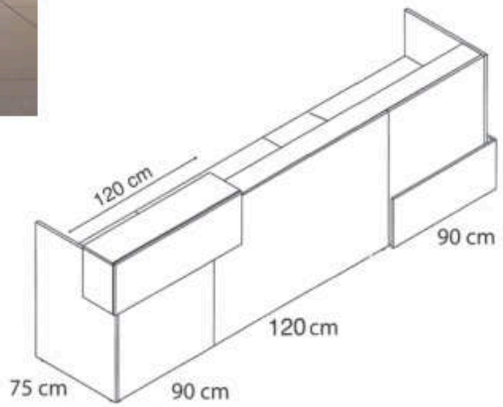

RECEPTION

M0044

RECEPTION MODULARE

Dimensione standard: L150xP75xH100 cm.
Dotata di illuminazione LED.
Cassetto con chiave. Disponibili composizioni con dimensioni su richiesta.

MODULAR RECEPTION

Standard dimensions: W150xD75xH100 cm.
Equipped with LED lighting.
Drawer with key. Compositions available with dimensions on request.



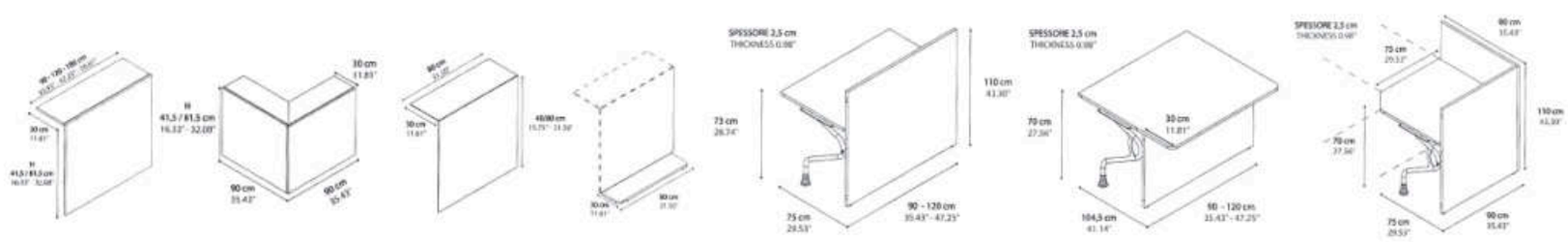

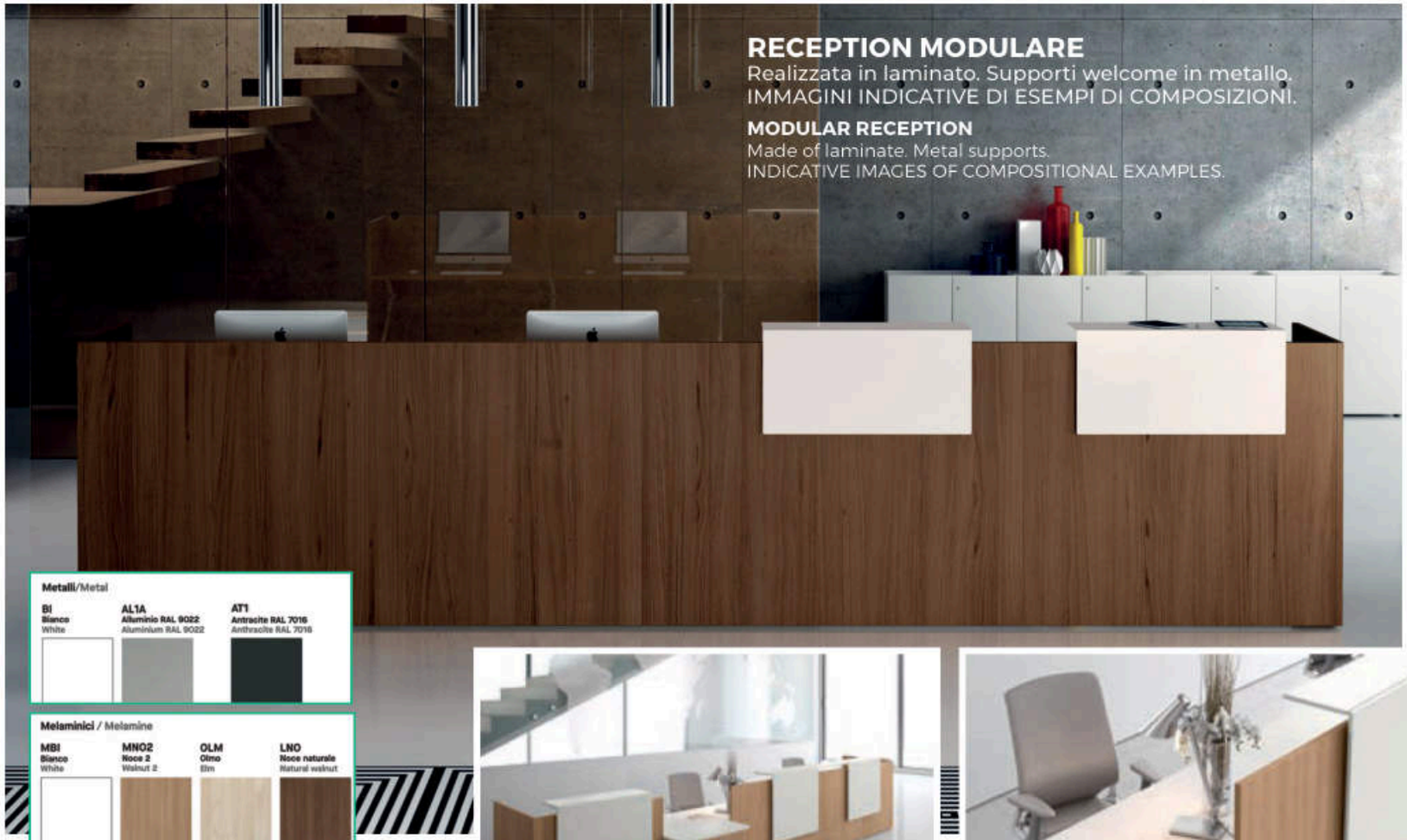

Metalli/Metal

BI	AL1A	AT1
Bianco	**Alluminio RAL 9022**	**Antracite RAL 7016**
White	Aluminium RAL 9022	Anthracite RAL 7016

Melaminici / Melamine

MBI	MNO2	OLM	LNO
Bianco	**Noce 2**	**Olmo**	**Noce naturale**
White	Walnut 2	Elm	Natural walnut

LRS	QUE	TRT	LNP
Rovere scuro	**Quercia**	**Tortora**	**Nero opaco**
Dark Oak	Oak tree	Grey beige	Matt black

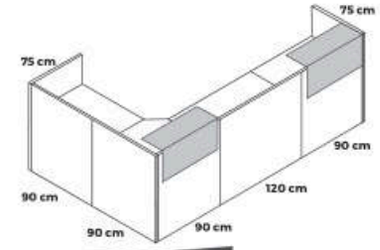

MO023/A

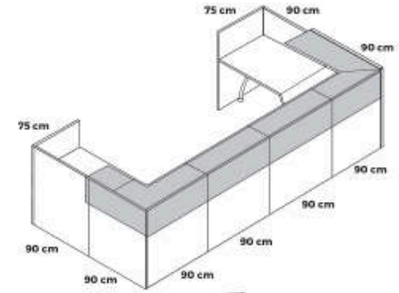

MO023/B

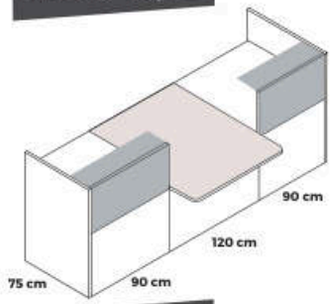

MO023/C

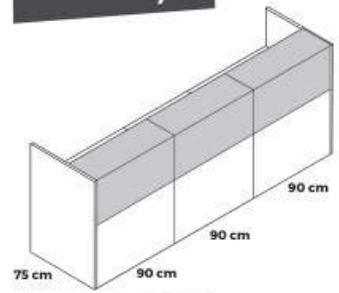

MO023/D

RECEPTION

RECEPTION MOD. EDISON

Pensata con una forma dinamica, occupa lo spazio "chiudendolo" su se stessa con un senso di forte dinamicità.

EDISON RECEPTION

Designed with dynamic, it occupies the space while "closing it" in itself with a strong dynamic sense.

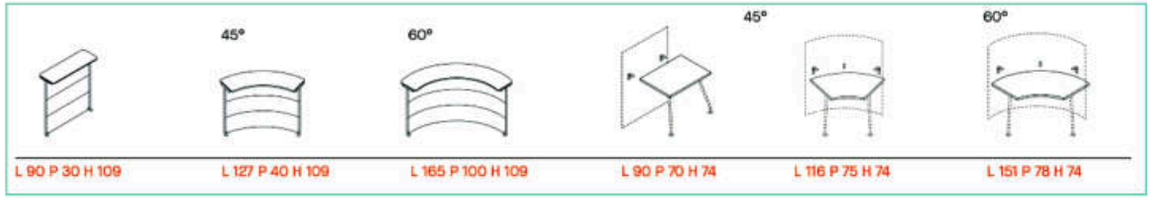



MO024/A Dimensioni ingombro tot. L252,3x171,4 cm

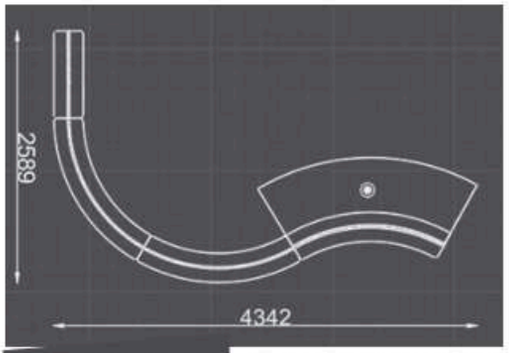

MO024/D Dimensioni ingombro tot. L434,2xP258,9 cm

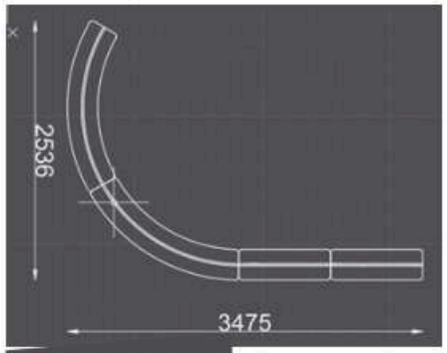

MO024/C Dimensioni ingombro tot. L347,5xP253,6 cm

Melaminici / Melamine

MBI Bianco / White

LNO Noce naturale / Natural walnut

LRS Rovere scuro / Dark Oak

Metalli/Metal

AL1A Alluminio RAL 9022 / Aluminium RAL 9022

Vetri/Glass

Vetro satinato / Satin glass



MO024/B Dimensioni ingombro tot. L429,2xP255,5 cm



MO052/A

RECEPTION MOD. VITALITY

Pensata come punto d'incontro tra operatore e cliente, mette a disposizione di quest'ultimo un'ampia zona di servizio per contenere materiale illustrativo.
Ingombro totale: L187xL247xH110 cm

VITALITY RECEPTION

Designed as a meeting point between operator and customer, makes available the latter a wide service area to contain artwork.
Overall dimensions: L207,2xL207,2xH110 cm

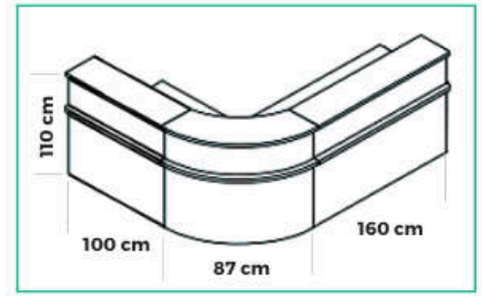

MO052/B

Ingombro tot:
L274xL167xH110 cm

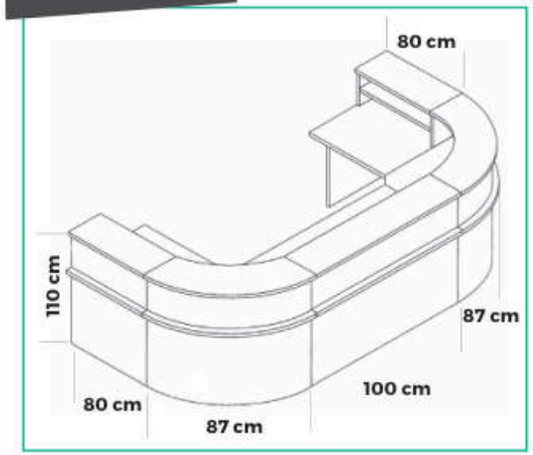

MO053CASS

CASSETTIERA METRIK

Cassettiera a 3 cassetti con ruote e serratura. Vaschetta portacancelleria.
Dimensioni: L42xP57,7xH51,3 cm

METRIK CHEST OF DRAWERS

Chest of drawers with 3 drawers with wheels and lock. Tray holder stationery.
Dimensions: L42xP57.7xH51.3 cm



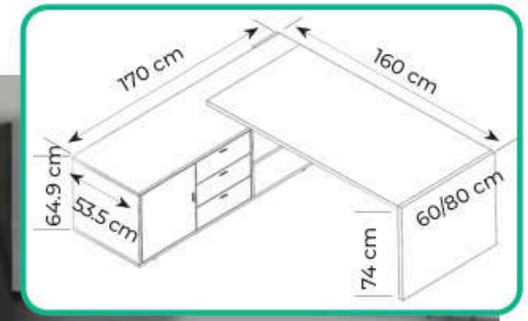

Scrivania con mobile di servizio.
Realizzata in melaminico.
MO053/SX60 profondità scrivania 60 cm
MO053/SX80 profondità scrivania 80 cm
MO053/DX60 profondità scrivania 60 cm
MO053/DX80 profondità scrivania 80 cm

Desk with service furniture. Made of melamine.
MO053/SX60 desk depth 60 cm
MO053/SX80 desk depth 80 cm
MO053/DX60 desk depth 60 cm
MO053/DX80 desk depth 80 cm



MO053 SCRIVANIA METRIK CON MOBILE DI SERVIZIO





MO022

TAVOLO MEETING

Tavolo in laminato, gamba in metallo.
Dimensioni: diametro 100 x H72,5 cm

MEETING TABLE

Laminate table, metal leg.
Dimensions: diameter 100 x H72,5 cm

MO021

TAVOLO MEETING COMPO

Tavolo in laminato, gamba metallo.
Dimensioni ingombro totali:
L327xP186 cm

MEETING COMPO TABLE

Table in laminate, metal leg.
Overall dimensions: L327xP186 cm



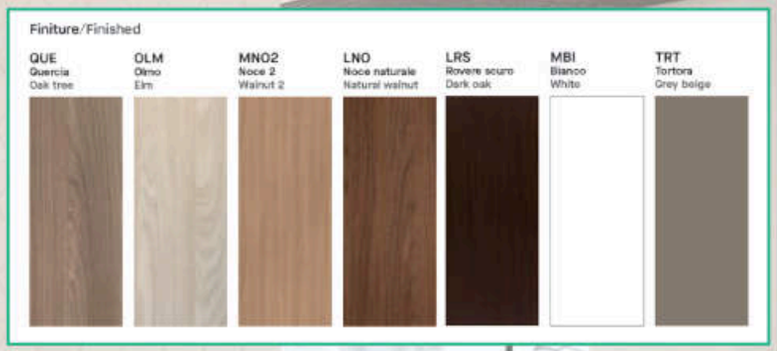

AR025 ARMADIO LIBRERIA

Struttura in melaminico. Composto da 2 armadi con serratura e aperture speculari e un vano a giorno con 2 mensole. Completo di top a chiusura in alto.
Dimensioni: L160xP40xH121,7 cm

BOOKCASE

Melamine structure. Composed of 2 cabinets with lock and mirror openings and a open space with 2 shelves.
Complete with top closure at the top.
Dimensions: L 160xP40xH121.7 cm



AR024 ARMADIO LIBRERIA

Struttura in melaminico. Con serratura.
Anta a battente con maniglia finitura acciaio.
Dimensioni: L40xP40xH119,2 cm

BOOKCASE

Melamine structure. With lock.
Swing door with steel finish handle.
Dimensions: L40xP40xH119.2 cm

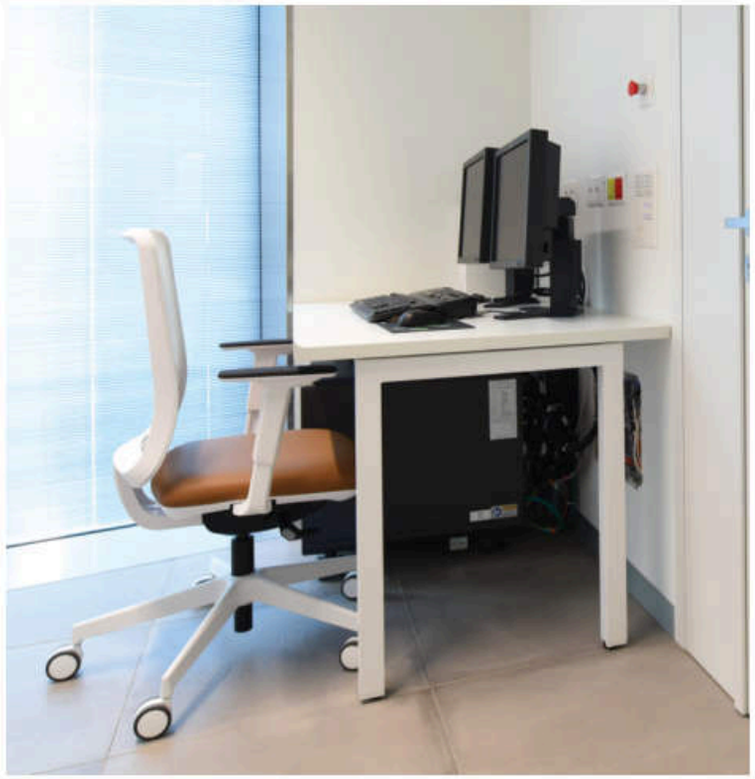

MO049 SCRIVANIA "KROSS"

Scrivania fissata a parete su un lato in laminato bianco.
Struttura in acciaio verniciato con polveri epossidiche.
Dimensioni: L120xP60xH80 cm

"KROSS" DESK
Desk fixed to the wall on one side in white laminate.
Steel structure painted with epoxy powders.
Dimensions: L120xP60xH80 cm

MO049/A SCRIVANIA "KROSS2"

Scrivania in laminato bianco. Versione con 4 gambe.
Struttura in acciaio verniciato con polveri epossidiche.
Dimensioni: L120xP60xH80 cm

"KROSS2" DESK
White laminate desk. 4-leg version. Structure in epoxy coated steel.
Dimensions: L120X60XH80 cm





MO050/A

SCRIVANIA "LIBERTY"

Scrivania con piccola penisola in laminato bianco. Struttura in acciaio verniciato con polveri epossidiche. 1 gamba.
Dimensioni: L120xP60xH80 cm

"LIBERTY" DESK
Desk with small peninsula in white laminate. Structure in steel painted with epoxy powders. 1 leg.
Dim. L 120xP60xH80 cm

MO050/B

SCRIVANIA "LIBERTY2"

Versione con 2 gambe.
Dimensioni: L120xP60xH80 cm

"LIBERTY2 DESK"
Version with 2 legs.
Dimensions L 120xP60xH80 cm

MO051 SCRIVANIA "WORKSTATION"

Scrivania in laminato bianco.
Struttura in acciaio verniciato con polveri epossidiche.
Dimensioni: L90xP55xH80 cm

"WORKSTATION" DESK
White laminate desk.
Structure in epoxy-coated steel.
Dimensions: L90XH55X80 cm

MO051/A

SCRIVANIA "WORKSTATION2"

Versione con 2 gambe.
Dimensioni: L90xP55xH80 cm

Version with 2 legs.
Dimensions: L90XH55X80 cm

MEETING TABLES

TAVOLI RIUNIONE

MO047/A

TAVOLO RIUNIONE

Tavolo in laminato,
gamba in metallo.
Dimensioni:
L200xP122xH74 cm

MEETING TABLE

Laminate table, metal leg.
Dimensions:
L200xP122xH74 cm

MO047/B

TAVOLO RIUNIONE

Tavolo in laminato,
gamba in metallo.
Dimensioni:
L250xP122xH74 cm

MEETING TABLE

Laminate table, metal leg.
Dimensions:
L250xP122xH74 cm

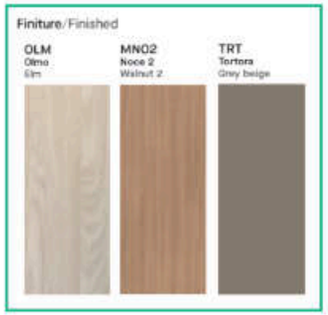



TAVOLI RIUNIONE



MO048/A

TAVOLO RIUNIONE

Tavolo in laminato,
gamba in metallo.
Dimensioni:
L200xP110xH74 cm

MEETING TABLE

Laminate table, metal leg.
Dimensions:
L200xP110xH74 cm

MO048/B

TAVOLO RIUNIONE

Tavolo in laminato,
gamba in metallo.
Dimensioni:
L250xP110xH74 cm

MEETING TABLE

Laminate table, metal leg.
Dimensions:
L250xP110xH74 cm

Finiture/Finished



CARTELLE COLORI RAL
RAL COLOUR COMBINATION

LINEA LIGHT
LIGHT LINE

LINEA LUX
LUX LINE

COMPOSIZIONI
COMPOSITION

MOBILI E PENSILI SINGOLI
INDIVIDUAL FURNITURE AND WALL UNITS

LORY®
PROGETTI VETERINARI



ARREDI FURNISHINGS

COMPOSIZIONI D'ARREDO

Costruita in lamiera d'acciaio elettrozincato presso-piegata ed elettrosaldata su ambo i lati di spessore 8/10 mm per l'involucro esterno fino ai 20/10 mm per le parti interne di assemblaggio quali rinforzi e montanti. La struttura di appoggio a terra è disponibile in due versioni, con base chiusa o zoccolo di altezza pari a 180 mm, costruita in lamiera di acciaio elettrozincato; oppure con base sollevata da terra in profilo estruso di alluminio di sezione quadrata da 40 mm. Verniciatura eseguita con sistema elettrostatico a polveri epossidico-poliestere preceduta da un trattamento protettivo antiossidante ai fosfati di zinco. Piani di lavoro laminato plastico post-forming con alzatina integrata, supportato da truciolare idrorepellente spessore 30 mm tipo E1.
I lavelli possono essere in porcellana integrati a filo piano, in acciaio inox quadrati e circolari soprapiano o integrati a filo piano, in acciaio circolari soprapiano con trattamento di vetrificazione di colore bianco. Maniglie in profilo di alluminio, in acciaio inox.

FURNISHING COMPOSITION

Constructed of electrogalvanized steel sheet in folded and welded on both sides of 8/10 mm thickness for the outer casing up to 20/10 mm for the internal parts of the assembly such as reinforcements and uprights.
The floor support frame is available in two versions, with closed base or plinth height equal to 180 mm. Built in electrogalvanized steel sheet; or based off the ground extruded profile of 40mm square section aluminum.
Performed with electrostatic paint system epoxy-polyester powder preceded by an antioxidant protective treatment with zinc phosphate.
Post-forming plastic laminate work surfaces with integrated backsplash, supported by water-repellent chipboard thickness 30 mm type E1. Porcelain sinks can be integrated flush floor, stainless steel square and circular countertop or integrated flush floor, circular steel countertop with white vitrification treatment.
Handles of aluminum, stainless steel.



RAL NEW LINE "LIGHT - LUX"

RAL NUOVE LINEE LIGHT-LUX

6021 lucido e opaco	5021 lucido e opaco	5014 lucido e opaco	4009 lucido e opaco
9010 lucido e opaco	1013 lucido e opaco	7035 lucido e opaco	7016 lucido e opaco
1032 lucido e opaco	6019 lucido e opaco	6028 lucido e opaco	3009 lucido e opaco
3015 lucido e opaco	3027 lucido e opaco	8025 lucido e opaco	5013 lucido e opaco

RAL 9010 Bianco lucido/opaco: PREZZO STANDARD
Ogni cambio colore con RAL cartella colori:
MAGGIORAZIONE SUL PREZZO STANDARD

RAL 9010 glossy/matt white: STANDARD PRICE
Each color change with RAL color chart:
PREMIUM OVER STANDARD PRICE

RAL COLOUR COMBINATION

RAL

9016 lucido e opaco	7047 opaco	7044 opaco	7045 opaco	9007 opaco
7012 opaco	9005 opaco	7021 lucido	8017 lucido	7004 lucido

6027 lucido	6018 lucido	6029 lucido	6005 lucido	5024 lucido
1023 lucido	1007 lucido	2003 lucido	2010 lucido	
2002 lucido	3020 lucido	3000 lucido	4006 lucido	
5015 lucido	5017 lucido	5009 lucido	5002 lucido	
9001 lucido	9002 lucido	1015 lucido	7038 lucido	

LINEA "LIGHT"

COMP004

COMPOSIZIONE "LIGHT LAILA"

In foto:
Dim. composizione: L208xP50xH85 cm
Colore RAL 6019
Lavandino inox soprapiano **(ART002)**
Rubinetto a leva clinica **(ART015)**
Top in laminato senza alzatina H 2.5 cm **(ART006)**
Servomobile con top in laminato **(MO009)**

In the photos:
Dim. composition: L208xP50xH85 cm
Colour RAL 6019
Clinical lever faucet **(ART015)**
Overhead stainless steel sink **(ART002)**
Top in laminate without backsplash H 2.5 cm **(ART006)**
Servo motor with laminate top **(MO009)**



I COLORI IN FOTO SONO PURAMENTE INDICATIVI.
TUTTE LE COMPOSIZIONI POSSONO ESSERE REALIZZATE CON I COLORI DELLA CARTELLA RAL A PAG. 253
THE COLORS IN THE PHOTO ARE PURELY INDICATIVE. ALL COMPOSITIONS CAN BE MADE WITH THE COLORS OF THE RAL FOLDER ON PAGE. 253


RAL 9007

COMP004/A

- Top in laminato senza alzatina
- Servomobile con top in laminato
- **PIEDI SLITTA (ART012)**
- Laminate top without splashback
- Servomobile with laminate top
- **FEED SLED**

RAL 8025

COMP004/B

- **CON LAVANDINO INOX SOPRAPIANO (ART002)**
- With stainless steel countertop sink **(ART002)**


RAL 5013

COMP004/E

- Top in laminato senza alzatina
- Servomobile con top in laminato
- **PIEDE ZOCCOLO (ART014)**
- Laminate top without splashback
- Servomobile with laminate top
- **ON A BASE (ART014)**

RAL 6028

COMP004/F

- **CON LAVANDINO INOX SOPRAPIANO (ART002)**
- With stainless steel countertop sink **(ART002)**


RAL 1013

COMP004/C

- Top in laminato senza alzatina
- Servomobile con top in laminato
- **PIEDINI IN ACCIAIO (ART013)**
- Laminate top without splashback
- Servomobile with laminate top
- **ON STEEL FEET (ART013)**

RAL 1013-7016

COMP004/D

- **CON LAVANDINO INOX SOPRAPIANO (ART002)**
- With stainless steel countertop sink **(ART002)**


RAL 3027

COMP004/G

- Top in laminato senza alzatina
- Servomobile con top in laminato
- **MOBILI SOSPESI**
- Laminate top without splashback
- Servomobile with laminate top
- **SUSPENDED FURNITURE**

RAL 5014

COMP004/H

- **CON LAVANDINO INOX SOPRAPIANO (ART002)**
- With stainless steel countertop sink **(ART002)**

LINEA "LIGHT"

COMP014

COMPOSIZIONE "LIGHT EASY"

In foto:
Dim. composizione: L150xP50xH85 cm
Colore RAL 6019
Lavandino inox soprapiano **(ART002)**
Rubinetto a leva clinica **(ART015)**
Top in laminato senza alzatina H 2.5 cm **(ART006)**

In the photos:
Dim. composition: L150xP50xH85 cm
Colour RAL 6019
Clinical lever faucet **(ART015)**
Overhead stainless steel sink **(ART002)**
Top in laminate without backsplash H 2.5 cm **(ART006)**



I COLORI IN FOTO SONO PURAMENTE INDICATIVI.
TUTTE LE COMPOSIZIONI POSSONO ESSERE REALIZZATE CON I COLORI DELLA CARTELLA RAL A PAG. 253
THE COLORS IN THE PHOTO ARE PURELY INDICATIVE. ALL COMPOSITIONS CAN BE MADE WITH THE COLORS OF THE RAL FOLDER ON PAGE. 253



COMP014/A

- Top in laminato senza alzatina
- **PIEDI SLITTA (ART012)**
- Laminate top without splashback
- **FEED SLED**



COMP014/B

- **CON LAVANDINO INOX SOPRAPIANO (ART002)**
- With stainless steel countertop sink **(ART002)**



COMP014/E

- Top in laminato senza alzatina
- **PIEDE ZOCCOLO (ART014)**
- Laminate top without splashback
- **ON A BASE (ART014)**



COMP014/F

- **CON LAVANDINO INOX SOPRAPIANO (ART002)**
- With stainless steel countertop sink **(ART002)**



COMP014/C

- Top in laminato senza alzatina
- **PIEDINI IN ACCIAIO (ART013)**
- Laminate top without splashback
- **ON STEEL FEET (ART013)**

COMP014/D

- **CON LAVANDINO INOX SOPRAPIANO (ART002)**
- With stainless steel countertop sink **(ART002)**



COMP014/G

- Top in laminato senza alzatina
- **MOBILI SOSPESI**
- Laminate top without splashback
- **SUSPENDED FURNITURE**

COMP014/H

- **CON LAVANDINO INOX SOPRAPIANO (ART002)**
- With stainless steel countertop sink **(ART002)**

"LIGHT" LINE

LINEA "LIGHT"



COMP010 **COMPOSIZIONE "LIGHT"**

In foto: Dimensioni L200xP50xH85 cm
Colore Scocca RAL7035 + Frontali RAL5014
Lavandino inox soprapiano **(ART002)**
Rubinetto a leva clinica **(ART015)**
Top in laminato senza alzatina H 2.5 cm **(ART006)**
Maniglie quadrate in acciaio inox **(SUPPL001)**
PENSILI NON INCLUSI

In the photos: Dim. L200xP50xH85 cm
Colour Body RAL 3027 + Front panels RAL 5014
Overhead stainless steel sink **(ART002)**
Clinical lever faucet **(ART015)**
Laminate top without siding H2.5 cm **(ART006)**
Stainless steel square handles **(SUPPL001)**
PENSIONS NOT INCLUDED

I COLORI IN FOTO SONO PURAMENTE INDICATIVI.
TUTTE LE COMPOSIZIONI POSSONO ESSERE REALIZZATE CON I COLORI DELLA CARTELLA RAL A PAG. 253
THE COLORS IN THE PHOTO ARE PURELY INDICATIVE. ALL COMPOSITIONS CAN BE MADE WITH THE COLORS OF THE RAL FOLDER ON PAGE. 253



RAL 7047
RAL 5021

COMP010/A

- Top in laminato senza alzatina
- Servomobile con top in laminato
- Lavandino inox soprapiano
- **PIEDI SLITTA (ART012)**
- Laminate top without splashback
- Stainless steel sink overtop
- Servomobile with laminate top
- **FEED SLED**



RAL 7047
RAL 8025

COMP010/B

- **SENZA LAVANDINO**
- Without stainless steel countertop sink



RAL 7047
RAL 5002

COMP010/C

- Top in laminato senza alzatina
- Servomobile con top in laminato
- Lavandino inox soprapiano
- **PIEDINI IN ACCIAIO (ART013)**
- Laminate top without splashback
- Stainless steel sink overtop
- Servomobile with laminate top
- **ON STEEL FEET (ART013)**



RAL 7047
RAL 4009

COMP010/D

- **SENZA LAVANDINO**
- Without stainless steel countertop sink



RAL 6021
RAL 6028

COMP010/E

- Top in laminato senza alzatina
- Servomobile con top in laminato
- Lavandino inox soprapiano
- **PIEDE ZOCCOLO (ART014)**
- Laminate top without splashback
- Stainless steel sink overtop
- Servomobile with laminate top
- **ON A BASE (ART014)**



RAL 1013
RAL 3009

COMP010/F

- **SENZA LAVANDINO**
- Without stainless steel countertop sink



RAL 7047
RAL 7016

COMP010/G

- Top in laminato senza alzatina
- Servomobile con top in laminato
- Lavandino inox soprapiano
- **MOBILI SOSPESI**
- Laminate top without splashback
- Stainless steel sink overtop
- Servomobile with laminate top
- **SUSPENDED FURNITURE**



RAL 7047
RAL 5021

COMP010/H

- **SENZA LAVANDINO**
- Without stainless steel countertop sink

"LIGHT" LINE

LINEA "LIGHT"

COMP006

COMPOSIZIONE "LIGHT ASIA"

In foto:
Dim. composizione: L210xP60xH85 cm
Colore RAL 3027
Lavandino inox soprapiano **(ART002)**
Top in laminato senza alzatina H 2.5 cm **(ART006)**
Miscelatore standard **(ART015)**
Piano ribassato per autoclave H
PENSILI NON INCLUSI

In the photos:
Dim. composition: L210xP60xH85 cm
Colour RAL 3027
Overhead stainless steel sink **(ART002)**
Laminate top without siding H2.5 cm **(ART006)**
Standard mixer **(ART015)**
Low floor for autoclave H
PENSIONS NOT INCLUDED



I COLORI IN FOTO SONO PURAMENTE INDICATIVI.
TUTTE LE COMPOSIZIONI POSSONO ESSERE REALIZZATE CON I COLORI DELLA CARTELLA RAL A PAG. 253
THE COLORS IN THE PHOTO ARE PURELY INDICATIVE. ALL COMPOSITIONS CAN BE MADE WITH THE COLORS OF THE RAL FOLDER ON PAGE. 253



COMP006/A

- Top in laminato senza alzatina
- Lavandino inox soprapiano
- Piano ribassato per autoclave
- **PIEDI SLITTA (ART012)**

- Top in laminate without uppers
- Stainless steel sink overtop
- Low floor for autoclave
- **FEED SLED (ART012)**

COMP006/B

- **SENZA LAVANDINO**
- Without sink



COMP006/E

- Top in laminato senza alzatina
- Lavandino inox soprapiano
- Piano ribassato per autoclave
- **PIEDE ZOCCOLO (ART014)**

- Top in laminate without uppers
- Stainless steel sink overtop
- Low floor for autoclave
- **On a base (ART014)**

COMP006/F

- **SENZA LAVANDINO**
- Without sink



COMP006/C

- Top in laminato senza alzatina
- Lavandino inox soprapiano
- Piano ribassato per autoclave
- **PIEDINI IN ACCIAIO (ART013)**

- Top in laminate without uppers
- Stainless steel sink overtop
- Low floor for autoclave
- **ON STEEL FEET (ART013)**

COMP006/D

- **SENZA LAVANDINO**
- Without sink



COMP006/G

- Top in laminato senza alzatina
- Lavandino inox soprapiano
- Piano ribassato per autoclave
- **MOBILE SOSPESO**

- Top in laminate without uppers
- Stainless steel sink overtop
- Low floor for autoclave
- **SUSPENDED FURNITURE**

COMP006/H

- **SENZA LAVANDINO**
- Without sink

I COLORI IN FOTO SONO PURAMENTE INDICATIVI.
TUTTE LE COMPOSIZIONI POSSONO ESSERE REALIZZATE CON I COLORI DELLA CARTELLA RAL A PAG. 253
THE COLORS IN THE PHOTO ARE PURELY INDICATIVE. ALL COMPOSITIONS CAN BE MADE WITH THE COLORS OF THE RAL FOLDER ON PAGE. 253



COMP003

COMPOSIZIONE LILLY

Lsx 172,8Ldx172,8xP50xH85 cm
Colore RAL 3004
Servomobile con top in laminato **(MO009)**
Lavandino inox soprapiano **(ART002)**
Rubinetto a leva clinica **(ART015)**
Top in laminato senza alzatina H 2.5 cm **(ART006)**
PENSILI NON INCLUSI

Lsx 172.8Ldx172.8xP50xH85 cm
Servo motor laminate top **(MO009)**
Overhead stainless steel sink **(ART002)**
Clinical lever faucet **(ART015)**
Top in laminate without backsplash
H 2.5 cm **(ART006)**
PENSIONS NOT INCLUDED



COMP003/A

- Lavandino inox soprapiano
- **PIEDI SLITTA (ART012)**
- Stainless steel sink overtop
- **ON FEED SLED (ART012)**



COMP003/C

- Lavandino inox soprapiano
- **PIEDINI ACCIAIO (ART013)**
- Stainless steel sink overtop
- **ON STEEL FEET (ART013)**



COMP003/E

- Lavandino inox soprapiano
- **PIEDE ZOCCOLO (ART014)**
- Stainless steel sink overtop
- **ON A BASE (ART014)**



COMP003/G

- Lavandino inox soprapiano
- **MOBILE SOSPESO**
- Stainless steel sink overtop
- **SUSPENDED FURNITURE**

COMP003/B

- **PIEDI SLITTA (ART012) SENZA LAVANDINO**
- WITHOUT SINK
- **ON FEED SLED (ART012)**

COMP003/D

- **PIEDINI ACCIAIO (ART013) SENZA LAVANDINO**
- WITHOUT SINK
- **ON STEEL FEET (ART013)**

COMP003/F

- **PIEDE ZOCCOLO (ART014) SENZA LAVANDINO**
- WITHOUT SINK
- **ON A BASE (ART014)**

COMP003/H

- **MOBILE SOSPESO SENZA LAVANDINO**
- WITHOUT SINK
- **SUSPENDED FURNITURE**



COMPOSIZIONI

COMP008

COMPOSIZIONE SLIM

Composizione a 4 elementi: VA012 - MO001D/Z
PANNELLATURA DI CHIUSURA - MO031D/Z - MO001D/Z.
Il top è realizzato in laminato.
Tutti questi elementi sono integrati gli uni agli altri,
la finitura risulta continua garantendo estetica e praticità
di pulizia elevate. Ingombro totale: L255xP60xH85 cm

Four-part composition: VA012 - MO001D/Z - CLOSING PANEL
MO031D/Z - MO001D/Z. The top is made of laminate.
All these elements are integrated with each other,
the finish is continuous guaranteeing aesthetics and practicality
of high cleaning. Total footprint: L255xP60xH85 cm

VA012



VASCA ELETTRICA MODELLO LAWRENCE

In acciaio inox Aisi 304 con finitura S/B.
Dotata di scarico e piedini livellatori
regolabili in altezza.
Grigliato per posizionare il paziente e
miscelatore estraibile a doccetta.
Dimensioni totali: L130x62xH93 cm

In stainless steel AISI 304 with finish S/B.
Equipped with drain and leveling feet
adjustable in height. Grill to place the
patient and removable shower mixer.
Total dimensions: L 130x62xH93 cm

"LUX" LINE

LINEA "LUX"

COMP011

COMPOSIZIONE "LUX"
In foto: Dimensioni L258xP50xH85 cm
Colore RAL 5014
Lavandino inox soprapiano **(ART002)**
Top in laminato senza alzatina H 2.5 cm **(ART006)**
Miscelatore standard **(SUPPL003)**
PENSILI NON INCLUSI

In the photos: Dim. L258xP50xH85 cm
Colour RAL 5014
Overhead stainless steel sink **(ART002)**
Laminate top without siding H2.5 cm **(ART006)**
Standard mixer **(SUPPL003)**
PENSIONS NOT INCLUDED



Particolare della cornice sui fianchi della struttura esterna
Details of the frame on the hips of the external structure

I COLORI IN FOTO SONO PURAMENTE INDICATIVI.
TUTTE LE COMPOSIZIONI POSSONO ESSERE REALIZZATE CON I COLORI DELLA CARTELLA RAL A PAG. 253
THE COLORS IN THE PHOTO ARE PURELY INDICATIVE. ALL COMPOSITIONS CAN BE MADE WITH THE COLORS OF THE RAL FOLDER ON PAGE. 253



COMP011/A

- Top in laminato senza alzatina
- Lavandino inox soprapiano
- **PIEDI SLITTA (ART012)**

- Top in laminate without uppers
- Stainless steel sink overtop
- **FEED SLED (ART012)**



COMP011/B

- **SENZA LAVANDINO**
- Without sink



COMP011/E

- Top in laminato senza alzatina
- Lavandino inox soprapiano
- **PIEDE ZOCCOLO (ART014)**

- Top in laminate without uppers
- Stainless steel sink overtop
- **On a base (ART014)**



COMP011/F

- **SENZA LAVANDINO**
- Without sink



COMP011/C

- Top in laminato senza alzatina
- Lavandino inox soprapiano
- **PIEDINI IN ACCIAIO (ART013)**

- Top in laminate without uppers
- 1 wall unit
- Stainless steel sink overtop
- **ON STEEL FEET (ART013)**



COMP011/D

- **SENZA LAVANDINO**
- Without sink



COMP011/G

- Top in laminato senza alzatina
- Lavandino inox soprapiano
- **MOBILE SOSPESO**

- Top in laminate without uppers
- Stainless steel sink overtop
- **SUSPENDED FURNITURE**



COMP011/H

- **SENZA LAVANDINO**
- Without sink



COMP011

COMPOSIZIONE "LUX"

In foto: Dim. L258xP50xH85 cm
Colore RAL 3027
Lavandino inox soprapiano **(ART002)**
Top in laminato senza alzatina
H 2.5 cm **(ART006)**
Miscelatore standard **(SUPPL003)**
PENSILI NON INCLUSI

In the photos: Dim. L258xP50xH85 cm
Colour RAL 3027
Overhead stainless steel sink **(ART002)**
Laminate top without siding
H2.5 cm **(ART006)**
Standard mixer **(SUPPL003)**
PENSIONS NOT INCLUDED



COMPLAB002

ESEMPIO DI ARREDAMENTO MODULARE

In foto:
Colore RAL 7016 opaco + RAL 9010 opaco
Top in laminato senza alzatina **(ART006)**

In photo:
Color RAL 7016 opaque + RAL 9010 opaque
Laminate top without backsplash **(ART006)**

COMPOSIZIONI



PARTICOLARE MODULO PORTA AUTOCLAVE CASSETTO ESTRAIBILE

SPECIAL DOOR MODUL E REMOVABLE DRAWER AUTOCLAVE

COMP005

COMPOSIZIONE ELENA LINEA STERILIZZAZIONE

In foto:
Dim. L210xP60xH85 cm
Colore RAL 6019
Lavandino inox soprapiano **(ART002)**
Top in laminato no alzatina H 2.5 cm **(ART006)**
Miscelatore standard **(SUPPL003)**
Cassetto per inserimento autoclave
PENSILI NON INCLUSI

In the picture:
Dimensions: W210xP60xH85 cm
RAL 6019 color
Overhead stainless steel sink **(ART002)**
Top in laminato without alzatina H 2.5 cm **(ART016)**
Mixer standard **(SUPPL003)**
Drawer for autoclave insertion
PENSIONS NOT INCLUDED

I COLORI IN FOTO SONO PURAMENTE INDICATIVI.
TUTTE LE COMPOSIZIONI POSSONO ESSERE REALIZZATE CON I COLORI DELLA CARTELLA RAL A PAG. 253
THE COLORS IN THE PHOTO ARE PURELY INDICATIVE. ALL COMPOSITIONS CAN BE MADE WITH THE COLORS OF THE RAL FOLDER ON PAGE. 253



COMP005/A

- Top in laminato senza alzatina
- Lavandino inox soprapiano
- **PIEDI SLITTA (ART012)**

- Top in laminate without uppers
- Stainless steel sink overtop
- **FEED SLED (ART012)**

COMP005/B

- **SENZA LAVANDINO**
- Without sink



COMP005/E

- Top in laminato senza alzatina
- Lavandino inox soprapiano
- **PIEDE ZOCCOLO (ART014)**

- Top in laminate without uppers
- Stainless steel sink overtop
- **ON A BASE (ART014)**

COMP005/F

- **SENZA LAVANDINO**
- Without sink



COMP005/C

- Top in laminato senza alzatina
- Lavandino inox soprapiano
- **PIEDINI IN ACCIAIO (ART013)**

- Top in laminate without uppers
- Stainless steel sink overtop
- **ON STEEL FEET (ART013)**

COMP005/D

- **SENZA LAVANDINO**
- Without sink



COMP005/G

- Top in laminato senza alzatina
- Lavandino inox soprapiano
- **MOBILI SOSPESI**

- Top in laminate without uppers
- Stainless steel sink overtop
- **SUSPENDED FURNITURE**

COMP005/H

- **SENZA LAVANDINO**
- Without sink

COMPOSIZIONI



COMP007

COMPOSIZIONE OLIVIA LINEA STERILIZZAZIONE

In foto:
Dimensione: L210xP60xH85 cm
Colore RAL 1013
Lavandino inox soprapiano **(ART002)**
Top in laminato senza alzatina
H 2.5 cm **(ART006)**
Miscelatore standard **(SUPPL003)**
Vano per inserimento autoclave
PENSILI NON COMPRESI

In the photos:
Dimensions: L210xP60xH85 cm
Colour RAL 1013
Overhead stainless steel sink **(ART002)**
Top in laminato without alzatina
H 2.5 cm **(ART016)**
Mixer standard **(SUPPL003)**
Compartment for autoclave insertion
PENSIONS NOT INCLUDED

I COLORI IN FOTO SONO PURAMENTE INDICATIVI.
TUTTE LE COMPOSIZIONI POSSONO ESSERE REALIZZATE CON I COLORI DELLA CARTELLA RAL A PAG. 253
THE COLORS IN THE PHOTO ARE PURELY INDICATIVE. ALL COMPOSITIONS CAN BE MADE WITH THE COLORS OF THE RAL FOLDER ON PAGE. 253


RAL 5002

COMP007/A

- Top in laminato senza alzatina
- Lavandino inox soprapiano
- **PIEDI SLITTA (ART012)**

- Top in laminate without uppers
- Stainless steel sink overtop
- **FEED SLED (ART012)**

COMP007/B

- **SENZA LAVANDINO**
- Without sink


RAL 8025

COMP007/E

- Top in laminato senza alzatina
- Lavandino inox soprapiano
- **PIEDE ZOCCOLO (ART014)**

- Top in laminate without uppers
- Stainless steel sink overtop
- **ON A BASE (ART014)**

COMP007/F

- **SENZA LAVANDINO**
- Without sink


RAL 7045

COMP007/C

- Top in laminato senza alzatina
- Lavandino inox soprapiano
- **PIEDINI IN ACCIAIO (ART013)**

- Top in laminate without uppers
- Stainless steel sink overtop
- **ON STEEL FEET (ART013)**

COMP007/D

- **SENZA LAVANDINO**
- Without sink


RAL 1032

COMP007/G

- Top in laminato senza alzatina
- Lavandino inox soprapiano
- **MOBILI SOSPESI**

- Top in laminate without uppers
- Stainless steel sink overtop
- **SUSPENDED FURNITURE**

COMP007/H

- **SENZA LAVANDINO**
- Without sink



ESEMPIO ARREDAMENTO MODULARE

In foto: Colore RAL 7035 lucido
Top in laminato senza alzatina **(ART006)**

In photo: Color RAL 7035 glossy
Laminate top without backsplash **(ART006)**



PE013

PENSILE IN METALLO DISPOSITIVI MONOUSO

Per guanti, salviette.
Dosasapone o dosadisinfettante.
Dimensioni:
L50xP17xH50 cm

METAL WALL UNIT DISPOSABLE DEVICES

For gloves, wipes.
With soap or disinfectant dosas. W50xD17xH50 cm

M0007

COLONNA PER AUTOCLAVI

Cassetto da 180mm, è necessario comunicare le misure d'ingombrodell'autoclave. H autoclave interna 62 cm. Cassetto scorrevole H7 cm
Anta H42 cm - Dim. esterne: L60xP60xH116 cm
Consigliato fissaggio a parete.

180mm drawer. Max. dim. required for autoclave must be provided prior to order. Internal autoclave H62 cm
Sliding drawer H 7 cm Door H 42 cm
External dimensions: L60xP60xH116 cm.
Wall fixing is recommended.



PE003B

PENSILE 2 RIPIANI INTERNI ANTA IN METALLO

Apertura verticale.
Dimensioni: L100xP35xH50 cm

WALL UNIT 2 INTERNAL SHELVES DOOR IN METAL

Vertical opening. Dim.: W100xD35xH50 cm

I COLORI IN FOTO SONO PURAMENTE INDICATIVI.
TUTTE LE COMPOSIZIONI POSSONO ESSERE REALIZZATE CON I COLORI DELLA CARTELLA RAL A PAG. 253
THE COLORS IN THE PHOTO ARE PURELY INDICATIVE. ALL COMPOSITIONS CAN BE MADE WITH THE COLORS OF THE RAL FOLDER ON PAGE. 253

MO009

SERVOMOBILE SU RUOTE

Modulo montato su ruote con 5 cassetti:
2 da 6 cm, 2 da 12 cm, 1 da 18 cm.
Dimensioni: L50xP54,5xH75 cm

SERVOMOBILE ON WHEELS
Module fitted with casters with 2 of 6 cm drawers.
2 12 cm drawers, 1 18 cm drawer.
Dimensions: W50xD54.5xH75 cm

ESEMPIO DI ARREDAMENTO MODULARE

In foto: Versione su zoccolo rientrato
Colore RAL 3020 lucido-RAL 9016 opaco
Top in laminato senza alzatina **(ART006)**

In photo: Version on recessed base
Color RAL 3020 glossy-RAL 9016 opaque
Laminate top without backsplash **(ART006)**



PROT001

PORTA ROTOLO
ROLL HOLDER



PE014

PENSILE METALLO DISPOSITIVI MONOUSO

2 guanti, mascherine, salviette.
L35xP15xH70 cm
Vedi cartella colori a pag. 245

METAL WALL UNIT DISPOSABLE DEVICES
2 gloves, masks, wipes. Dimensions: W35xD15xH70 cm
See colour chart on p. 245

I COLORI IN FOTO SONO PURAMENTE INDICATIVI.
TUTTE LE COMPOSIZIONI POSSONO ESSERE REALIZZATE CON I COLORI DELLA CARTELLA RAL A PAG. 253
THE COLORS IN THE PHOTO ARE PURELY INDICATIVE. ALL COMPOSITIONS CAN BE MADE WITH THE COLORS OF THE RAL FOLDER ON PAGE. 253

COMPOSIZIONE "LUX"

In foto: Dim. L200xP50xH85 cm
Colore RAL 5014 - RAL 7035
Lavandino inox soprapiano **(ART002)**
Top in laminato no alzatina H 2.5 cm **(ART006)**
Miscelatore standard **(SUPPL003)**
PENSILI NON INCLUSI

In the photos: Dim. L200xP50xH85 cm
Colour RAL 5014 - RAL7035
Overhead stainless steel sink **(ART002)**
Laminate top without siding H2.5 cm **(ART006)**
Standard mixer **(SUPPL003)**
PENSIONS NOT INCLUDED



PE002

PENSILE ANTE SCORREVOLI E 2 RIPIANI

Pensile realizzato in acciaio verniciato con due ripiani e ante in vetro fumè.
Dimensioni: L100xP35xH50 cm

WALL CABINET WITH SLIDING DOORS AND 2 SHELVES

Wall cupboard made of painted stainless steel 2 shelves (three compartments) and tinted glass doors. W100xD35xH50 cm



PE003B

PENSILE 2 RIPIANI INTERNI ANTA IN METALLO

Apertura verticale.
Dimensioni: L100xP35xH50 cm

WALL UNIT 2 INTERNAL SHELVES DOOR IN METAL

Vertical opening. Dim.: W100xD35xH50 cm

SINGLE WALL UNIT

PENSILI SINGOLI



PE006

PENSILE APERTURA BIFRONTE

Apertura verticale, anta in metallo.
Dimensioni:
L100xP35xH50 cm

OPENING BOTH SIDES
Vertical opening, metal door.
Dimensions:
W100xD35xH50 cm



PE005/B

PENSILE CON VANO PER MONOUSO ANTA METALLO

Apertura verticale.
L100xP35xH50 cm

WALL UNIT WITH DISPOSABLE COMPARTMENT DOOR IN METAL
Vertical opening.
W100xD35xH50 cm



PE009

PENSILE APERTURA BIFRONTE

Apertura anta in vetro scorrevole.
Dimensioni:
L100xP35xH50 cm

OPENING BOTH SIDES
Sliding glass door opening. Dimensions:
L100xD35xH50 cm

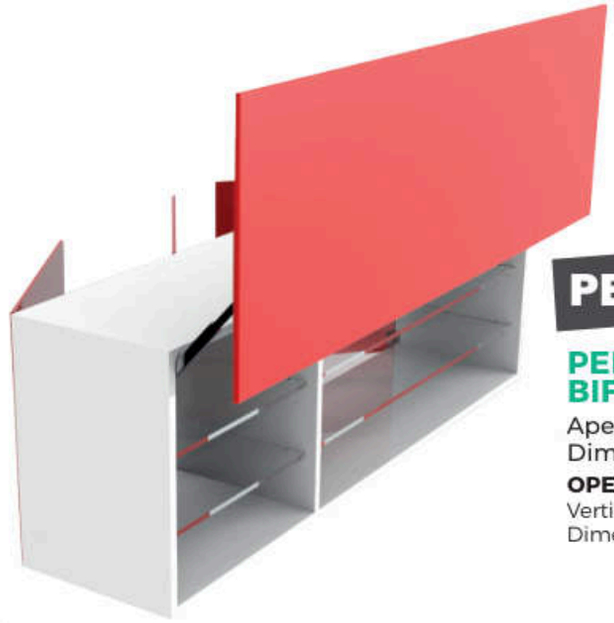

PE008

PENSILE APERTURA BIFRONTE

Apertura verticale, anta metallo.
Dimensioni:L150xP35xH50 cm

OPENING BOTH SIDES
Vertical opening, metal door.
Dimensions: W150xD35xH50 cm

ESEMPIO DI ARREDAMENTO MODULARE

In foto:
Colore RAL 7016 opaco
+RAL 1032 opaco
Top in corian **(ART005)**
Lavello integrato **(ART004)**
Rubinetto a leva clinica **(ART015)**
PENSILI NON INCLUSI

In the photos:
Colour RAL 7016 matt + RAL 1032 matt
Piano in corian **(ART005)**
Integrated sink **(ART004)**
Clinical lever faucet **(ART015)**
PENSIONS NOT INCLUDED



PE016

PENSILE ANTE IN METALLO
Con feritoia per rotolo carta.
L50xP35x**H50** cm
WALL UNIT METAL DOORS
With slit for paper roll.
W50xD35x**H50** cm

PE016/A L50xP35x**H70** cm
W50xD35x**H70** cm

PE011

PENSILE ANTE IN METALLO
Con ripiani interni.
L50xP35x**H50** cm
WALL UNIT METAL DOORS
Metal doors and internal shelves.
Dimensions: W50xD35x**H50** cm

PE011/A
L50xP35x**H70** cm
W50xD35x**H70** cm

PE011/B
L50x**P20**x**H70** cm
W50x**D20**x**H70** cm

PE010

PENSILE ANTE IN METALLO
Con ripiani interni.
L100xP35x**H50** cm
WALL UNIT METAL DOORS
With internal shelves.
W100xD35x**H50** cm

PE010/A
L100xP35x**H70** cm
W100xD35x**H70** cm

I COLORI IN FOTO SONO PURAMENTE INDICATIVI.
TUTTE LE COMPOSIZIONI POSSONO ESSERE REALIZZATE CON I COLORI DELLA CARTELLA RAL A PAG. 253
THE COLORS IN THE PHOTO ARE PURELY INDICATIVE. ALL COMPOSITIONS CAN BE MADE WITH THE COLORS OF THE RAL FOLDER ON PAGE. 253



PE015

PENSILE MANIGLIA NASCOSTA
Con ripiani interni.
L100xP35x**H50** cm
WALL UNIT METAL DOORS CONCEALED HANDLE
With internal shelves.
W100xD35x**H50** cm

PE015/A

100xP35x**H70** cm
W100xD35x**H70** cm

PE012

PENSILE ANTE IN METALLO MANIGLIA NASCOSTA
L50xP35x**H50** cm
WALL UNIT METAL DOORS
W50xD35x**H50** cm

PE012/A

L50x**P20**x**H50** cm
W50x**D20**x**H50** cm

PE017

PENSILE MANIGLIA NASCOSTA
Con ripiani interni.
L50xP35x**H70** cm
WALL UNIT METAL DOORS CONCEALED HANDLE
With internal shelves.
W50xD35x**H70** cm

PE017/A

L50x**P20**x**H70** cm
W50x**D20**x**H70** cm

COMPOSIZIONI

COMPLAB005

ESEMPIO DI ARREDAMENTO MODULARE IN ACCIAIO INOX

In foto: Versione su piedini.
Realizzata tutta in acciaio inox Aisi 304
Pensile sospeso ante scorrevoli **(PE001)**

In photo: Version on feet.
Made entirely of AISI 304 stainless steel
Suspended sliding doors (PE001)



PE001 PENSILE INOX

Porte scorrevoli con 1 ripiano.
Dimensioni: L90xP40xH60 cm

WALL CABINET INOX
Sliding doors; one shelf (lower and upper compartments).
Dimensions: W90xD40xH60 cm



LAVAS001

LAVASTOVIGLIE ELECTROLUX

Dimensioni: L60xP62xH85 cm

ELECTROLUX DISHWASHER
Dimensions: L60xP62xH85 cm

MOBILI CON PIANI IN KRION

PIANO, LAVELLO, LATERALI E ALZATINA IN KRION



INCLUSI: PILETTA, MISCELATORE.
ESCLUSI: SCARICO, SIFONE.

INCLUDED: PILETTA, MIXER. EXCLUDING: EXHAUST, SIPHON.

MO017

COMPOSIZIONE SPECIALE IN KRION CON LAVELLO INTEGRATO AL PIANO

Composizione a due elementi: MO001/A/Z + MO003/A/Z.
Le sponde laterali, il top, l'alzatina posteriore e laterale, il lavello integrato al piano sono realizzati in Krion. Tutti questi elementi sono integrati gli uni agli altri, la finitura risulta continua garantendo estetica e praticità di pulizia elevate. Con rubinetto miscelatore a leva clinica e portarifiuti. Dimensioni: L102xP52xH85 cm - m³ 0,35 - 39 Kg
MOBILE DA POSIZIONARE AD ANGOLO CONTRO DUE PARETI

KRION SPECIAL COMPOSITION WITH INTEGRATED SINK

Composition with two elements: MO001/AZ + MO003/A/Z.
The side sides, the top, the back and side UpStand, the integrated sink on the floor are made of Krion. All these elements are integrated to each other, the finish is continuous guaranteeing aesthetics and practicality of high cleanliness.
With clinical lever mixer tap and waste basket.
Dimensions: W102xD52xH85 cm - m³ 0,35 - 39 Kg
TO BE PLACED AT THE CORNER AGAINST TWO WALLS



MO018

COMPOSIZIONE SPECIALE IN KRION CON LAVELLO INTEGRATO AL PIANO

Composizione a tre elementi: MO001/A/Z + MO003/A/Z + MO001/A/Z.
Le sponde laterali, il top, l'alzatina posteriore e laterale, il lavello integrato al piano sono realizzati in Krion.
Tutti questi elementi sono integrati gli uni agli altri, la finitura risulta continua garantendo estetica e praticità di pulizia elevate.
Con rubinetto miscelatore a leva clinica e portarifiuti.
Dimensioni: L152xP52xH85 cm - m³ 0,35 - 39 Kg
MOBILE DA POSIZIONARE AD ANGOLO CONTRO DUE PARETI

KRION SPECIAL COMPOSITION WITH INTEGRATED SINK

Composition with three elements: MO001/A/Z + MO003/A/Z + MO001/AZ.
The side sides, the top, the back and side UpStand, the integrated sink on the floor are made of Krion. All these elements are integrated to each other, the finish is continuous guaranteeing aesthetics and practicality of high cleanliness.
With clinical lever mixer tap and waste basket.
W152xD52xH85 cm - m³ 0,35 - 39 Kg
TO BE PLACED AT THE CORNER AGAINST TWO WALLS

FURNITURE WITH FLOOR PLANS IN KRION (TOP, SINK, SIDE AND BACK IN KRION)

MOBILI CON PIANI IN KRION PIANO, LAVELLO, LATERALI E ALZATINA IN KRION



INCLUSI: PILETTA, MISCELATORE. ESCLUSI: SCARICO, SIFONE.
INCLUDED: PILETTA, MIXER. EXCLUDING: EXHAUST, SIPHON.

MO019

COMPOSIZIONE SPECIALE IN KRION CON LAVELLO INTEGRATO AL PIANO

Composizione a quattro elementi: MO001/A/Z + MO003/A/Z + MO001/A/Z + MO009/A/Z. Le sponde laterali, il top, l'alzatina posteriore e laterale, il lavello integrato al piano sono realizzati in Krion. Tutti questi elementi sono integrati gli uni agli altri, la finitura risulta continua garantendo estetica e praticità di pulizia elevate.
Con rubinetto miscelatore a leva clinica e portarifiuti.
Dimensioni: L214xP52xH85 cm - m³ 0,35 - 39 Kg
MOBILE DA POSIZIONARE AD ANGOLO CONTRO DUE PARETI

KRION SPECIAL COMPOSITION WITH INTEGRATED SINK

Composition with four elements: MO001/A/Z + MO003/A/Z + MO001/A/Z + MO009/A/Z. The sides, top, back and side panel and integrated sink are made of Krion. All these elements are integrated with each other, the finish is continuous ensuring high aesthetics and convenience of cleaning. With clinical lever mixer tap and waste holder.
Dimensions: L214xP52xH85 cm - m3 0.35 - 39 kg
FURNITURE TO BE POSITIONED AT A CORNER AGAINST TWO WALLS



MO039

INCLUSI: PILETTA, MISCELATORE. ESCLUSI: SCARICO, SIFONE.
INCLUDED: PILETTA, MIXER. EXCLUDING: EXHAUST, SIPHON.

COMPOSIZIONE SPECIALE IN KRION CON LAVELLO INTEGRATO AL PIANO

Composizione a cinque elementi: MO010/D/Z+ MO002/A/Z+ MO0010/ Z + MO031/A/Z + MO001/B/Z
Le sponde laterali, il top, l'alzatina posteriore e laterale, il lavello integrato al piano sono realizzati in Krion. Tutti questi elementi sono integrati gli uni agli altri, la finitura risulta continua garantendo estetica e praticità di pulizia elevate.
Con rubinetto miscelatore a leva clinica.
Dimensioni: L245xP60xH85 cm

KRION SPECIAL COMPOSITION WITH INTEGRATED SINK

Composition with five elements: MO010/D/Z+ MO002/A/Z+ MO0010/ Z + MO031/A/Z + MO001/B/Z
The side sides, the top, the rear and side splashback, the sink integrated to the top are made of Krion. All these elements are integrated with each other, the finish is continuous ensuring aesthetics and practicality of high cleanliness. With clinical lever mixer tap.
Dimensions: L245xp60xh85 cm

MOBILI CON PIANI IN KRION

PIANO, LAVELLO, LATERALI E ALZATINA IN KRION



INCLUSI: PILETTA, MISCELATORE.
ESCLUSI: SCARICO, SIFONE.

INCLUDED: PILETTA, MIXER.
EXCLUDING: EXHAUST, SIPHON.

MO040

COMPOSIZIONE SPECIALE IN KRION CON LAVELLO INTEGRATO AL PIANO

Composizione a 3 elementi: 2 MO001/D/Z + MO003/A/Z
Le sponde laterali, il top, l'alzatina posteriore e laterale, il lavello integrato al piano sono realizzati in Krion. Tutti questi elementi sono integrati gli uni agli altri, la finitura risulta continua garantendo estetica e praticità di pulizia elevate.
Con rubinetto miscelatore a leva clinica. Dimensioni: L172xP60xH85 cm

KRION SPECIAL COMPOSITION WITH INTEGRATED SINK

Composition with 3 elements: 2 MO001/D/Z + MO003/A/Z
The sides, the top, the back and side splashback, the integrated sink on the top are made of Krion.
All these elements are integrated with each other, the finish is continuous ensuring aesthetics and ease of cleaning. With clinical lever mixer tap. Dimensions: L172xP60xH85 cm

MOBILI SINGOLI



MO041

MOBILE ARMADIATO

Mobile composto da: 2 cassettiere a tre cassetti, 2 mobili a 1 anta, 1 vetrinetta con ante scorrevoli trasparenti con 2 ripiani.
Dimensioni: L 100xP50xH176

CUPBOARD

Mobile composed of: 2 drawers with three drawers, 2 furniture with 1 door, 1 display cabinet with transparent sliding doors with 2 shelves. Dimensions: L 100xP50xH176

INDIVIDUAL FURNISHINGS

MOBILI SINGOLI

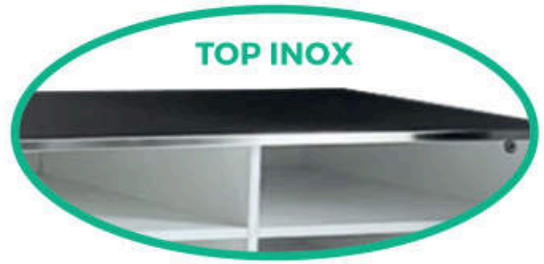



M0032

MOBILE DI SERVIZIO

Mobile in laminato, composto da spazio a giorno con un ripiano, 3 mobili ad un anta, 2 cassettiere a 4 cassetti e mobile scorrevole per disinfettanti.
Ruote gemellate di cui 4 frenanti. Ripiano rivestito in acciaio inox. Dimensioni: L260xP60xH112 cm

SERVICE FURNITURE

Laminate cabinet, composed of an open space with a shelf, 3 cabinets with one door, 2 chests of 4 drawers and sliding cabinet for disinfectants. Twin wheels, 4 of which with brakes. Shelf covered in stainless steel. Dimensions: L260xD60xH112cm



M0035

MOBILE DI SERVIZIO

Mobile in laminato, composto da spazio a giorno con un ripiano 3 mobili ad un anta cassettieria a 4 cassetti e mobile scorrevole per disinfettanti.
Ruote gemellate di cui due frenanti.
Dimensioni: L200xP60xH112 cm

SERVICE FURNITURE

Laminate furniture, consisting of open space with a shelf 3 movili to a drawer door with 4 drawers and sliding cabinet for disinfected.
Twin wheels including two braking wheels.
Dimensions: L200xP60xH112 cm

ART002/36



LAVELLO SOPRA TOP
SINK ABOVE TOP

PROFONDITÀ 20 CM

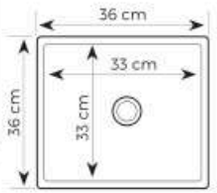

ART003/36
ART003/74



LAVELLO SOTTO TOP
(SOLO CON PIANO HPL) (L40/L70 CM)
SINK UNDER TOP
(ONLY WITH HPL TOP) (W40/L70 CM)

PROFONDITÀ 20 CM

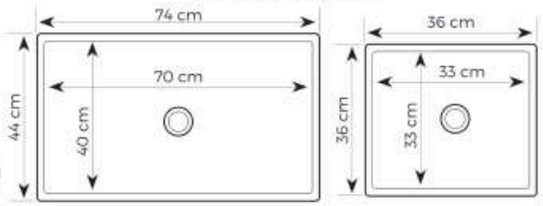

ART004

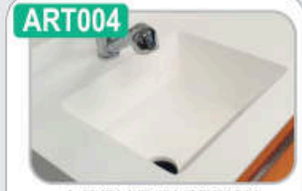

LAVELLO IN CORIAN
PER MOBILE DA 35x40 CM
CORIAN SINK
FOR 35x40 CM FURNITURE

ART023



VASSOIO SCOLA UTENSILI
ART023/A per lavelll L40 cm
ART023/B per lavelll L70 cm
TOOL DRAIN TRAY
ART023/A for washlins L40 cm
ART023/B for washlins L70 cm

ART001/36
ART001/74



LAVELLO FILO TOP (L40/L70 CM)
SINK TOP THREAD (W40/L70 CM)

PROFONDITÀ 20 CM

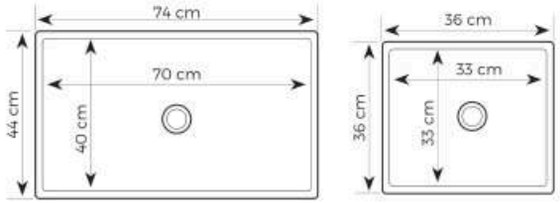

ART010



MANIGLIA QUADRATA L 32 CM
(VERNICIATA O INOX)
SQUARE HANDLE W 32 CM
(PAINTED OR STAINLESS STEEL)

ART011



MANIGLIA STONDATA L 32 CM
(VERNICIATA O INOX)
CURVED HANDLE W 32 CM
(PAINTED OR STAINLESS STEEL)

ART005/50
ART005/60



TOP IN CORIAN MT LIN.
(PROF. 50/60 CM)
CORIAN TOP MT
(DEPTH 50/60 CM)

ART006/50
ART006/60



TOP IN LAMINATO MT LIN.
(PROF. 50/60 CM)
TOP IN LAMINATE MT.
(DEPTH 50/60 CM)

ART007/50
ART007/60



TOP IN HPL MT LIN.
(PROF. 50/60 CM)
HPL TOP MT.
(DEPTH 50/60 CM)

ART012



PIEDE "SLITTA"
(VERNICIATO O INOX)
FOOT "SLED" (PAINTED OR
STAINLESS STEEL)

ART013



PIEDE STANDARD
(VERNICIATO O INOX)
STANDARD FOOT
(PAINTED OR STAINLESS STEEL)

ART014



ZOCCOLO
(VERNICIATO O INOX)
BASE (PAINTED OR
STAINLESS STEEL)

ART008/50
ART008/60



ANGOLARE IN LAMINATO
PROF. 50/60 CM
LAMINATE CORNER
DEPTH 50/60 CM

ART009/50
ART009/60



ANGOLARE IN HPL
PROF. 50/60 CM
HPL CORNER
DEPTH 50/60 CM

ART017



SERRATURA
LEAVES LOCK

ART018



FORO INFETTI
INFECTED HOLE

ART020



ALZATINA IN CORIAN
MT LIN
CORIAN SPLASHBACK MT

ART021



ALZATINA IN PVC
MT LIN
PVC SPLASHBACK MT

ART015



RUBINETTO A
LEVA CLINICA
CLINICAL LEVER TAP

ART016



RUBINETTO
ELETTRONICO
TAP ELECTRONIC

ART019



MISCELATORE
STANDARD
STANDARD TAP

ART022



GRUPPO
DOCCIA
SHOWER UNIT

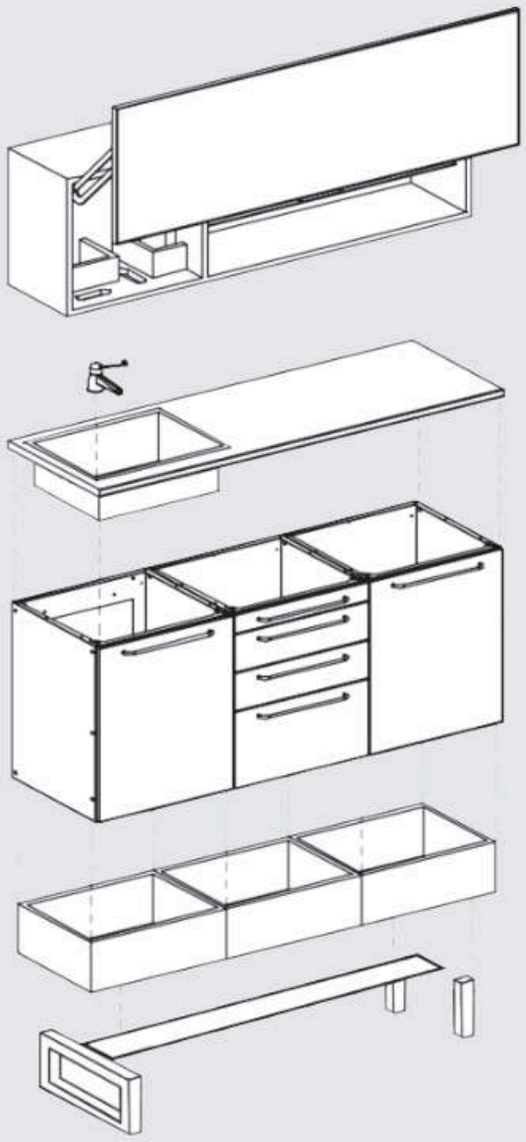

INDIVIDUAL FURNISHINGS

MOBILI SINGOLI

LE FOTO SONO SOLO A SCOPO ILLUSTRATIVO THE PHOTOS ARE FOR ILLUSTRATIVE PURPOSES ONLY

E' POSSIBILE CONFIGURARE I VARI MODULI SINGOLI IN BASE ALLE NECESSITA' DEL CLIENTE
IT IS POSSIBLE TO CONFIGURE THE VARIOUS SINGLE MODULES ON THE BASIS OF THE CUSTOMER'S NEEDS

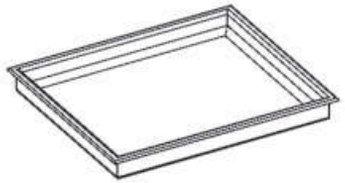

SUPPL006

VASSOIO PER CASSETTI LISCIO H 4 CM

TRAY DRAWER WITHOUT COMPARTMENTS H 4 CM

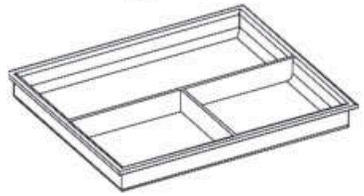

SUPPL007

VASSOIO PER CASSETTI CON 3 SCOMPARTI H 4 CM

TRAY DRAWER WITH 3 COMPARTMENTS H 4 CM

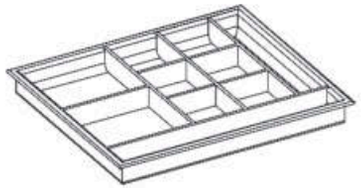

SUPPL008

VASSOIO PER CASSETTI CON 10 SCOMPARTI H 4 CM

TRAY DRAWER WITH 10 COMPARTMENTS H 4 CM

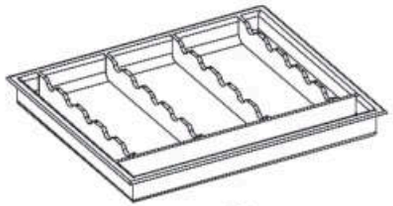

SUPPL009

VASSOIO PORTASTRUMENTI H 4 CM

TRAY DRAWER FOR INSTRUMENTS H 4 CM

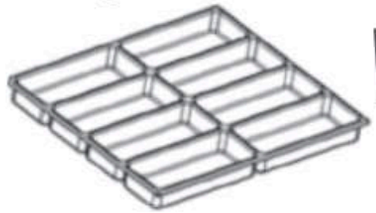

SUPPL010

VASSOIO PER CASSETTI CON 8 SCOMPARTI H 4 CM

TRAY DRAWER WITH 8 COMPARTMENTS H 4 CM



SUPPL011

VASSOIO PER CASSETTI LISCIO H 8 CM

TRAY DRAWER WITHOUT COMPARTMENTS H 8 CM



SUPPL012

VASSOIO PER CASSETTI 2 SCOMPARTI H 8 CM

TRAY DRAWER WITH 2 COMPARTMENTS H 8 CM



SUPPL013

VASSOIO PER CASSETTI 4 SCOMPARTI H 8 CM

TRAY DRAWER WITH 4 COMPARTMENTS H 8 CM

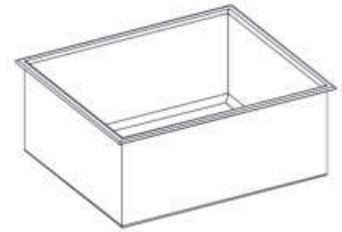

SUPPL014

VASSOIO PER CASSETTI LISCIO H 18 CM

TRAY DRAWER WITHOUT COMPARTMENTS H 18 CM

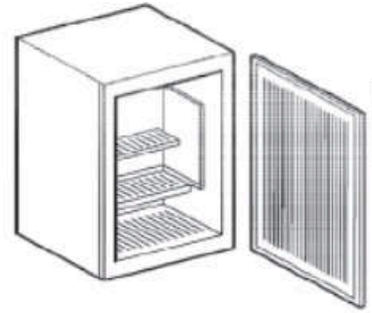

SUPPL015

FRIGORIFERO DA INCASSO 36 LITRI

BUILT-IN 36 LITERS REFRIGERATOR

MOBILI SINGOLI

LE FOTO SONO SOLO A SCOPO ILLUSTRATIVO THE PHOTOS ARE FOR ILLUSTRATIVE PURPOSES ONLY

E' POSSIBILE CONFIGURARE I VARI MODULI SINGOLI IN BASE ALLE NECESSITA' DEL CLIENTE
IT IS POSSIBLE TO CONFIGURE THE VARIOUS SINGLE MODULES ON THE BASIS OF THE CUSTOMER'S NEEDS



MO001/A/Z

MOBILE A 1 ANTA SU ZOCCOLO
1 ripiano all'interno.
Completo di top.
L50xP50xH85cm

SINGLE-DOOR UNIT ON PLINTH
With 1 interior shelving.
Complete with top
W50xD50xH85 cm

MO001/B/Z

L25xP50xH85cm
W25xD50xH85 cm

MO001/C/Z

L37xP50xH85cm
W37xD50xH85 cm

MO001/D/Z

L60xP60xH85cm
W60xD60xH85 cm



MO001/A/P

MOBILE A 1 ANTA SU PIEDINI
1 ripiano all'interno.
Completo di top.
L50xP50xH85cm

SINGLE-DOOR UNIT ON FEET
With 1 interior shelving.
Complete with top
W50xD50xH85 cm

MO001/B/P

L25xP50xH85cm
W25xD50xH85 cm

MO001/C/P

L37xP50xH85cm
W37xD50xH85 cm

MO001/D/P

L60xP60xH85cm
W60xD60xH85 cm



MO001/A/SL

MOBILE A 1 ANTA SU SLITTA
1 ripiano all'interno.
Completo di top.
L50xP50xH85cm

SINGLE-DOOR UNIT ON FOOT SLED
With 1 interior shelving.
Complete with top
W50xD50xH85 cm

MO001/B/SL

L25xP50xH85cm
W25xD50xH85 cm

MO001/C/SL

L37xP50xH85cm
W37xD50xH85 cm

MO001/D/SL

L60xP60xH85cm
W60xD60xH85 cm



MO001/A/SO

MOBILE A 1 ANTA SOSPESO
1 ripiano all'interno.
Completo di top.
L50xP50xH85cm

SINGLE-DOOR UNIT SUSPENDED
With 1 interior shelving.
Complete with top
W50xD50xH85 cm

MO001/B/SO

L25xP50xH85cm
W25xD50xH85 cm

MO001/C/SO

L37xP50xH85cm
W37xD50xH85 cm

MO001/D/SO

L60xP60xH85cm
W60xD60xH85 cm

INDIVIDUAL FURNISHINGS

MOBILI SINGOLI

LE FOTO SONO SOLO A SCOPO ILLUSTRATIVO THE PHOTOS ARE FOR ILLUSTRATIVE PURPOSES ONLY

E' POSSIBILE CONFIGURARE I VARI MODULI SINGOLI IN BASE ALLE NECESSITA' DEL CLIENTE
IT IS POSSIBLE TO CONFIGURE THE VARIOUS SINGLE MODULES ON THE BASIS OF THE CUSTOMER'S NEEDS



MO002/A/Z

MOBILE A 3 CASSETTI SU ZOCCOLO

3 Cassetti uguali.
Completo di top.
L50xP50xH85cm

3 DRAWERS UNIT ON PLINTH
With 3 equal drawers.
Complete with top
W50xD50xH85 cm

MO002/D/Z

L60xP60xH85cm
W60xD60xH85 cm



MO002/A/P

MOBILE A 3 CASSETTI SU PIEDINI

3 Cassetti uguali.
Completo di top.
L50xP50xH85cm

3 DRAWERS UNIT ON FEET
With 3 equal drawers.
Complete with top
W50xD50xH85 cm

MO002/D/P

L60xP60xH85cm
W60xD60xH85 cm



MO002/A/SL

MOBILE A 3 CASSETTI SU SLITTA

3 Cassetti uguali.
Completo di top.
L50xP50xH85cm

3 DRAWERS UNIT ON FOOT SLED
With 3 equal drawers.
Complete with top
W50xD50xH85 cm

MO002/D/SL

L60xP60xH85cm
W60xD60xH85 cm

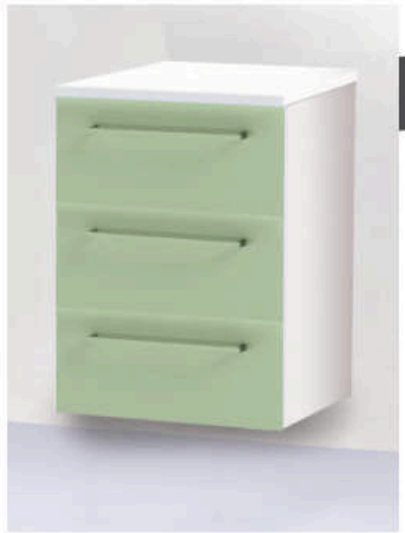

MO002/A/SO

MOBILE A 3 CASSETTI SOSPESO

3 Cassetti uguali.
Completo di top.
L50xP50xH85cm

3 DRAWERS UNIT SUSPENDED
With 3 equal drawers.
Complete with top
W50xD50xH85 cm

MO002/D/SO

L60xP60xH85cm
W60xD60xH85 cm

MOBILI SINGOLI

LE FOTO SONO SOLO A SCOPO ILLUSTRATIVO THE PHOTOS ARE FOR ILLUSTRATIVE PURPOSES ONLY

E' POSSIBILE CONFIGURARE I VARI MODULI SINGOLI IN BASE ALLE NECESSITA' DEL CLIENTE
IT IS POSSIBLE TO CONFIGURE THE VARIOUS SINGLE MODULES ON THE BASIS OF THE CUSTOMER'S NEEDS



MO031/A/Z

MOBILE A 4 CASSETTI SU ZOCCOLO

4 Cassetti uguali.
Completo di top.
L50xP50xH85cm

4 DRAWERS UNIT ON PLINTH
With 4 equal drawers.
Complete with top.
W50xD50xH85 cm

MO031/D/Z

L60xP60xH85cm
W60xD60xH85 cm



MO031/A/P

MOBILE A 4 CASSETTI SU PIEDINI

4 Cassetti uguali.
Completo di top.
L50xP50xH85cm

4 DRAWERS UNIT ON FEET
With 4 equal drawers.
Complete with top
W50xD50xH85 cm

MO031/D/P

L60xP60xH85cm
W60xD60xH85 cm



MO031/A/SL

MOBILE A 4 CASSETTI SU SLITTA

4 Cassetti uguali.
Completo di top.
L50xP50xH85cm

4 DRAWERS UNIT ON FOOT SLED
With 4 equal drawers.
Complete with top
W50xD50xH85 cm

MO002/D/SL

L60xP60xH85cm
W60xD60xH85 cm



MO031/A/SO

MOBILE A 4 CASSETTI SOSPESO

4 Cassetti uguali.
Completo di top.
L50xP50xH85cm

4 DRAWERS UNIT SUSPENDED
With 4 equal drawers.
Complete with top
W50xD50xH85 cm

MO031/D/SO

L60xP60xH85cm
W60xD60xH85 cm

MOBILI SINGOLI

LE FOTO SONO SOLO A SCOPO ILLUSTRATIVO THE PHOTOS ARE FOR ILLUSTRATIVE PURPOSES ONLY

E' POSSIBILE CONFIGURARE I VARI MODULI SINGOLI IN BASE ALLE NECESSITA' DEL CLIENTE
IT IS POSSIBLE TO CONFIGURE THE VARIOUS SINGLE MODULES ON THE BASIS OF THE CUSTOMER'S NEEDS



MO003/A/Z

MOBILE A 4 CASSETTI SU ZOCCOLO
Completo di top.
L50xP50xH85cm
4 DRAWERS UNIT ON PLINTH
Complete with top
W50xD50xH85 cm

MO003/D/Z

L60xP60xH85cm
W60xD60xH85 cm



MO003/A/P

MOBILE A 4 CASSETTI SU PIEDINI
Completo di top.
L50xP50xH85cm
4 DRAWERS UNIT ON FEET
Complete with top
W50xD50xH85 cm

MO003/D/P

L60xP60xH85cm
W60xD60xH85 cm



MO003/A/SL

MOBILE A 4 CASSETTI SU SLITTA
Completo di top.
L50xP50xH85cm
4 DRAWERS UNIT ON FOOT SLED
Complete with top
W50xD50xH85 cm

MO003/D/SL

L60xP60xH85cm
W60xD60xH85 cm



MO003/A/SO

MOBILE A 4 CASSETTI SOSPESO
Completo di top.
L50xP50xH85cm
4 DRAWERS UNIT SUSPENDED
Complete with top
W50xD50xH85 cm

MO003/D/SO

L60xP60xH85cm
W60xD60xH85 cm

MOBILI SINGOLI

LE FOTO SONO SOLO A SCOPO ILLUSTRATIVO THE PHOTOS ARE FOR ILLUSTRATIVE PURPOSES ONLY

E' POSSIBILE CONFIGURARE I VARI MODULI SINGOLI IN BASE ALLE NECESSITA' DEL CLIENTE
IT IS POSSIBLE TO CONFIGURE THE VARIOUS SINGLE MODULES ON THE BASIS OF THE CUSTOMER'S NEEDS



MO009/A/Z

MOBILE A 5 CASSETTI SU ZOCCOLO

Completo di top.
L50xP50xH85cm

5 DRAWERS UNIT ON PLINTH
Complete with top.
W50xD50xH85 cm

MO009/D/Z

L60xP60xH85cm
W60xD60xH85 cm



MO009/A/P

MOBILE A 5 CASSETTI SU PIEDINI

Completo di top.
L50xP50xH85cm

5 DRAWERS UNIT ON FEET
Complete with top
W50xD50xH85 cm

MO009/D/P

L60xP60xH85cm
W60xD60xH85 cm



MO009/A/SL

MOBILE A 5 CASSETTI SU SLITTA

Completo di top.
L50xP50xH85cm

5 DRAWERS UNIT ON FOOT SLED
Complete with top
W50xD50xH85 cm

MO009/D/SL

L60xP60xH85cm
W60xD60xH85 cm



MO009/A/SO

MOBILE A 5 CASSETTI SOSPESO

Completo di top.
L50xP50xH85cm

5 DRAWERS UNIT SUSPENDED
Complete with top
W50xD50xH85 cm

MO009/D/SO

L60xP60xH85cm
W60xD60xH85 cm

INDIVIDUAL FURNISHINGS

MOBILI SINGOLI

LE FOTO SONO SOLO A SCOPO ILLUSTRATIVO THE PHOTOS ARE FOR ILLUSTRATIVE PURPOSES ONLY

E' POSSIBILE CONFIGURARE I VARI MODULI SINGOLI IN BASE ALLE NECESSITA' DEL CLIENTE
IT IS POSSIBLE TO CONFIGURE THE VARIOUS SINGLE MODULES ON THE BASIS OF THE CUSTOMER'S NEEDS



MO034/A/Z

MOBILE 2 CASSETTI E 1 ANTA SU ZOCCOLO

Completo di top.
L50xP50xH85cm

UNIT 2 DRAWERS AND 1 DOOR ON PLINTH
Complete with top.
W50xD50xH85 cm

MO034/D/Z

L60xP60xH85cm
W60xD60xH85 cm



MO034/A/P

MOBILE 2 CASSETTI E 1 ANTA SU PIEDINI

Completo di top.
L50xP50xH85cm

UNIT 2 DRAWERS AND 1 DOOR ON FEET
Complete with top.
W50xD50xH85 cm

MO034/D/P

L60xP60xH85cm
W60xD60xH85 cm



MO034/A/SL

MOBILE 2 CASSETTI E 1 ANTA SU SLITTA

Completo di top.
L50xP50xH85cm

UNIT 2 DRAWERS AND 1 DOOR ON FOOT SLED
Complete with top.
W50xD50xH85 cm

MO034/D/SL

L60xP60xH85cm
W60xD60xH85 cm



MO034/A/SO

MOBILE 2 CASSETTI E 1 ANTA SOSPESO

Completo di top.
L50xP50xH85cm

UNIT 2 DRAWERS AND 1 DOOR SUSPENDED
Complete with top.
W50xD50xH85 cm

MO034/D/SO

L60xP60xH85cm
W60xD60xH85 cm

LE FOTO SONO SOLO A SCOPO ILLUSTRATIVO THE PHOTOS ARE FOR ILLUSTRATIVE PURPOSES ONLY

E' POSSIBILE CONFIGURARE I VARI MODULI SINGOLI IN BASE ALLE NECESSITA' DEL CLIENTE
IT IS POSSIBLE TO CONFIGURE THE VARIOUS SINGLE MODULES ON THE BASIS OF THE CUSTOMER'S NEEDS

MOBILI SINGOLI



MO015/A/Z

MOBILE CON FRIGORIFERO SU ZOCCOLO
Completo di top, zoccolo.
Dimensioni:
L50xP50xH85 cm

DRAWER UNIT WITH FRIDGE ON PLINTH
Complete with top
Dimensions:
W50xD50xH85 cm

MO015/D/Z

L60xP60xH85cm
W60xD60xH85 cm



MO015/A/P

MOBILE CON FRIGORIFERO SU PIEDINI
Completo di top.
Dimensioni:
L50xP50xH85 cm

Complete with top
Dimensions:
W50xD50xH85 cm

DRAWER UNIT WITH FRIDGE ON FOOT

MO015/D/P

L60xP60xH85cm
W60xD60xH85 cm



MO015/A/SL

MOBILE CON FRIGORIFERO SU SLITTA
Completo di top.
L50xP50xH85cm

DRAWER UNIT WITH FRIDGE ON FOOT SLED
With 1 interior shelving.
Complete with top
W50xD50xH85 cm

MO015/D/SL

L60xP60xH85cm
W60xD60xH85 cm



MO015/A/SO

MOBILE CON FRIGORIFERO SOSPESO
Completo di top.
L50xP50xH85cm

DRAWER UNIT WITH FRIDGE SUSPENDED
With 1 interior shelving.
Complete with top
W50xD50xH85 cm

MO015/D/SO

L60xP60xH85cm
W60xD60xH85 cm

INDIVIDUAL FURNISHINGS

MOBILI SINGOLI

LE FOTO SONO SOLO A SCOPO ILLUSTRATIVO THE PHOTOS ARE FOR ILLUSTRATIVE PURPOSES ONLY

E' POSSIBILE CONFIGURARE I VARI MODULI SINGOLI IN BASE ALLE NECESSITA' DEL CLIENTE
IT IS POSSIBLE TO CONFIGURE THE VARIOUS SINGLE MODULES ON THE BASIS OF THE CUSTOMER'S NEEDS

INCLUSI: PILETTA, MISCELATORE.
ESCLUSI: SCARICO, SIFONE.

INCLUDED: PILETTA, MIXER. EXCLUDING: EXHAUST, SIPHON.



MO010/A/Z

MOBILE CON LAVELLO INOX SU ZOCCOLO

Con lavello inox sopra piano, rubinetto miscelatore.
Dimensioni: **L50**xP50xH85 cm

CUPBOARD WITH STAINLESS SINK ON PLINTH
Complete with top, sink and mixer
Dimensions: **W50**xD50xH85 cm

MO010/D/Z

Dimensioni: **L60**xP60xH85cm
Dimensions: **W60**xD60xH85 cm



MO010/A/P

MOBILE CON LAVELLO INOX SU PIEDINI

Con lavello inox sopra piano, rubinetto miscelatore.
Dimensioni: **L50**xP50 xH85 cm

CUPBOARD WITH STAINLESS SINK ON FEET
Complete with top, sink and mixer.
Dimensions: **W50**xD50xH85 cm

MO010/D/P

Dimensioni: **L60**xP60xH85cm
Dimensions: **W60**xD60xH85 cm



MO010/A/SL

MOBILE CON LAVELLO INOX SU SLITTA

Con lavello inox sopra piano, rubinetto miscelatore.
Dimensioni: **L50**xP50xH85 cm

CUPBOARD WITH STAINLESS SINK ON FOOT SLED
Complete with top, sink and mixer
Dimensions: **W50**xD50xH85 cm

MO010/D/SL

Dimensioni: **L60**xP60xH85cm
Dimensions: **W60**xD60xH85 cm



MO010/A/SO

MOBILE CON LAVELLO INOX SOSPESO

Con lavello inox sopra piano, rubinetto miscelatore.
Dimensioni: **L50**xP50 xH85 cm

CUPBOARD WITH STAINLESS SINK SUSPENDED
Complete with top, sink and mixer.
Dimensions: **W50**xD50xH85 cm

MO010/D/SO

Dimensioni: **L60**xP60xH85cm
Dimensions: **W60**xD60xH85 cm

MOBILI SINGOLI



MO012/A/Z

MOBILE ANGOLARE CON ANTINA SU ZOCCOLO

Completo di top, zoccolo. Antina da 66 cm e cestelli girevoli. Dimensioni: **L50**/72,8xP50/72,8xH85 cm

CORNER UNIT WITH SMALL DOOR ON PLINTH
Complete with top, plinth 66 cm door and rotating baskets. Dimensions: **W50**/72,8xD50/72,8xH85 cm

MO012/D/Z

Dimensioni: **L60**/82,8xP60/82,8xH85 cm
Dimensions: **W60**/82,8xD60/82,8xH85 cm



MO012/A/P

MOBILE ANGOLARE CON ANTINA SU PIEDINI

Completo di top. Antina da 66 cm cestelli girevoli. Dimensioni: **L50**/72,8xP50/72,8xH85 cm

CORNER UNIT WITH SMALL DOOR ON FEET
Complete with top 66 cm door and rotating baskets. Dimensions: **W50**/72,8xD50/72,8xH85 cm

MO012/B/P

Dimensioni: **L60**/82,8xP60/82,8xH85 cm
Dimensions: **W60**/82,8xD60/82,8xH85 cm



MO012/A/SL

MOBILE ANGOLARE CON ANTINA SU SLITTA

Completo di top, piedini. Antina da 66 cm e cestelli girevoli. Dimensioni: **L50**/72,8xP50/72,8xH85 cm

CORNER UNIT WITH SMALL DOOR ON FOOT SLED
Complete with top, feet 66 cm door and rotating baskets. Dimensions: **W50**/72,8xD50/72,8xH85 cm

MO012/D/SL

Dimensioni: **L60**/82,8xP60/82,8xH85 cm
Dimensions: **W60**/82,8xD60/82,8xH85 cm



MO012/A/SO

MOBILE ANGOLARE CON ANTINA SOSPESO

Completo di top sospeso. Antina da 66 cm e cestelli girevoli. Dimensioni: **L50**/72,8xP50/72,8xH85 cm

CORNER UNIT WITH SMALL DOOR SUSPENDED
Complete with top, 66 cm door and rotating baskets. Dimensions: **W50**/72,8xD50/72,8xH85 cm

MO012/D/SO

Dimensioni: **L60**/82,8xP60/82,8xH85 cm
Dimensions: **W60**/82,8xD60/82,8xH85 cm

INDIVIDUAL FURNISHINGS

MOBILI SINGOLI

LE FOTO SONO SOLO A SCOPO ILLUSTRATIVO THE PHOTOS ARE FOR ILLUSTRATIVE PURPOSES ONLY

E' POSSIBILE CONFIGURARE I VARI MODULI SINGOLI IN BASE ALLE NECESSITA' DEL CLIENTE
IT IS POSSIBLE TO CONFIGURE THE VARIOUS SINGLE MODULES ON THE BASIS OF THE CUSTOMER'S NEEDS

INCLUSI: PILETTA, MISCELATORE.
ESCLUSI: SCARICO, SIFONE.

INCLUDED: PILETTA, MIXER.
EXCLUDING: EXHAUST, SIPHON.



MO036

MOBILE CON LAVELLO SINGOLO E GOCCIOLATOIO A DESTRA

N. 2 antine da 500 mm + portarifiuti
+ Lavello 1 vasca INOX (sx) e gocciolatoio.
Dimensioni: L100xP47,5xH85 cm

CABINET WITH SINGLE SINK AND DRIP

N. 2 500 mm doors + waste bin
+ 1 stainless steel sink (left) and drainer.
Dimensions: L100xP47.5xH85 cm



MO037

MOBILE CON LAVELLO SINGOLO E GOCCIOLATOIO A SINISTRA

N. 2 antine da 500 mm + portarifiuti
+ Lavello 1 vasca INOX (dx) e gocciolatoio.
Dimensioni: L100xP47,5xH85 cm

CABINET WITH SINGLE SINK AND DRIP

N. 2 500 mm doors + waste bin
+ 1 stainless steel sink (right) and drainer.
Dimensions: L100xP47.5xH85 cm



MO038

MOBILE CON LAVELLO DOPPIO SENZA GOCCIOLATOIO

N. 2 antine da 500 mm + portarifiuti
+ Lavello 2 vasche INOX.
Dimensioni: L100xP47,5xH85 cm

DOUBLE SINK FURNITURE

N. 2 500 mm doors + waste bin
+ 2 stainless steel sink.
Dimensions: L100xP47.5xH85 cm



- Lavandino inox soprapiano
- **PIEDI SLITTA (ART012)**
- Stainless steel sink overtop
- **ON FEED SLED (ART012)**

MO036/SL **MO038/SL**
MO037/SL



- Lavandino inox soprapiano
- **PIEDINI ACCIAIO (ART013)**
- Stainless steel sink overtop
- **ON STEEL FEET (ART013)**

MO036/P **MO038/P**
MO037/P



- Lavandino inox soprapiano
- **PIEDE ZOCCOLO (ART014)**
- Stainless steel sink overtop
- **ON A BASE (ART014)**

MO036/Z **MO038/Z**
MO037/Z



- Lavandino inox soprapiano
- **MOBILE SOSPESO**
- Stainless steel sink overtop
- **SUSPENDED FURNITURE**

MO036/SO **MO038/SO**
MO037/SO

MOBILI SINGOLI

INCLUSI: PILETTA, MISCELATORE.
ESCLUSI: SCARICO, SIFONE.

INCLUDED: PILETTA, MIXER.
EXCLUDING: EXHAUST, SIPHON.

LE FOTO SONO SOLO A SCOPO ILLUSTRATIVO THE PHOTOS ARE FOR ILLUSTRATIVE PURPOSES ONLY

E' POSSIBILE CONFIGURARE I VARI MODULI SINGOLI IN BASE ALLE NECESSITA' DEL CLIENTE
IT IS POSSIBLE TO CONFIGURE THE VARIOUS SINGLE MODULES ON THE BASIS OF THE CUSTOMER'S NEEDS



M0054

MOBILE CON VASCA GRANDE L 80 CM

N. 2 antine da 500 mm + portarifiuti
+ 1 vasca INOX L80xP42xP vasca 35 cm
Dimensioni: L100xP47,5xH85 cm

CABINET WITH LARGE BATH L 80 CM

No. 2 500 mm antines + waste carriers
+ 1 INOX tub L80xP42xP tub 35 cm
Dimensions: L100xP47.5xH85 cm



M0055

MOBILE CON TOP

N. 2 antine da 500 mm + portarifiuti
Dimensioni: L100xP47,5xH85 cm

CABINET WITH TOP

N. 2 500 mm doors + waste bin
Dimensions: L100xP47.5xH85 cm



- **PIEDI SLITTA (ART012)**
- ON FEED SLED (ART012)

M0054/SL **M0055/SL**



- **PIEDINI ACCIAIO (ART013)**
- ON STEEL FEET (ART013)

M0054/P **M0055/P**



- **PIEDE ZOCCOLO (ART014)**
- ON A BASE (ART014)

M0054/Z **M0055/Z**



- **MOBILE SOSPESO**
- SUSPENDED FURNITURE

M0054/SO **M0055/SO**

LOCKERS

ARMADI SPOGLIATOIO

RAL 7035 RAL 1018 RAL 2009 RAL 3000 RAL 3003 RAL 9016 RAL 5017 RAL 6018 RAL 7039



AR008

ARMADIO SPOGLIATOIO A 1 ANTA

Dimensioni:
L35xP35xH180 cm
Kg 19

SINGLE-DOOR LOCKER
Dimensions:
W35xD35xH180 cm
Kg 19



AR007

ARMADIO SPOGLIATOIO A 2 ANTE

Realizzato in metallo verniciato a polveri epossidiche. Pianetto superiore con asta portagrucce. Portaombrello con vaschetta raccogligocce. Portacartellino. Serratura cilindro.
Dim.: L70xP35xH180 cm - Kg 31

TWIN-DOOR LOCKER
Made of epoxy-coated metal.
Upper rack includes hanging rod. Umbrella stand with drip bowl. Clipboard stand. Pin-tumbler lock.
W70xD35xH185 cm - Kg 31



AR013

ARMADIO SPOGLIATOIO

Armadio a 4 ante
con portagrucce.

LOCKER
4 doors wardrobe with hangers.


35x35x180 cm
AR013/A


70x35x180 cm
AR013/B


105x35x180 cm
AR013/C



PAN001

PANCA DOGHE IN LEGNO

Struttura portante in tubo d'acciaio mm. 30 x 30 x 1,5. Gambe con puntali in gomma. Seduta realizzata con 3 doghe in legno, bordi smussati, verniciate al naturale.

PAN001/A Dimensioni L100xP35xH45 cm
PAN001/B Dimensioni L150xP35xH45 cm
PAN001/C Dimensioni L200xP35xH45 cm

BENCH WITH WOOD DOGS
Bench for locker room made with steel tube structure mm. 30 x 30 x 1.5. Legs with rubber tips. Seat made of 3 wooden slats, bevelled edges, natural varnished.



PAN002

PANCA CON SPALLIERA

Panchina per spogliatoio completa di schienale – alzata con attaccapanni – cappelliera superiore.

PAN002/A L100xP40xH185 cm
PAN002/B L150xP40xH185 cm
PAN002/C L200xP40xH185 cm

BENCH WITH BACKREST
Bench for changing room complete with backrest - riser with coat rack - top hat rack.

PAN002/A W100xD40xH185 cm
PAN002/B W150xD40xH185 cm
PAN002/C W200xD40xH185 cm

ARMADI SPOGLIATOIO



AR014

ARMADIO DI SERVIZIO

Armadi casellari a 4, 8 e 12 vani.
Ingresso utile cm 32L x 37 H.

SERVICE CLOSET

Filing cabinets with 4, 8 and 12 rooms.
Useful entry cm 32L x 37 H.



40x50x175 cm AR014/A | 80x50x175 cm AR014/B | 120x50x175 cm AR014/C



AR009

ARMADIO DI SERVIZIO

In metallo verniciato a polveri epossidiche.
Tramezza parziale con 3 ripiani corti, 2ante a battente con serratura a chiave sistema 2 vie.
Dim. L80xP40xH180 cm

TWIN-DOOR BROOM CUPBOARD

Made of epoxy-coated metal. Part-divider with three short racks. Twin flap doors with two-way locking system. Dimensions W80xD40xH180 cm





AR010

CASELLARIO A 8 ANTE

In metallo verniciato a polveri epossidiche.
Con serratura a chiave o maniglia. Colori delle ante a richiesta: metallo di base, blu RAL5015, giallo RAL1023, rosso RAL3000, verde RAL6024.
Dimensioni: L70xP50xH180 cm

8 DOORS SECURITY LOCKER

Dust-painted metal epoxy. With key lock or handle. Colors of doors a request: basic metal, Blue RAL5015, yellow RAL1023, Red RAL3000, green RAL6024. Accessories available on request: Padlockable metal handle and plastic cover.
Dimensions: W70xD50xH180 cm


PRESID



ALLESTIMENTI INSTALLATIONS


BREVETTATO
PATENTED
BREVETTATO

ALLESTIMENTO MEZZI

Esempio realizzazione veicoli soccorso di animali e allestimenti cliniche mobili

EXAMPLE OF CONSTRUCTION OF RESCUE VEHICLES OF ANIMALS AND MOBILE CLINICAL INSTALLATIONS








BREVETTATO
PATENTED
BREVETTATO

Armadio ripostiglio scorrevole sopra cabina
Wardrobe closet sliding above the cabin



Barella spinale scialitica e anestesia
Spinalitic spinal stretcher and anesthesia





Armadio con ante scorrevoli,
metà con porta farmaci
e metà con ripiani
Wardrobe with sliding doors
half with medication holder
and half with shelves



chirurgico portaserbatoio
e seduta imbottita per operatore
Surgical sinktank holder
and seat padded for operator



Gabbia degenza armadiata
Hospital cage armadiata



ALLESTIMENTO MEZZO
DI SOCCORSO

- SISTEMA DI AREAZIONE CALDO E FREDDO
- DOCCETTA CON EROGAZIONE ACQUA
- 2 BOX PER TRASPORTO CANI



TRA009

GABBIA PER TRASPORTO CANI

Gabbia trasporto speciale a 2 posti con 1 separatore estraibile.
Dotata di ruote piene tutte frenanti per uso esterno e interno.
Dimensioni esterne gabbia (escluso ruote): L100xP100xH80 cm
Dimensioni esterne gabbia (incluso ruote): L100xP100xH93cm
4 maniglie laterali con rinforzo richiudibili sui laterali,
poste nella profondità di 100 cm.

DOG TRASPORTATION CAGE

Special transport cage for 2 people with 1 removable separator.
Equipped with full wheels all braking for external and internal use.
External dimensions cage (excluding wheels): L100xP100xH80 cm
External dimensions cage (including wheels): L100xP100xH93cm
4 side handles with reinforcement can be closed on the sides,
placed in the depth of 100cm.

TRA010

GABBIA PER TRASPORTO CANI

Gabbia trasporto speciale a 2 posti con 1 separatore estraibile.
Dotata di ruote piene tutte frenanti per uso esterno e interno.
Dimensioni esterne gabbia (escluso ruote): L100xP100xH60 cm
Dimensioni esterne gabbia (incluso ruote): L100xP100xH73cm
4 maniglie laterali con rinforzo richiudibili sui laterali, poste
nella profondità di 100cm.

DOG TRASPORTATION CAGE

Special transport cage for 2 people with 1 removable separator.
Equipped with full wheels all braking for external and internal use.
External dimensions cage (excluding wheels): L100xP100xH60 cm
External dimensions cage (including wheels): L100xP100xH73cm
4 side handles with reinforcement can be closed on the sides,
placed in the depth of 100cm.

DOG TRANSPORTATION

TRASPORTO CANI



GABBIA PER TRASPORTO CANI

In alluminio e rete zincata.
La parte posteriore, a richiesta, può essere inclinata per adattarsi al baule del mezzo di trasporto.

DOG TRASPORTATION CAGE

Made of aluminium and galvanized mesh. The rear part, on request, can be inclined to fit the trunk of the means of transport.

1 PORTA 1 DOOR

TRA001	Dim: L90xP55xH70 cm
TRA002	Dim: L88xP66xH80 cm
TRA003	Dim: L55xP56xH96 cm
TRA004	Dim: L108xP77xH72 cm
TRA005	Dim: L88xP68xH88 cm
TRA006	Dim: L88xP60xH60 cm

POSSIBILITÀ DI REALIZZAZIONE A 2 PORTE E UN DIVISORIO

POSSIBILITY OF 2-DOOR CONSTRUCTION AND A PARTITION

TRA001/2	Dim: L90xP55xH70 cm
TRA002/2	Dim: L88xP66xH80 cm
TRA004/2	Dim: L108xP77xH72 cm
TRA005/2	Dim: L88xP68xH88 cm
TRA006/2	Dim: L88xP60xH60 cm

ACCTRA001

CASSETTO DI RACCOLTA PER GABBIA DI TRASPORTO

COLLECTION DRAWER FOR TRANSPORT CAGE

Con pianetto in pvc, posizionabile in tutte le gabbie.

With PVC platform, fitting in any cage.



TRA008

TRASPORTINO PROFESSIONAL

Trasportino in resina termoplastica per trasporto. Porta in acciaio plasticato con serratura di sicurezza con 4 punti di fissaggio. Ganci laterali con chiusura a scatto e blocco di sicurezza. Maniglia estraibile e allungabile con vano portaoggetti. Posizionabile su automezzi. Tappeto igienico drenante incluso. Portata massima: 45 Kg - Dimensioni: L60xP91xH66,5 cm

PROFESSIONAL CAPTURE CAGE

Transport container in thermoplastic resin for transport. Plasticized steel door with safety lock with 4 fixing points. Side hooks with snap closure and safety lock. Removable and extendable handle with storage compartment. Can be positioned on vehicles. Hygienic draining mat included. Maximum capacity: 45 Kg Dimensions: L60xP91xH66.5 cm

DOG TRANSPORTATION

TRASPORTO CANI











BARAMB001

BARELLA PER AMBULANZA "SOCCORSO DOG SYSTEM"

Studiata e ideata per tutti i mezzi di soccorso e unità cinofile che usufruiscono dell'ausilio di un amico a 4 zampe , garantisce sicurezza nel trasporto e versatilità di utilizzo. La barella con fori garantisce pulizia e igiene anche per lunghi viaggi, la vaschetta è estraibile per una facile pulizia. Realizzabile anche su misura. Dim: L110xP60xH82,4 cm.

"DOG RESCUE SYSTEM" AMBULANCE STRETCHER

Studied and developed for any rescue vehicle used by K9 rescue teams.
It guarantees safety and versatility. The stretcher with holes ensures hygiene and easy-cleaning even for long journeys; the base tray is removable for easy-cleaning.
Can be made to measure. Dim: W110xD60xH82,4 cm.



ASIL001

ASILO PER CANI

Realizzato con cancelletti in acciaio verniciato con polveri epossidiche e pareti divisorie in materiale plastico.
Possibilità di realizzazione su misura.

DOGGY DAY CARE

Made with steel gates painted with epoxy powders and dividing walls in plastic material. Customizable.


ASIL002
ASILO PER GATTI
Realizzato con cancelletti in acciaio verniciato
e ante in policarbonato o vetro.
Possibilità di realizzazione su misura.
CATS DAY CARE
Made with painted steel gates and doors in
polycarbonate or glass. Customizable.

DOG BOXES AND KENNELS

BOX CANI E PENSIONI

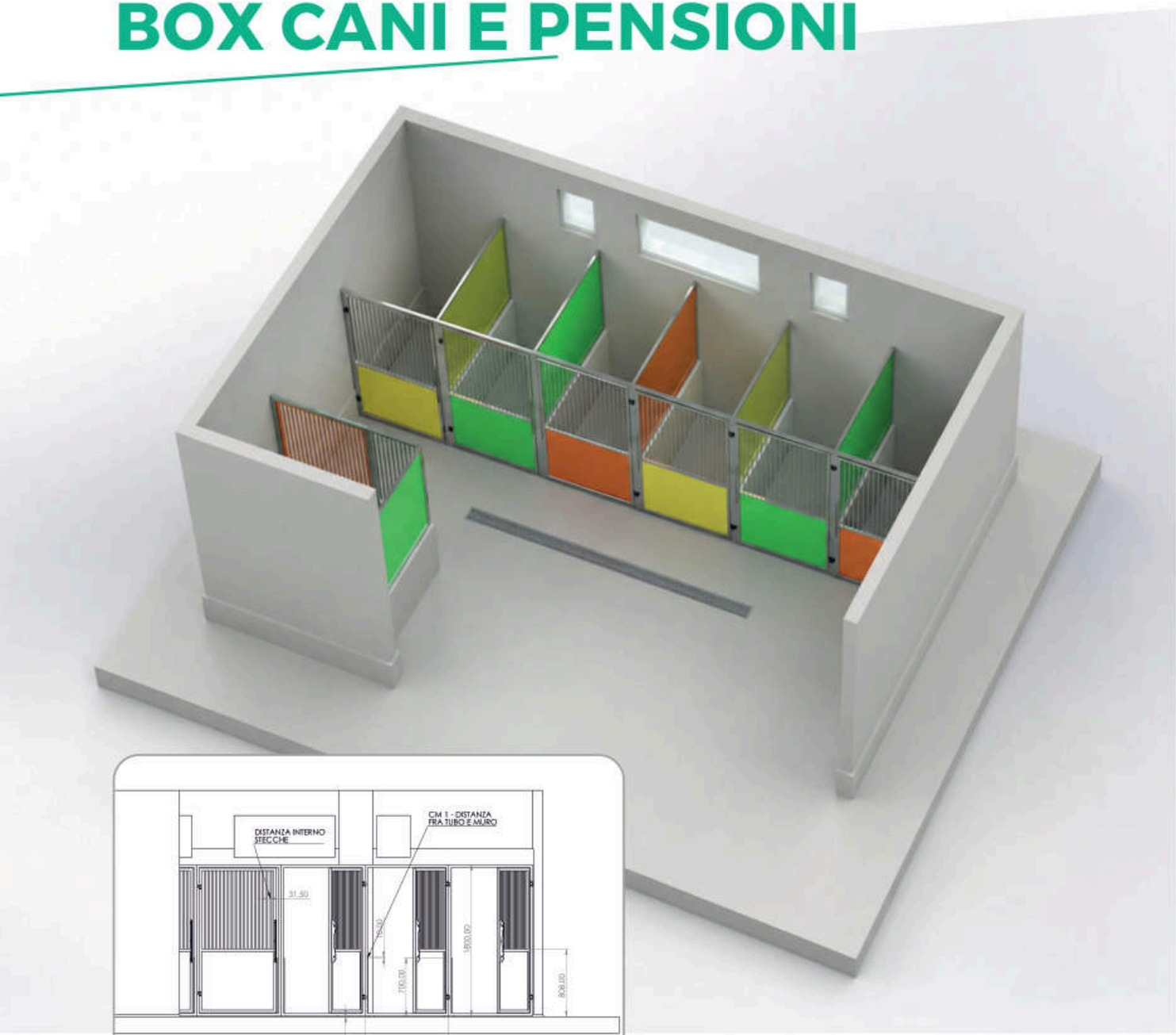

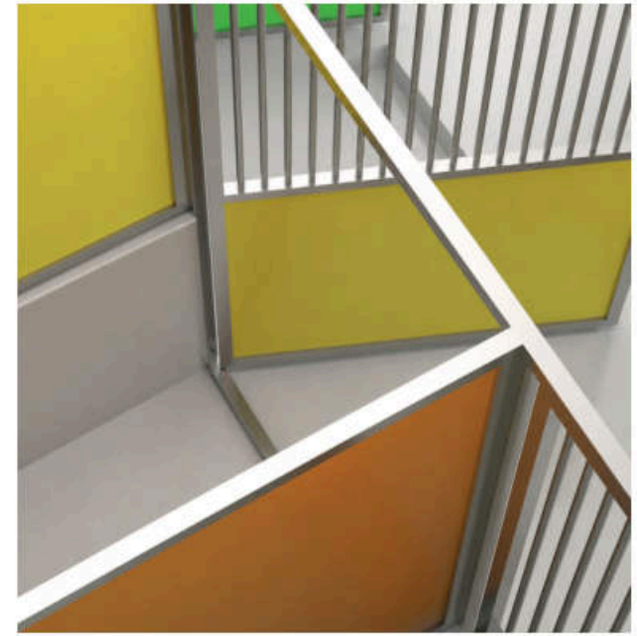



DOG BOXES AND KENNELS

BOX CANI E PENSIONI



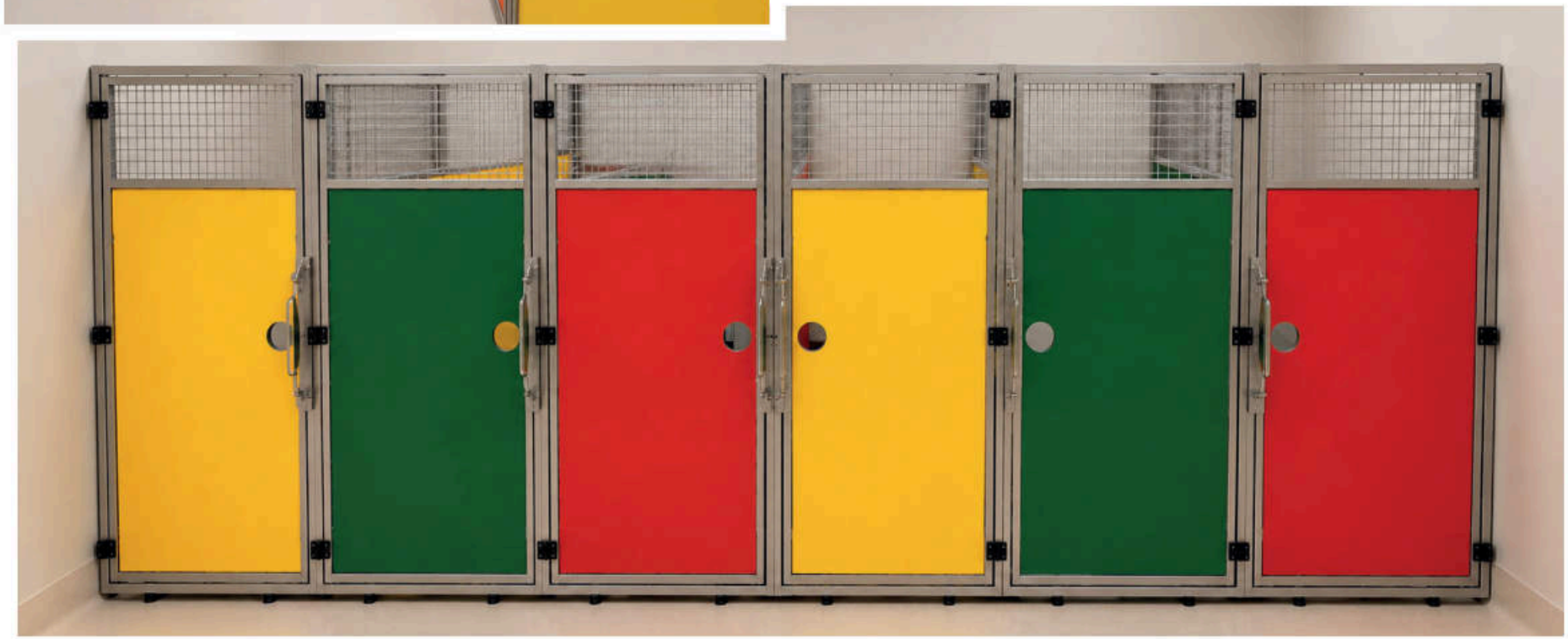

CAT PERCH

TRESPOLI GATTO



TRESP001

TRESPOLO ATTESA GATTI

Trespolo gatti da fissare a parete realizzato in policarbonato colorato.
Dim: L63xP24xH24 cm

PERCH WAITING FOR CATS

Trestle cats to be fixed to the wall made of colored polycarbonate.
Size: L63xP24xH24 cm



TRESP002

TRESPOLO ATTESA GATTI

Trespolo gatti da fissare a parete realizzato in policarbonato colorato.
Dim: L63xP24xH5,5cm

PERCH WAITING FOR CATS

Trestle cats to be fixed to the wall made of colored polycarbonate.
Size: L63xP24xH5,5 cm

DOG BOXES AND KENNELS

BOX CANI E PENSIONI









DOG BOXES AND KENNELS

BOX CANI E PENSIONI





CAS001 **CASSA PARTO**

Realizzata in materiale coibentato, apertura frontale a ghigliottina. Con barre interne antischiacciamento.
Dim: L120xP100xH50 cm

BIRTH BOX
Made of insulated material, frontal opening with guillotine.
With internal anti-squash bars. Dim: W120xD100xH50 cm



CUC001 Dim: L70xP50xH70 cm

CUC002 Dim: L90xP70xH70 cm

CUCCIA

Realizzata in materiale coibentato e profili in acciaio inox zincati a caldo. Possibilità di realizzarle su misura.

DOG BOX
Made of insulated material and profiles in hot galvanized stainless steel.
Customizable.

BOX CANI E PENSIONI

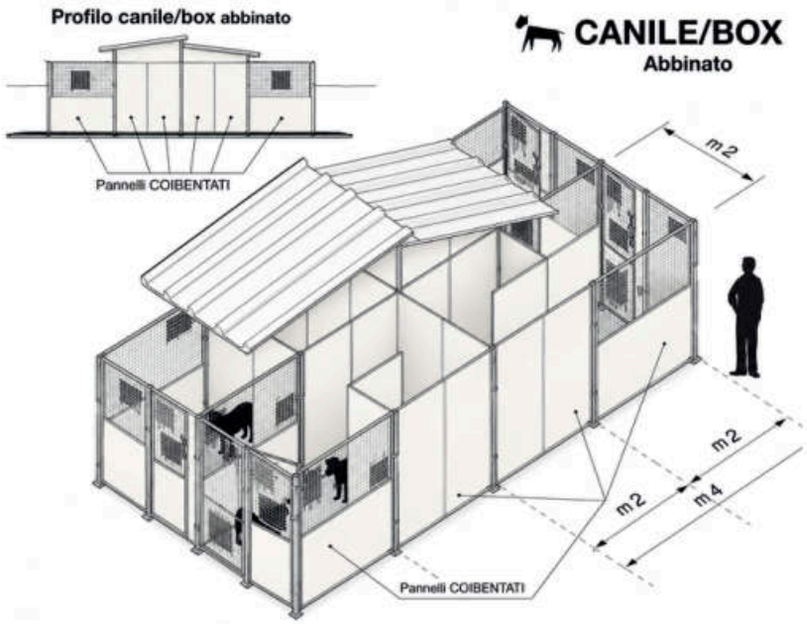

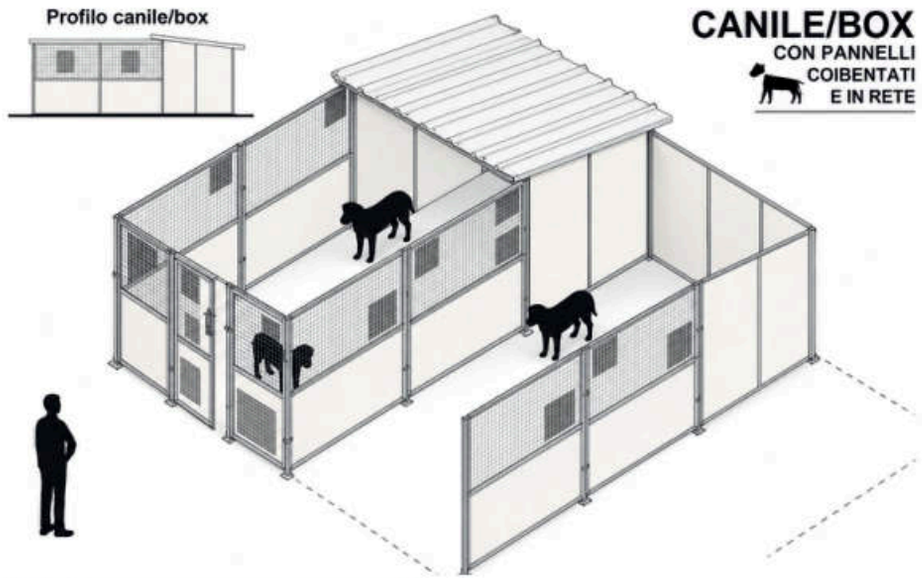

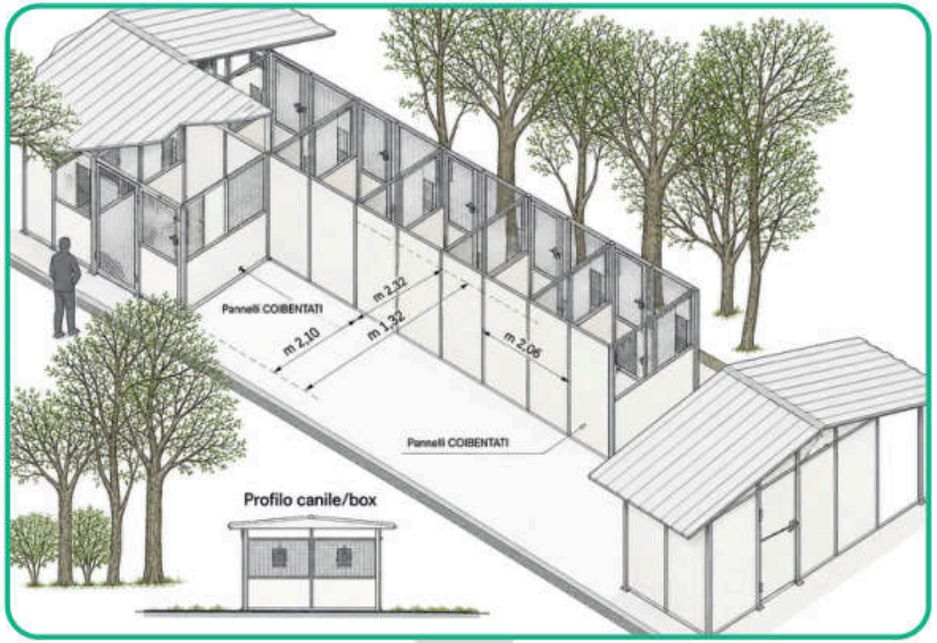

DOG BOXES AND KENNELS

BOX CANI E PENSIONI

BOXCANILE01	BOX CANI INTERO, TUTTO COPERTO, PARETI COIBENTATE PER METÀ, RETE MAGLIA QUADRA ZINCATA 40X40, TETTO DELTA COIBENTATO INTERO ONE-PIECE DOG BOX, ALL COVERED, HALF INSULATED WALLS, GALVANIZED SQUARE MESH NET 40X40, FULL INSULATED DELTA ROOF	L150xP150xH210 cm
BOXCANILE02	BOX CANI AFFIANCATO, TUTTO COPERTO, PARETI COIBENTATE PER METÀ, RETE MAGLIA QUADRA ZINCATA 40X40, TETTO DELTA COIBENTATO INTERO DOG BOX SIDE BY SIDE, ALL COVERED, WALLS HALF INSULATED, GALVANIZED SQUARE MESH NET 40X40, FULL INSULATED DELTA ROOF	L150xP150xH210 cm

BOXCANILE01



BOXCANILE02



BOX CANI E PENSIONI

BOXCANILE03	BOX CANI INTERO, COPERTO PER METÀ, PARETI COIBENTATE PER METÀ, RETE MAGLIA QUADRA ZINCATA 40X40, TETTO DELTA COIBENTATO WHOLE DOG BOX, HALF COVERED, HALF INSULATED WALLS, GALVANIZED SQUARE MESH NET 40X40, INSULATED DELTA ROOF	L150xP150xH210 cm
BOXCANILE04	BOX CANI AFFIANCATO, COPERTO PER METÀ, PARETI COIBENTATE PER METÀ, RETE MAGLIA QUADRA ZINCATA 40X40, TETTO DELTA COIBENTATO DOG BOX SIDE BY SIDE, HALF COVERED, HALF INSULATED WALLS, GALVANIZED SQUARE MESH NET 40X40, INSULATED DELTA ROOF	L150xP150xH210 cm

BOXCANILE03



BOXCANILE04



DOG BOXES AND KENNELS

BOX CANI E PENSIONI

BOXCANILE05	BOX CANI INTERO, TUTTO COPERTO, PARETI COIBENTATE PER METÀ, RETE MAGLIA QUADRA ZINCATA 40X40, TETTO DELTA COIBENTATO INTERO ONE-PIECE DOG BOX, ALL COVERED, HALF INSULATED WALLS, GALVANIZED SQUARE MESH NET 40X40, FULL INSULATED DELTA ROOF	L200xP150xH210 cm
BOXCANILE06	BOX CANI AFFIANCATO, TUTTO COPERTO, PARETI COIBENTATE PER METÀ, RETE MAGLIA QUADRA ZINCATA 40X40, TETTO DELTA COIBENTATO INTERO DOG BOX SIDE BY SIDE, ALL COVERED, WALLS HALF INSULATED, GALVANIZED SQUARE MESH NET 40X40, FULL INSULATED DELTA ROOF	L200xP150xH210 cm

BOXCANILE05

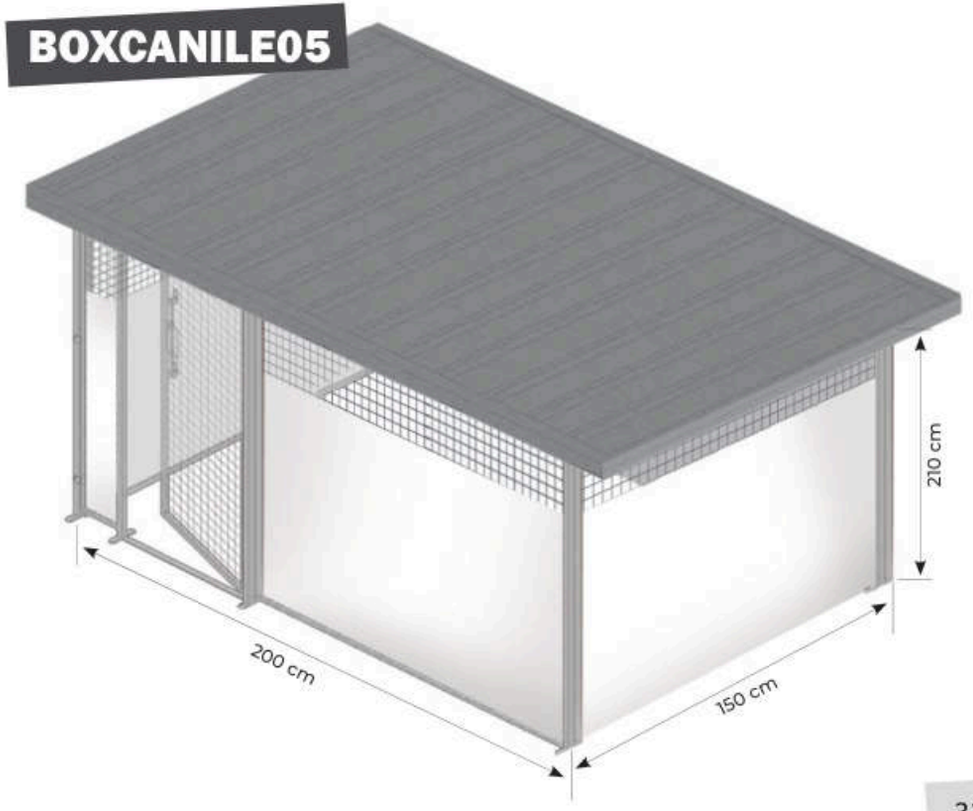

BOXCANILE06

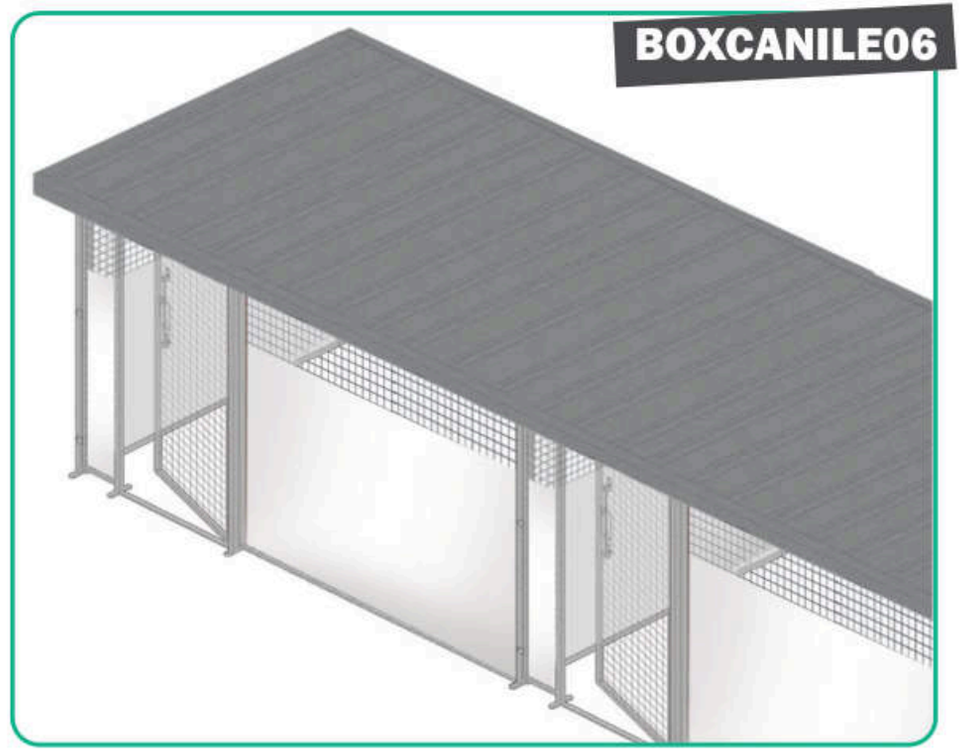

BOX CANI E PENSIONI

BOXCANILE07	BOX CANI INTERO, COPERTO PER METÀ, PARETI COIBENTATE PER METÀ, RETE MAGLIA QUADRA ZINCATA 40X40, TETTO DELTA COIBENTATO INTERO ONE-PIECE DOG BOX, HALF COVERED, HALF INSULATED WALLS, GALVANIZED SQUARE MESH NET 40X40, ONE-PIECE INSULATED DELTA ROOF	L200xP150xH210 cm
BOXCANILE08	BOX CANI AFFIANCATO, COPERTO PER METÀ, PARETI COIBENTATE PER METÀ, RETE MAGLIA QUADRA ZINCATA 40X40, TETTO DELTA COIBENTATO INTERO DOG BOX SIDE BY SIDE, HALF COVERED, WALLS HALF INSULATED, GALVANIZED SQUARE MESH NET 40X40, FULL INSULATED DELTA ROOF	L200xP150xH210 cm

BOXCANILE07

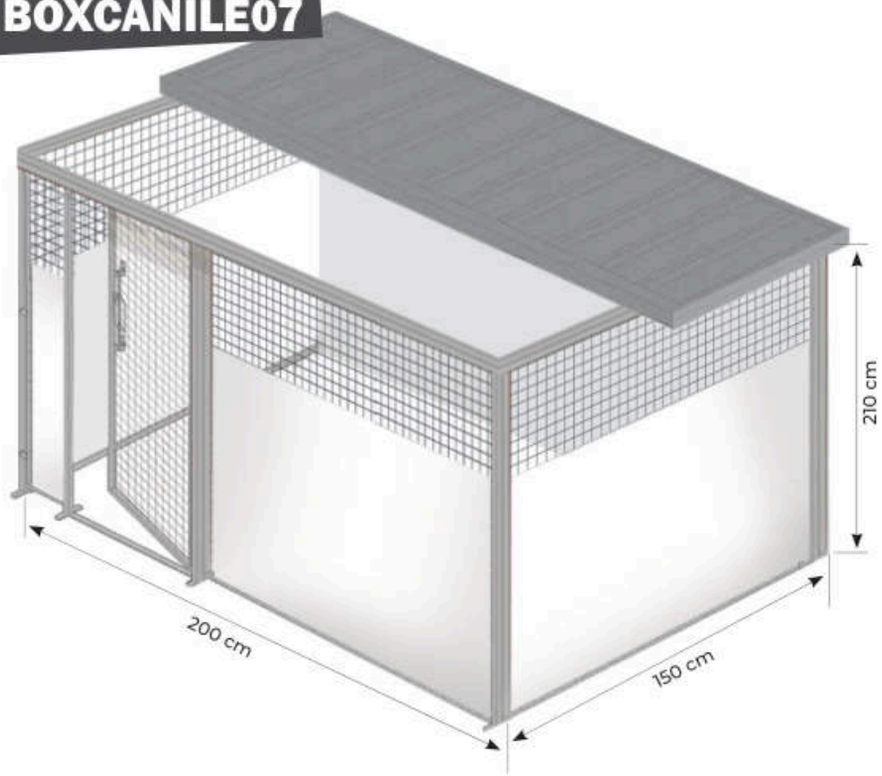

BOXCANILE08

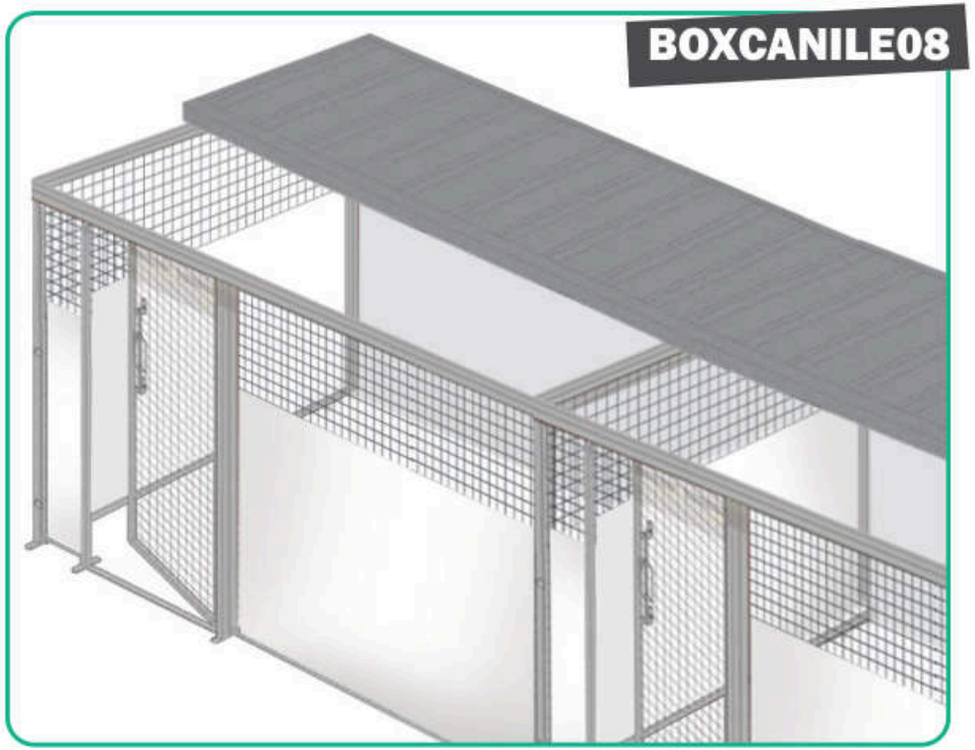

DOG BOXES AND KENNELS

BOX CANI E PENSIONI

BOXCANILE09	BOX CANI INTERO, TUTTO COPERTO, PARETI COIBENTATE PER METÀ, RETE MAGLIA QUADRA ZINCATA 40X40, TETTO DELTA COIBENTATO INTERO ONE-PIECE DOG BOX, ALL COVERED, HALF INSULATED WALLS, GALVANIZED SQUARE MESH NET 40X40, FULL INSULATED DELTA ROOF	L250xP150xH210 cm
BOXCANILE10	BOX CANI AFFIANCATO, TUTTO COPERTO, PARETI COIBENTATE PER METÀ, RETE MAGLIA QUADRA ZINCATA 40X40, TETTO DELTA COIBENTATO INTERO DOG BOX SIDE BY SIDE, ALL COVERED, WALLS HALF INSULATED, GALVANIZED SQUARE MESH NET 40X40, FULL INSULATED DELTA ROOF	L250xP150xH210 cm

BOXCANILE09

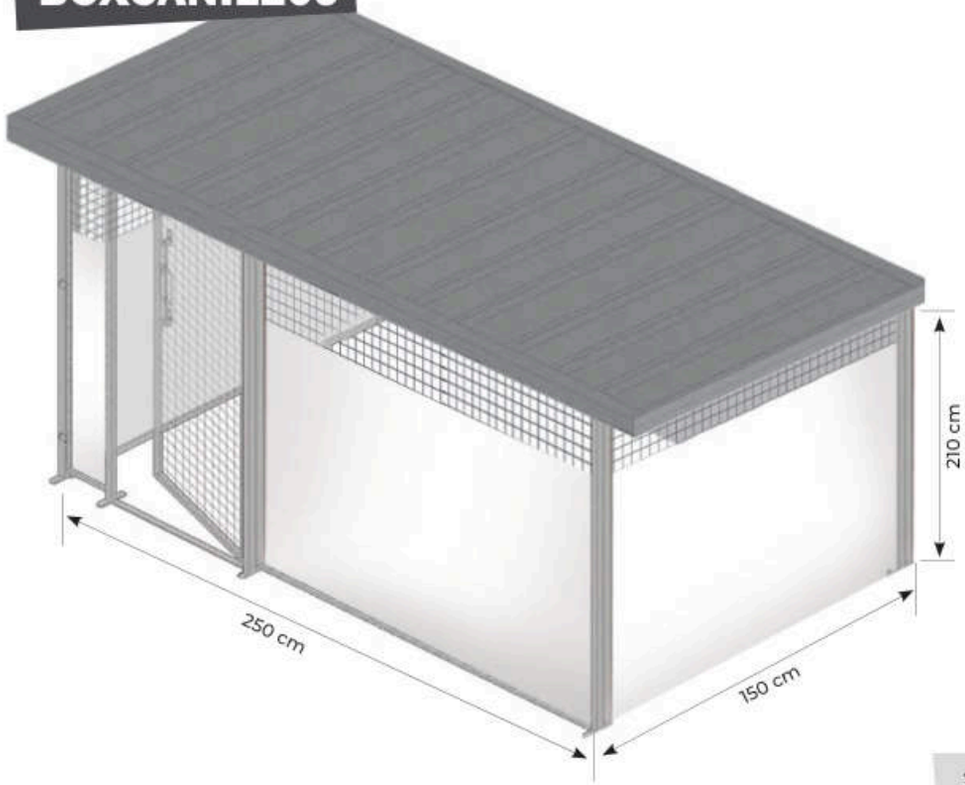

BOXCANILE10

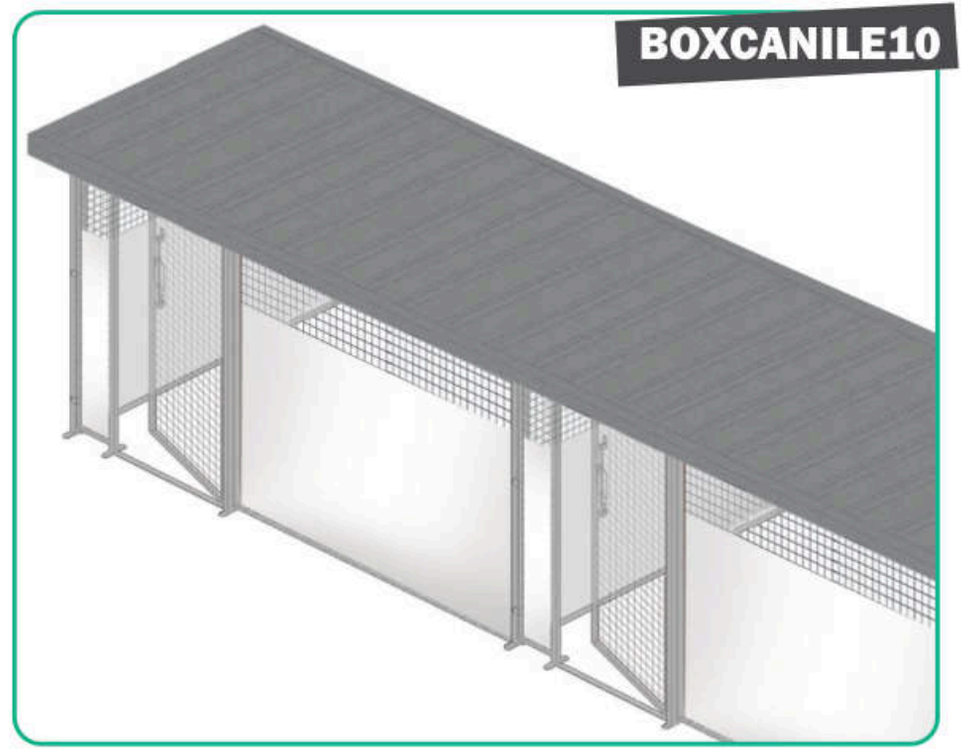

BOX CANI E PENSIONI

BOXCANILE11	BOX CANI INTERO, COPERTO PER METÀ, PARETI COIBENTATE PER METÀ, RETE MAGLIA QUADRA ZINCATA 40X40, TETTO DELTA COIBENTATO INTERO ONE-PIECE DOG BOX, HALF COVERED, HALF INSULATED WALLS, GALVANIZED SQUARE MESH NET 40X40, ONE-PIECE INSULATED DELTA ROOF	L250xP150xH210 cm
BOXCANILE12	BOX CANI AFFIANCATO, COPERTO PER METÀ, PARETI COIBENTATE PER METÀ, RETE MAGLIA QUADRA ZINCATA 40X40, TETTO DELTA COIBENTATO INTERO DOG BOX SIDE BY SIDE, HALF COVERED, WALLS HALF INSULATED, GALVANIZED SQUARE MESH NET 40X40, FULL INSULATED DELTA ROOF	L250xP150xH210 cm

BOXCANILE11

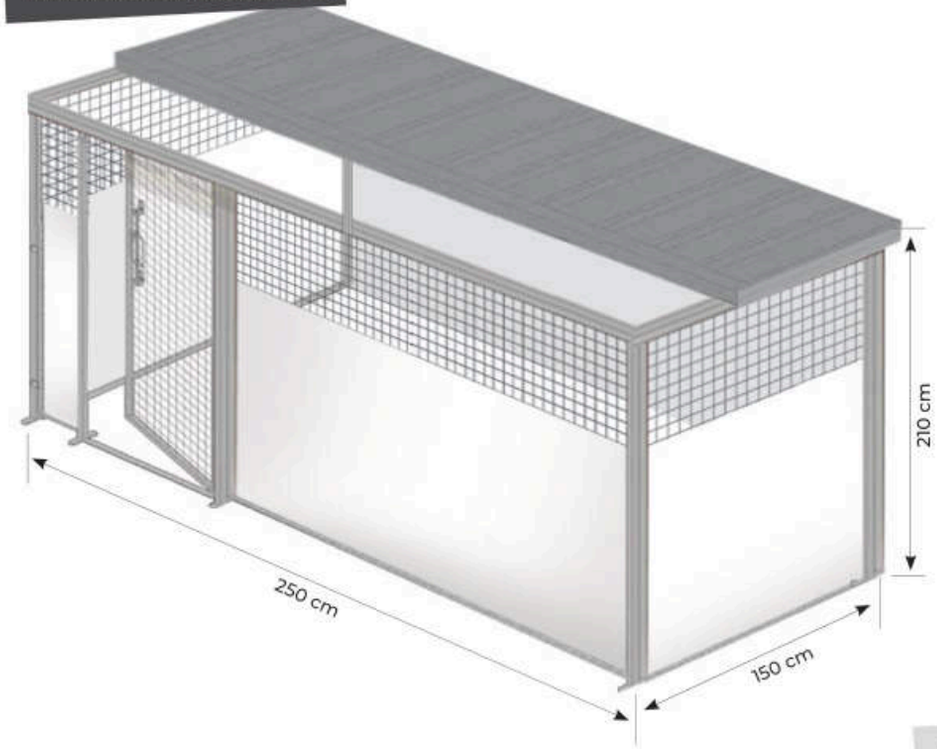

BOXCANILE12

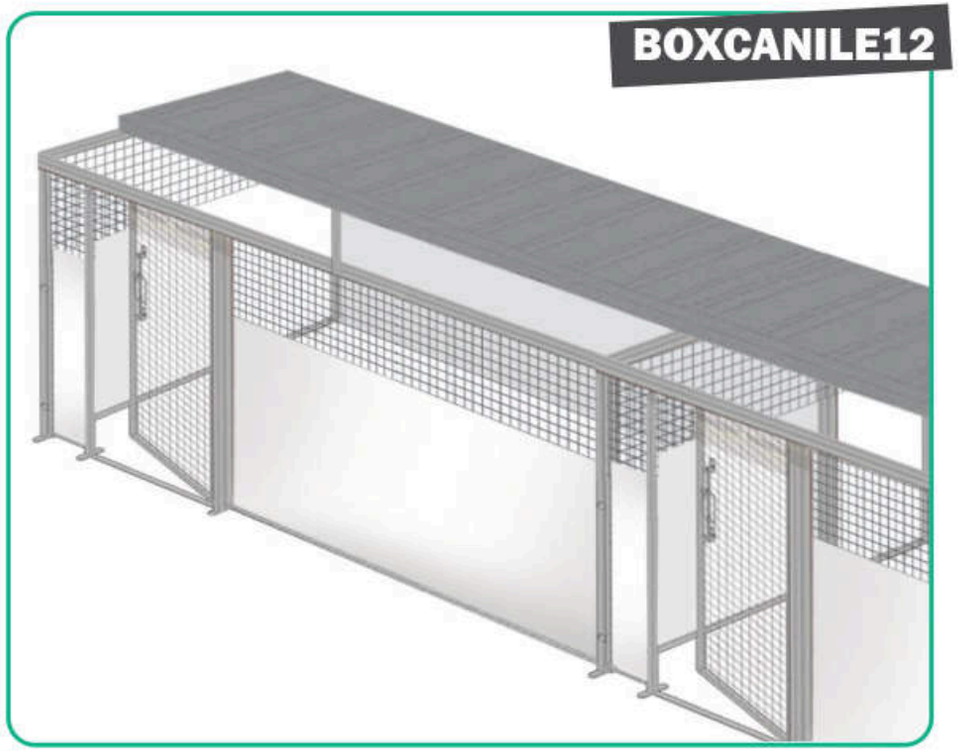

DOG BOXES AND KENNELS

BOX CANI E PENSIONI

BOXCANILE13	BOX CANI INTERO, CON ZONA NOTTE COMPLETO DI GATTAIOLA E PORTA DI ACCESSO COPERTO PER METÀ, PARETI COIBENTATE PER METÀ NELLA ZONA GIORNO, RETE MAGLIA QUADRA ZINCATA 40X40, TETTO DELTA COIBENTATO NELLA ZONA NOTTE (L250XP150) WHOLE DOG BOX, WITH SLEEPING AREA COMPLETE WITH CAT FLAP AND HALF COVERED ACCESS DOOR, HALF INSULATED WALLS IN THE LIVING AREA, GALVANIZED SQUARE MESH NET 40X40, DELTA ROOF INSULATED IN THE SLEEPING AREA (L250XP150)	L150xP250xH210 cm
BOXCANILE14	BOX CANI AFFIANCATO, CON ZONA NOTTE COMPLETO DI GATTAIOLA E PORTA DI ACCESSO COPERTO PER METÀ, PARETI COIBENTATE PER METÀ NELLA ZONA GIORNO, RETE MAGLIA QUADRA ZINCATA 40X40, TETTO DELTA COIBENTATO NELLA ZONA NOTTE (L250XP150) DOG BOX SIDE BY SIDE, WITH SLEEPING AREA COMPLETE WITH CAT FLAP AND HALF COVERED ACCESS DOOR, HALF INSULATED WALLS IN THE LIVING AREA, GALVANIZED SQUARE MESH NET 40X40, DELTA ROOF INSULATED IN THE SLEEPING AREA (L250XP150)	L150xP250xH210 cm

BOXCANILE13

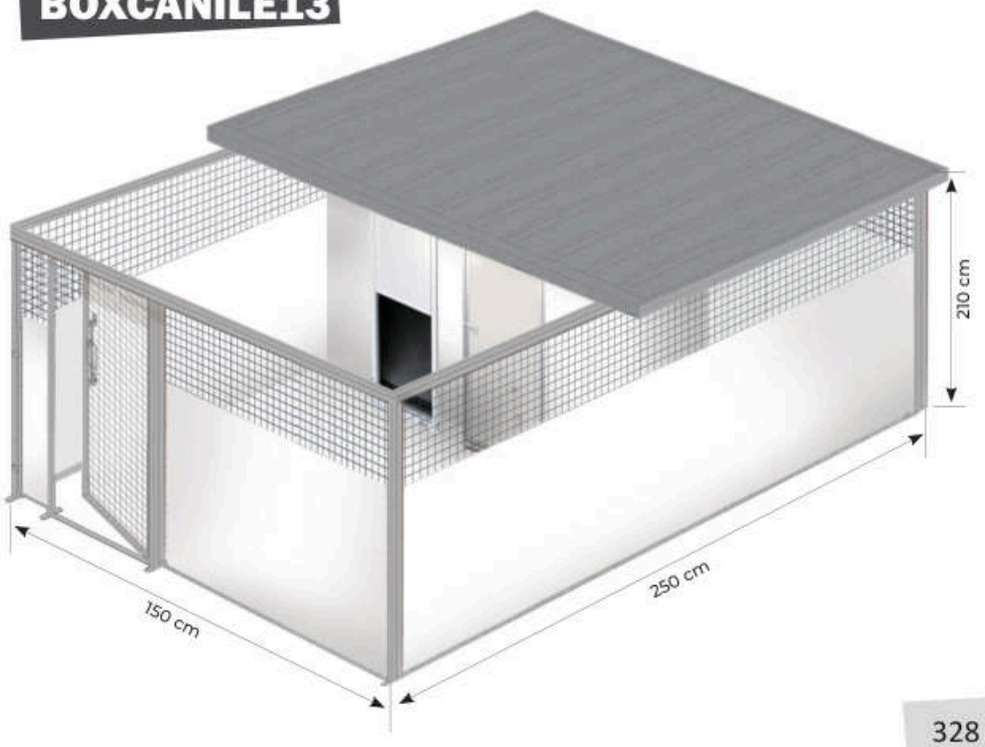

BOXCANILE14

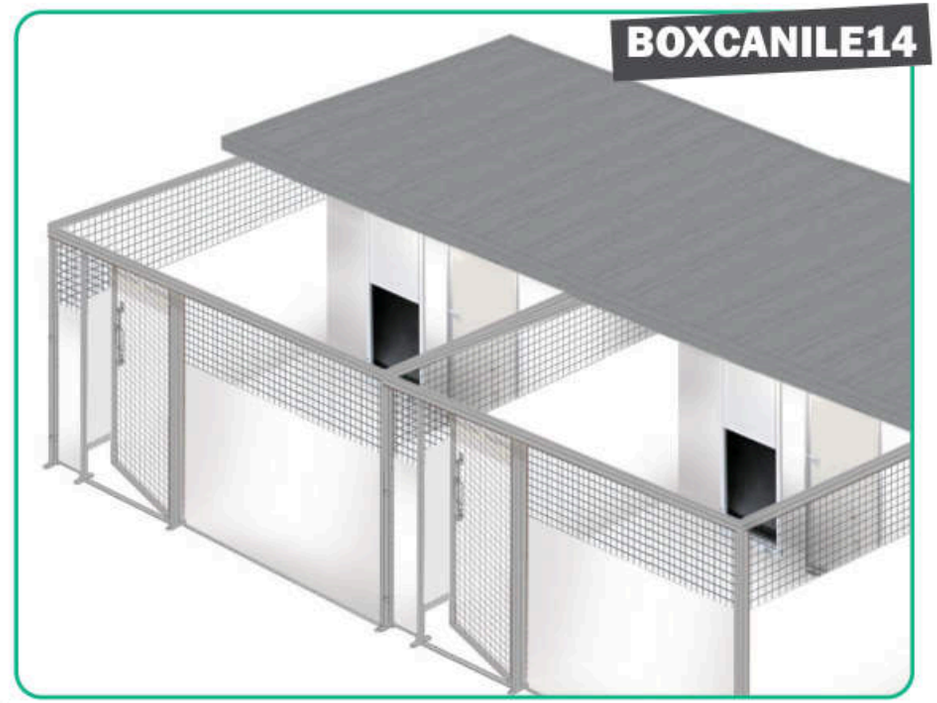

BOX CANI E PENSIONI

BOXCANILE15	BOX CANI INTERO, CON ZONA NOTTE COMPLETO DI GATTAIOLA E PORTA DI ACCESSO COPERTO PER METÀ, PARETI COIBENTATE PER METÀ NELLA ZONA GIORNO, RETE MAGLIA QUADRA ZINCATA 40X40, TETTO DELTA COIBENTATO NELLA ZONA NOTTE (L250XP150) WHOLE DOG BOX, WITH SLEEPING AREA COMPLETE WITH CAT FLAP AND HALF COVERED ACCESS DOOR, HALF INSULATED WALLS IN THE LIVING AREA, GALVANIZED SQUARE MESH NET 40X40, DELTA ROOF INSULATED IN THE SLEEPING AREA (L250XP150)	L200xP250xH210 cm
BOXCANILE16	BOX CANI AFFIANCATO, CON ZONA NOTTE COMPLETO DI GATTAIOLA E PORTA DI ACCESSO COPERTO METÀ, PARETI COIBENTATE PER METÀ NELLA ZONA GIORNO, RETE MAGLIA QUADRA ZINCATA 40X40, TETTO DELTA COIBENTATO NELLA ZONA NOTTE (L250XP150) DOG BOX SIDE BY SIDE, WITH SLEEPING AREA COMPLETE WITH CAT FLAP AND HALF COVERED ACCESS DOOR, HALF INSULATED WALLS IN THE LIVING AREA, GALVANIZED SQUARE MESH NET 40X40, DELTA ROOF INSULATED IN THE SLEEPING AREA (L250XP150)	L200xP250xH210 cm

BOXCANILE15

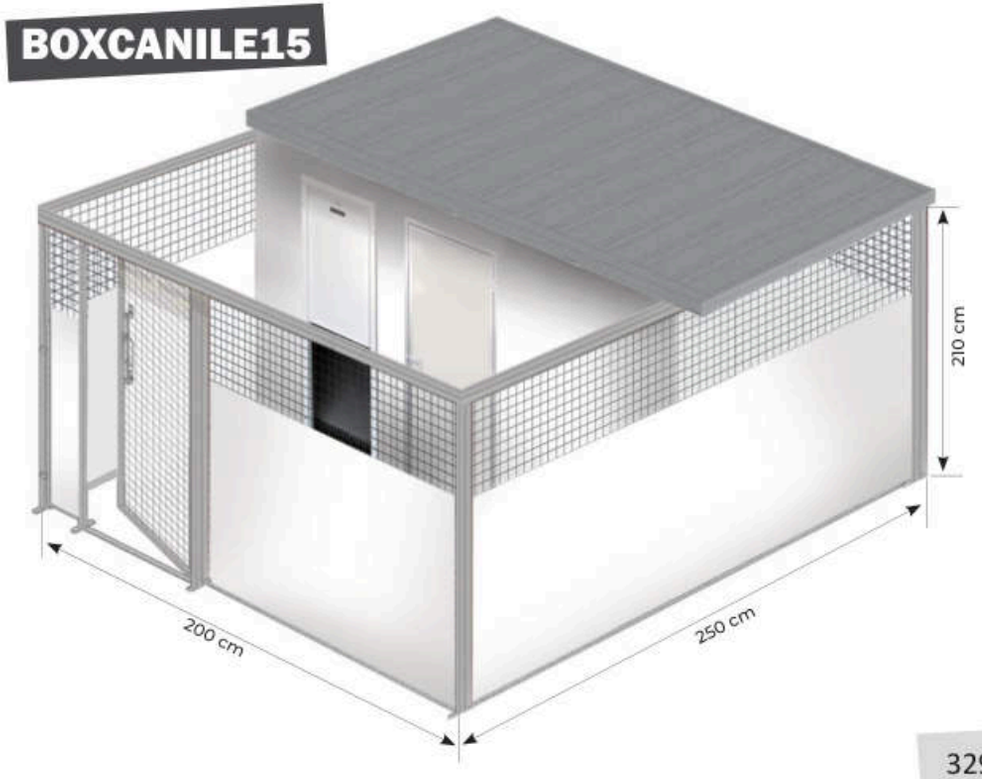

BOXCANILE16

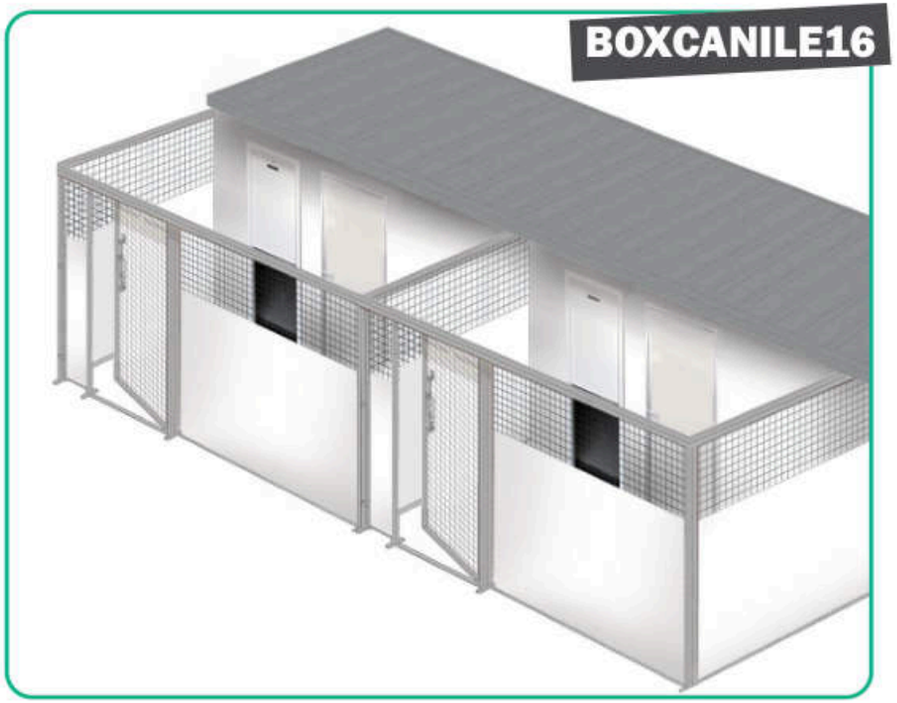

DOG BOXES AND KENNELS

BOX CANI E PENSIONI

BOXCANILE17	BOX CANI INTERO, CON ZONA NOTTE COMPLETO DI GATTAIOLA E PORTA DI ACCESSO COPERTO PER METÀ, PARETI COIBENTATE PER METÀ NELLA ZONA GIORNO, RETE MAGLIA QUADRA ZINCATA 40X40, TETTO DELTA COIBENTATO NELLA ZONA NOTTE (L250XP150) WHOLE DOG BOX, WITH SLEEPING AREA COMPLETE WITH CAT FLAP AND HALF COVERED ACCESS DOOR, HALF INSULATED WALLS IN THE LIVING AREA, GALVANIZED SQUARE MESH NET 40X40, DELTA ROOF INSULATED IN THE SLEEPING AREA (L250XP150)	L250xP250xH210 cm
BOXCANILE18	BOX CANI AFFIANCATO, CON ZONA NOTTE COMPLETO DI GATTAIOLA E PORTA DI ACCESSO COPERTO METÀ, PARETI COIBENTATE PER METÀ NELLA ZONA GIORNO, RETE MAGLIA QUADRA ZINCATA 40X40, TETTO DELTA COIBENTATO NELLA ZONA NOTTE (L250XP150) DOG BOX SIDE BY SIDE, WITH SLEEPING AREA COMPLETE WITH CAT FLAP AND HALF COVERED ACCESS DOOR, HALF INSULATED WALLS IN THE LIVING AREA, GALVANIZED SQUARE MESH NET 40X40, DELTA ROOF INSULATED IN THE SLEEPING AREA (L250XP150)	L250xP250xH210 cm

BOXCANILE17

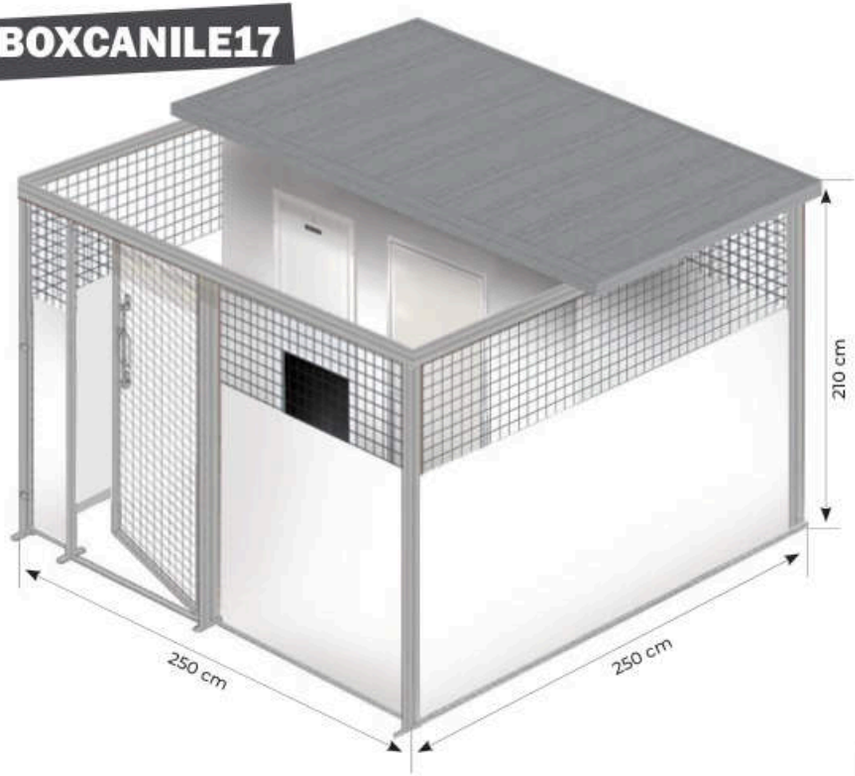

BOXCANILE18

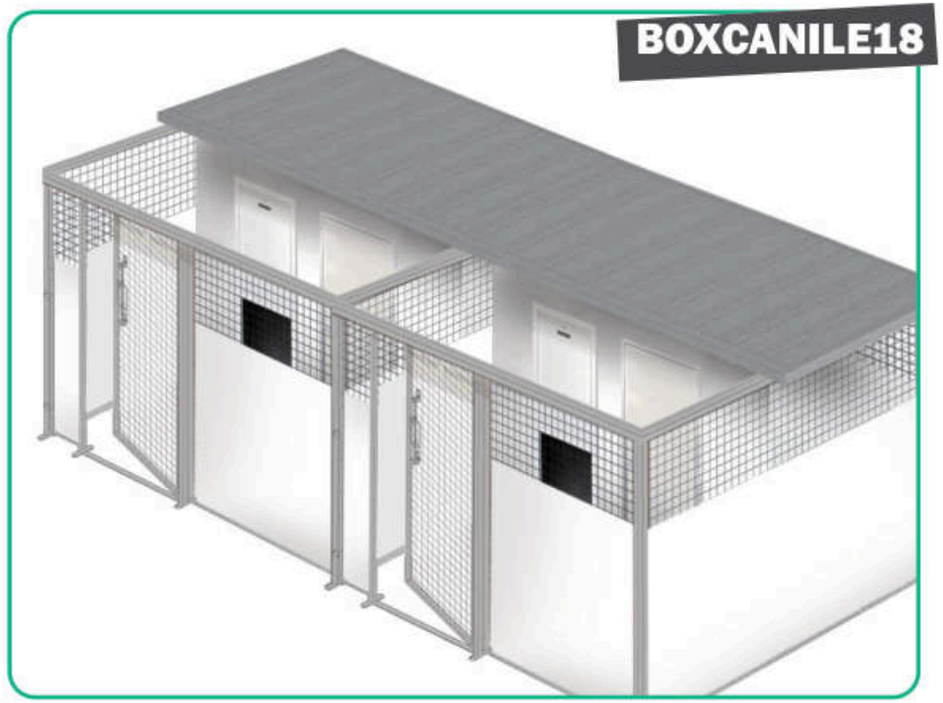


LPV
LORY PROGETTI V
GROOMING EQUIPMENT PROFESSIONAL ITALY

Self cleandog
LAVAGGIO CANI SELF SERVICE

SISTEMA PER IL LAVAGGIO **SELF SERVICE** DEI NOSTRI AMICI A 4 ZAMPE
IN MODO PROFESSIONALE E COMPLETAMENTE AUTONOMO

SELF001



CONSIGLI DI UTILIZZO DELL'APPARECCHIATURA

INSERISCI LA CLEANDOGCARD

Inserire la card nel lettore posto all'esterno del locale (A) che ospita l'attrezzatura: apparirà sul display il credito a tua disposizione e si attiveranno gli impianti necessari per poter procedere con il lavaggio. Una volta entrati nel box lavaggio, quando si è pronti, schiacciare il bottone start/stop che permette l'erogazione o l'interruzione del servizio scelto. È importante ricordarsi di premere lo start/ stop anche quando si smette di usare le attrezzature per bloccare il consumo del credito; così facendo si utilizzerà il proprio credito nella maniera più efficiente. Ripremere start/stop per ricominciare le operazioni.

SANIFICA LA VASCA

L'erogazione del sanificante avviene direttamente da un'apposita doccetta per igienizzare l'interno della vasca prima dell'utilizzo.

SCEGLI IL PROGRAMMA

Seleziona il programma desiderato premendo l'apposito tasto posto sul controller di comando: in base alle scelta, avrai una miscela di acqua e shampoo, acqua e balsamo o solo acqua erogata direttamente dalla doccetta. Per effettuare un buon lavaggio bagnare il manto utilizzando acqua tiepida (temperatura dell'acqua gestibile attraverso l'appositomiscelatore), procedere con lo shampoo e massaggiare; lasciare agire qualche minuto permettendo al prodotto di detergere poi risciacquare. Procedere con il balsamo e risciacquare abbondantemente. Nelle postazioni SELF001 potrai trovare solo ed esclusivamente detergenti e prodotti a marchio LPV LoryProgetti. Tutti i nostri prodotti, grazie alla composizione a base di olii essenziali, vantano eccezionali qualità antisettiche e deodoranti e molteplici benefici per riequilibrare la cute e rispettano il PH naturale del vostro animale.

ASCIUGATURA CON ASPIRATORE

L'aspirazione serve ad asportare tutto ciò che il lavaggio fatto con la solo acqua e detergente non riesce a eliminare come per esempio, l'acqua, il pelo, il sottopelo, la stessa serve anche come preparazione all'asciugatura finale. E' consigliato portare con sè la propria spazzola o i propri utensili.

ASCIUGATURA CON SOFFIATORE

Permette di asciugare perfettamente il manto e la cute dell'amico; è un servizio ottimale per tutti i tipi di pelo.
Dopo pochi minuti dall'accensione l'aria diventa più calda grazie alla compressione dei motori che girando producono calore.

PULIZIA FINALE DELL'ATTREZZATURA

Nel rispetto della collaborazione di tutti nel tenere pulite le postazioni utilizzate, viene richiesto, alla fine di ogni lavaggio, un'operazione di pulizia dal pelo residuo e di utilizzare il tira acqua per portare l'acqua verso la canalina di scolo.

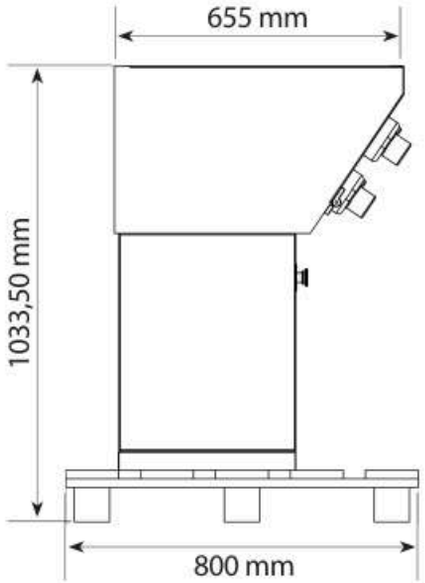
655 mm
1033,50 mm
800 mm

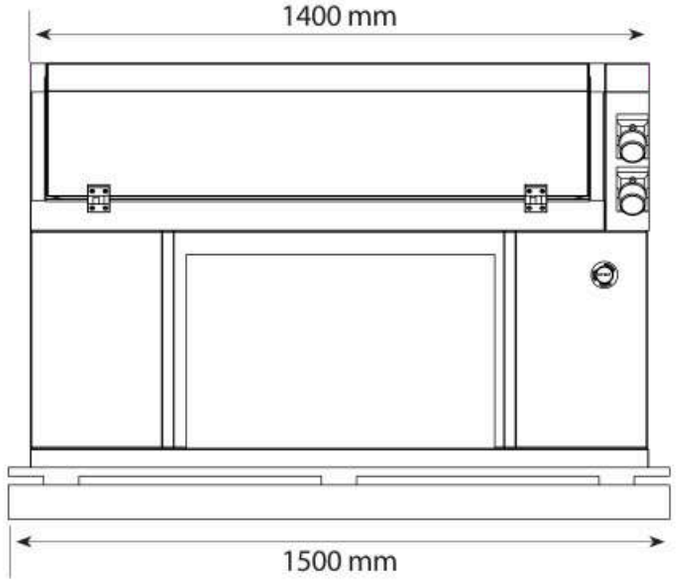
1400 mm
1500 mm

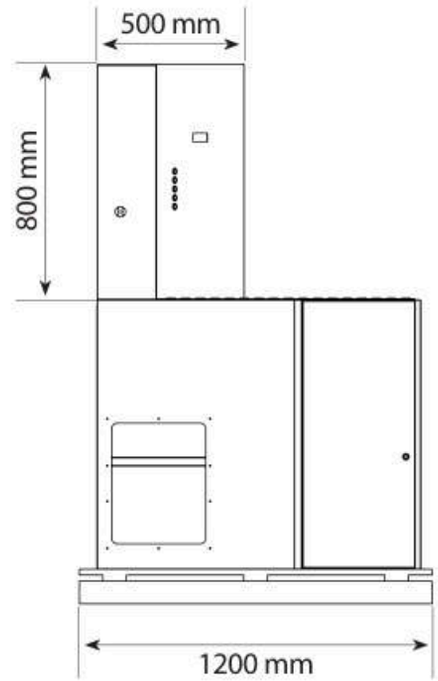
500 mm
800 mm
1200 mm

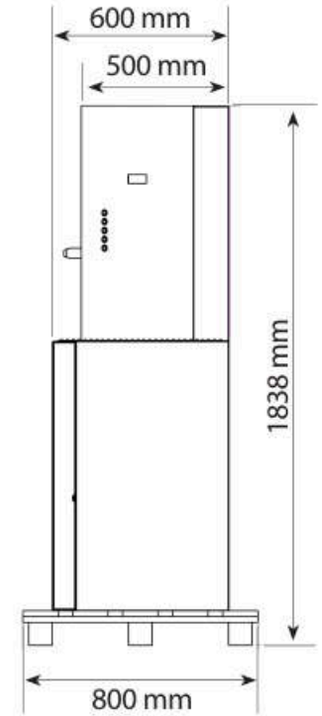
600 mm
500 mm
1838 mm
800 mm

Self cleandog
LAVAGGIO CANI SELF SERVICE

BOX PER IL LAVAGGIO **SELF SERVICE** DEI NOSTRI AMICI A 4 ZAMPE
IN MODO PROFESSIONALE E COMPLETAMENTE AUTONOMO

SELFBOX001



DESCRIZIONE

SELFBOX001 è una struttura cabina (BOX) dotata di ATTREZZATURE PROFESSIONALI, rialzata da terra, che vi permette di lavare il vostro amico in maniera del tutto riservata e indisturbata, evitando così, nel modo più assoluto, il contatto con altri animali. Ogni BOX cabina è dotato di relativo cancelletto anti-fuga che servirà per rendere l'operazione pratica e sicura; costruito in ACCIAIO INOX garantisce un ottimo isolamento termico nel massimo rispetto dell' ambiente; è facilmente lavabile e igenizzabile sia all'interno che all'esterno, è dotato di riscaldatore ambiente, luce di cortesia all'interno e impianto elettrice CE.
Caratteristica importante l'ampio spazio di manovra nella cura del cane.
Dimensioni totali: L2,1xP2,1xH2,1 mt
Assorbimento elettrico totale: 1800W
Scatola collegamento acqua e luce posta sul retro del box

COSA INCLUDE LA POSTAZIONE DI LAVAGGIO

- Quadro di comando
- Sistema di attivazione luce e acqua che funziona con card elettronica
- Lettore tessere RFID
- Catene fermacani con doppio moschettone
- Mensola in acciaio inox AISI 304 da L200 da appoggio portata 100 kg
- Portaoggetti portasapone cubo inox 304 per vasca self
- Cartellonistica con le istruzione su come utilizzare il lavaggio
- Vasca professionale completa di aspiratore e soffiatore peli e liquidi incorporati nella vasca. L'aspirazione è fondamentale per evitare l'uso dell'asciugamani e un grande risparmio di tempo.
- La soffiatura viene fatta con un flusso di aria calda emanato dal Phon che permette di asciugare perfettamente il manto e la cute dell'amico lasciando il pelo lucido; un servizio ottimale per gli amici di qualsiasi taglia.
- Miscelatore a parete per acqua calda e fredda
  L'installazione e la manutenzione ordinaria sono estremamente semplici e possono essere effettuata dal cliente stesso

COME UTILIZZARE IL BOX

PREPARAZIONE: Inserisci la card nell'apposito lettore. Posiziona il cane all'interno della vasca sul piano di lavaggio. Aggancia il cane e chiudi lo sportello della vasca (ribaltabile senza bisogno di rimuoverlo per mantenere al sicuro il cane).
LAVAGGIO: Bagna il manto del cane e insapona con lo shampoo. Procedi con balsamo o altro come credi. Risciacqua abbondantemente.
ASPIRAZIONE: Aspira il manto del cane fino a quendo non sarà asciutto e togli l'acqua in eccesso.
ASCIUGATURA: Soffia con il phon fino a sentire il manto ben asciutto.
PULIZIA DEL BOX DI LAVAGGIO: Asporta i peli rimasti su tutte le superfici aiutandoti con la doccetta e con l'aspiratore.
Utilizza il tira-acqua per pulire la pavimentazione e le pareti del box.

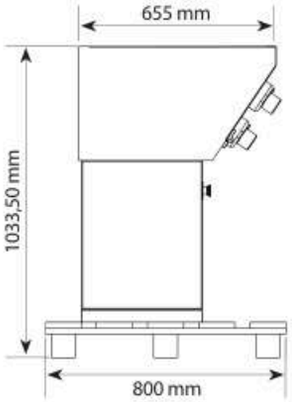

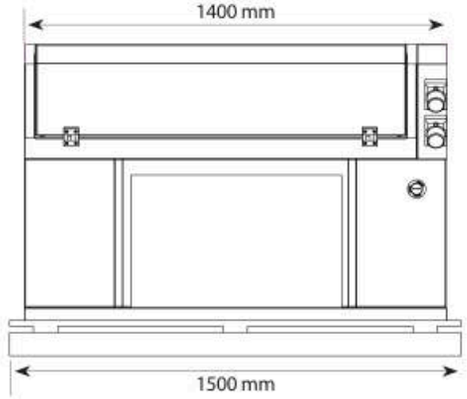

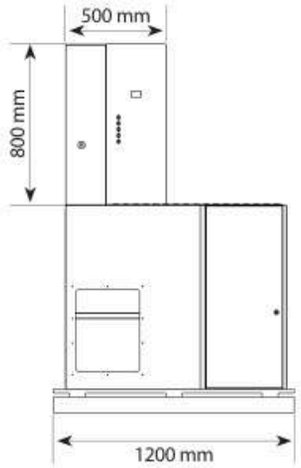

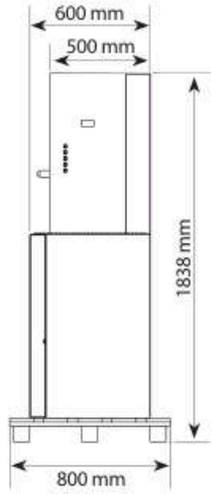

Self cleandog
LAVAGGIO CANI SELF SERVICE

PRODOTTI UTILIZZATI





A Sistema di comando con credito a scalare

B Varie opzioni di programmazione tessere da parte del gestore

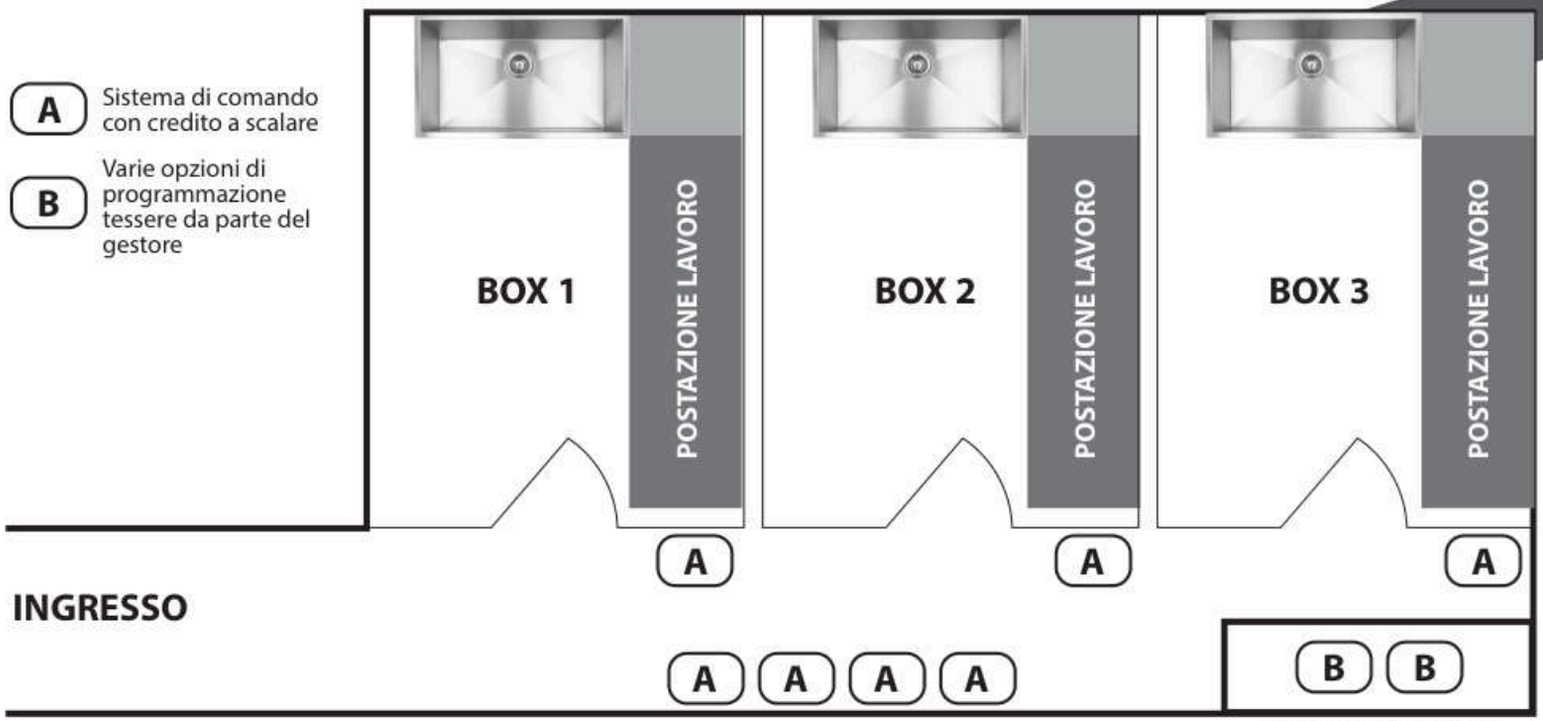

Self cleandog
LAVAGGIO CANI SELF SERVICE

BOX PER IL LAVAGGIO **SELF SERVICE** DEI NOSTRI AMICI A 4 ZAMPE
IN MODO PROFESSIONALE E COMPLETAMENTE AUTONOMO

SELFBOX002



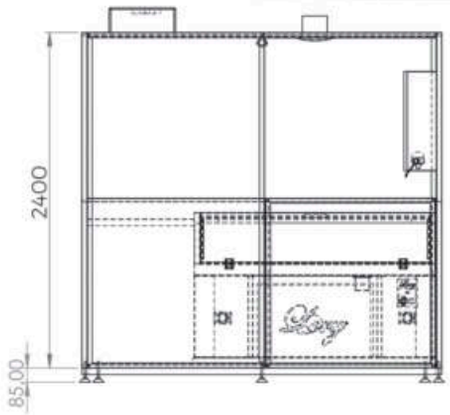



DESCRIZIONE
SELFBOX002 è una struttura cabina (BOX) dotata di ATTREZZATURE PROFESSIONALI, rialzata da terra, che vi permette di lavare il vostro amico in maniera del tutto riservata e indisturbata, evitando così, nel modo più assoluto, il contatto con altri animali. Ogni BOX cabina è dotato di relativo cancelletto anti-fuga che servirà per rendere l'operazione pratica e sicura; costruito in ACCIAIO INOX garantisce un ottimo isolamento termico nel massimo rispetto dell' ambiente; è facilmente lavabile e igenizzabile sia all'interno che all'esterno, è dotato di riscaldatore ambiente, luce di cortesia all'interno e impianto elettrice CE. Caratteristica importante l'ampio spazio di manovra nella cura del cane. Dimensioni totali: L2,1xP2,1xH2,1 mt
Assorbimento elettrico totale: 1800W
Scatola collegamento acqua e luce posta sul retro del box

COSA INCLUDE LA POSTAZIONE DI LAVAGGIO
- Quadro di comando
- Sistema di attivazione luce e acqua che funziona con card elettronica
- Lettore tessere RFID
- Catene fermacani con doppio moschettone
- Mensola in acciaio inox AISI 304 da L200 da appoggio portata 100 kg
- Portaoggetti portasapone cubo inox 304 per vasca self
- Cartellonistica con le istruzione su come utilizzare il lavaggio
- Vasca professionale completa di aspiratore e soffiatore peli e liquidi incorporati nella vasca. L'aspirazione è fondamentale per evitare l'uso dell'asciugamani e un grande risparmio di tempo.
- La soffiatura viene fatta con un flusso di aria calda emanato dal Phon che permette di asciugare perfettamente il manto e la cute dell'amico lasciando il pelo lucido, servizio ottimale per gli amici di qualsiasi taglia.
- Miscelatore a parete per acqua calda e fredda
  L'installazione e la manutenzione ordinaria sono estremamente semplici e possono essere effettuata dal cliente stesso

COME UTILIZZARE IL BOX
PREPARAZIONE: Inserisci la card nell'apposito lettore. Posiziona il cane all'interno della vasca sul piano di lavaggio.
Aggancia il cane e chiudi lo sportello della vasca (ribaltabile senza bisogno di rimuoverlo per mantenere al sicuro il cane).
EROGAZIONE: il Cliente deve essere dotato di monodose di shampoo e balsamo.
LAVAGGIO: Bagna il manto del cane e insapona con lo shampoo. Procedi con balsamo o altro come credi.
Risciacqua abbondantemente.
ASPIRAZIONE: Aspira il manto del cane fino a quendo non sarà asciutto e togli l'acqua in eccesso.
ASCIUGATURA: Soffia con il phon fino a sentire il manto ben asciutto.
PULIZIA DEL BOX DI LAVAGGIO: Asporta i peli rimasti su tutte le superfici aiutandoti con la doccetta e con l'aspiratore.
Utilizza il tira-acqua per pulire la pavimentazione e le pareti del box.

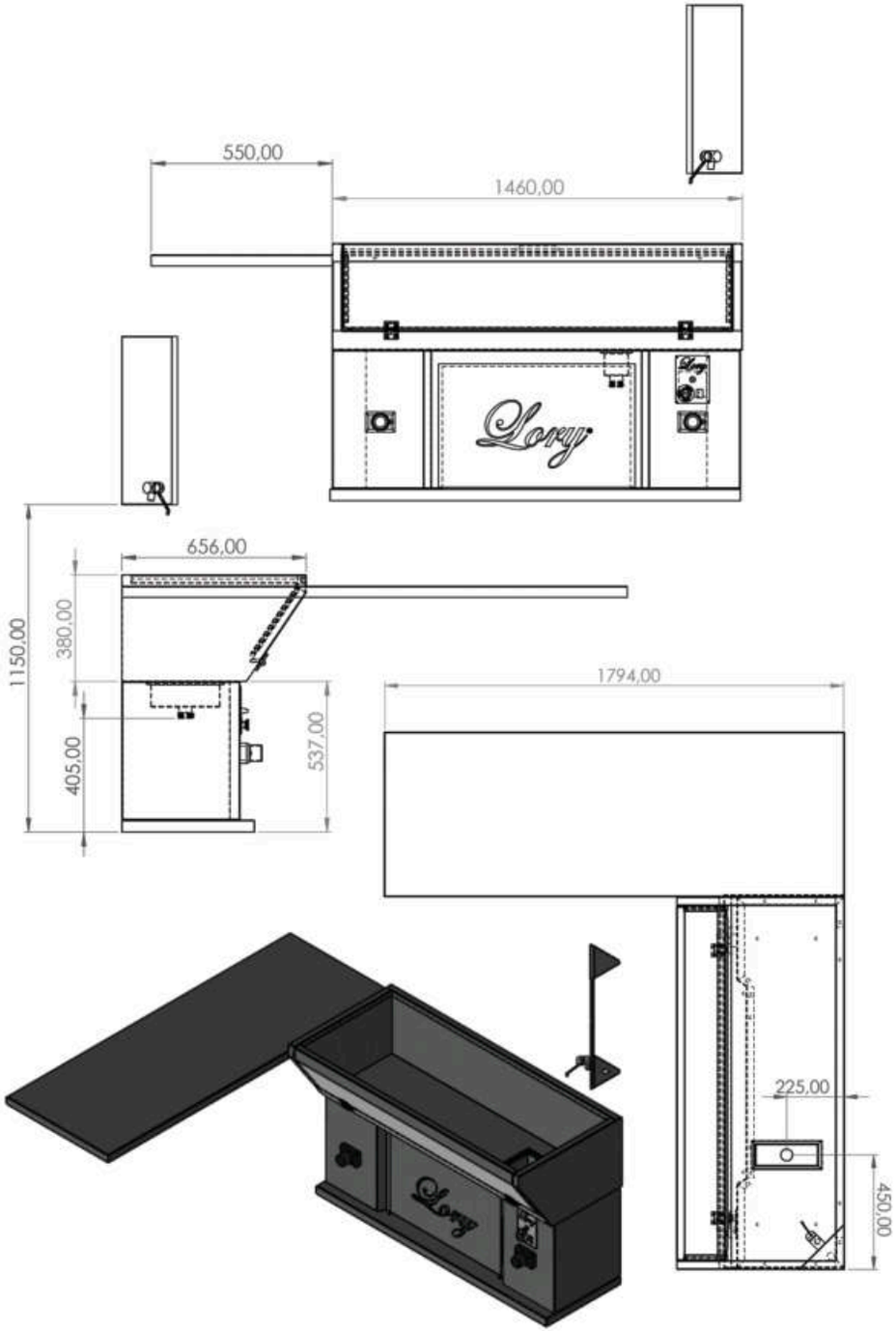



VAPET019

VASCA PROF. mod. AURY CON ACCESSORI

Completa di aspiratore e soffiatore professionali incorporati nella vasca, variatore di potenza del soffiatore e fungo di emergenza. Dimensioni: L145xP65,5xHmin.
Sportello aperto/chiuso 59/90,5 cm Profondità vasca 38 cm.
Posizionamento scarico da DX verso SX 45 cm
Motore a chiacciola per aspirazione e soffio "NO CARBONCINI".

Complete with professional vacuum cleaner and blower incorporated into the tank, blower power variator and emergency mushroom. Dimensions: L145xD65.5xHmin. Open/closed door 59/90.5 cm Bath depth 38 cm. Discharge positioning from right to left 45 cm Spotted motor for suction and blow "NO CHARCOAL".



ME004

MENSOLA

Mensola interamente realizzata in acciaio inox di alta qualità per fissaggio a parete. Facilemnte lavabile e igienizzabile.
Dimensioni: L180xP50xH4 cm

Shelf entirely made of high quality stainless steel for wall fixing.
Easily washable and sanitized. Dimensions: L180xD50xH4 cm



SELFACC001 - SISTEMA DI ATTIVAZIONE CON TESSERA RICARICABILE E CREDITO A SCALARE

RICARICA DELLA TESSERA

La ricarica si effettua per mezzo di un caricatore portatile che va collegato ad una presa elettrica a 220V. Con questo programmatore è possibile ricaricare il numero di crediti desiderato dall'utente finale Ad ogni credito corrisponderà una quantità di litri che bisogna previamente calcolare, per es.1 credito = 20 Litri

Una volta caricata la tessera si può operare con l'erogatore d'acqua

UTILIZZO DEL SISTEMA DI EROGAZIONE DELL'ACQUA

L'Utente finale inserendo la tessera nell'apposito supporto della centralina di comando attiverà in automatico la pompa di erogazione dell'H2O. La centralina scarica dalla tessera un credito ogni "X" secondi, come da Vostre impostazioni, (per esempio 1 credito ogni 10 secondi). Il display sulla centralina riporta il credito a scalare sulla tessera. La pompa eroga H2O sin tanto che la tessera resta inserita nell'apposito supporto. Rimuovendo la tessera dal supporto la pompa dell'H2O viene disattivata.



SELFACC005 - EROGATORE DI TESSERE CON LETTORE DI BANCONOTE E MONETE

Macchina che eroga TESSERE - legge banconote e monete. Ideale per negozi SELF o dove si voglia vendere tessere prepagate ai clienti finali. Legge banconote da € 5,10,20 e monete da € 0,1..0,2..0,5..1..2 Box in Ferro, ben rifinito, con serratura, verniciato di colore bianco. Porta chiusa con chiave di sicurezza. Lettore di Banconote da € 5,10,20 e gettoniera elettronica multimoneta da € 0,1..0,2..0,5..1..2 Display esterno che indica il credito inserito e il numero di tessere erogato. Capienza del serbatoio 200 tessere. **TESSERE ESCLUSE**

TESS001 Pacchetto di 100 tessere neutre



SELFACC004

CARICATORE DI CARTE RFID CON CARTE DI CREDITO VISA, MASTERCARD, AMERICAN EXPRESS, MAESTRO, PAYPAL

Questo dispositivo consente di ricaricare le tessere RFID doo avere acquistato il credito desiderato a multipli di € 5. L'utente scannerizza con il proprio smartphone il codice QR applicato sul dispositivo di ricarica. Si aprirà sul telefono una schermata che guida al pagamento del credito da ricaricare, o con conto PayPal oppure con una delle classiche carte di credito VISA, Mastercard ecc.. Completato il pagamento sul display del dispositivo compare il credito acquistato, a quel punto basta avvicinare la tessera al lettore con il simbolo RFID e il credito verrà trasferito istantaneamente sulla tessera.

Il dispositivo di ricarica per funzionare richiede di essere collegato ad internet attraverso una rete WIFI. E' un apparecchio indicato quando si vuole consentire al cliente piena autonomia nel locale e quando non si ha la possibilità di ricaricare manualmente le tessere.



SELFACC002

CARICATORE DI CARTE RFID

Lettore di banconote caricatore di tessere RFID da 13,56 Mhz. Legge banconote da € 5,10,20,50 e trasferisce il credito su delle tessere / braccialetti / portachiavi RFID da utilizzare sui nostri sistemi. Consente al cliente la piena autonomia nel locale e di poter gestire i pagamenti cashless tenendo il credito da usare per azionare le vostre macchine comodamente dentro una tessera ricaricabile.



SELFACC003

CARICATORE DI CARTE RFID

Questa macchina legge banconote da € 5,10,20,50, monete da €0,1..0,2..0,5..1..2 e trasferisce il credito su delle tessere / braccialetti / portachiavi RFID.

E' un apparecchio indicato quando si vuole consentire al cliente piena autonomia nel locale e quando non si ha la possibilità di ricaricare manualmente le tessere.



SELFACC006 - PROGRAMMATORE DI TESSERE RFID + GESTIONALE CLIENTI IN CLOUD

Caricatore di Tessere RFID + SW Gestionale accessibile da PC, Tablet, Telefono. Si collega alla rete WIFI del vostro locale con una semplice procedura. Quando caricate la tessera di un cliente utilizzando questo dispositivo, l'informazione della ricarica viene conservata in un SW gestionale che tiene traccia di tutte le ricariche sulle tessere.



SELFACC007

PROGRAMMATORE TESSERE RFID

Caricatore di tessere RFID con tastierino

Non occorre collegarlo ad un PC, collegate il suo alimentatore ad una qualsiasi presa di rete a 230V. Programmatore di tessere RFID (13,56 MHz 1K 14443 A ISO) Display LCD: mostra il credito disponibile sulla tessera e il credito caricato. Tastierino alfanumerico per caricare il credito sulla Card/Braccialetto (solo numeri interi). Possibilità di conoscere il credito totale accumulato. Reset del credito accumulato (sotto password). Possibile sottrarre il credito.

I prodotti della linea ENERGY, grazie alla composizione a base di olii essenziali, vantano eccezionali qualità antisettiche e deodoranti e molteplici benefici per riequilibrare la cute. Regolano la produzione di sebo e risultano efficaci per illuminare il pelo opaco, spento e risanare le impurità della cute grassa. Utili nei casi di problemi legati al cattivo odore, depurano con un'azione antimicrobica, indicata anche nei casi di dermatite e infezioni fungine. Grazie a questo il pelo viene rigenerato e risulta più forte e brillante.

I prodotti della nuova linea BEAUTY & CARE, grazie alla loro particolare formulazione con olio di Argan, vitamine e sostanze emollienti, regalano morbidezza e lucentezza al manto dell'animale. Senza coloranti, migliorano la qualità strutturale del pelo.

In particolare i prodotti SILVERY, arricchiti di argento colloidale, rappresentano un valido rimedio naturale nelle patologie a componente infiammatoria. L'azione rapida ed efficace di questo prodotto protegge dal prurito e dai problemi batterici.

The products of the ENERGY line, thanks to their composition based on essential oils, boast exceptional antiseptic qualities and deodorants and multiple benefits to rebalance the skin. They regulate sebum production and are effective for illuminate the dull, dull fur and heal the impurities of the oily skin. Useful in cases of malodor problems, they purify with an antimicrobial action, also indicated in cases of dermatitis and fungal infections. Thanks to this the hair is regenerated and is stronger and brighter.

The products of the new BEAUTY & CARE line, thanks to their particular formulation with Argan oil, vitamins and emollient substances give softness and shine to the mantle of the animal. Without dyes, they improve the structural quality of the fur.

In particular SILVERY products, enriched with silver colloidal, they represent a valid natural remedy in pathologies with an inflammatory component. The fast and effective action of this product protects from itching and bacterial problems.



LPV

LORY PROGETTI

DOG BEAUTY&CARE PROFESSIONAL LINE

SHAMPOO PRIMO INTERVENTO

SHAMPOO LINEA ENERGY

NO PARABENI NO SALE NO SLES (SODIUM LAURETH SULFATE)



SHA008

FLACONE DA 1 Lt.

SHAMPOO ALLA LAVANDA
LAVENDER SHAMPOO

SHAMPOO RIEQUILIBRANTE, vanta eccezionali qualità antisettiche e deodoranti, è un naturale repellente contro gli insetti. La lavanda offre molteplici benefici riequilibrando la cute, regolando la produzione di sebo e inoltre combatte vari disturbi quali la seborrea.

Rebalancing shampoo with exceptional antiseptic and deodorant qualities, it is also a natural repellent against insects. Lavender offers many benefits by rebalancing the skin, regulating the production of sebum and it's also recomanded aginst various ailments such as seborrhea.



MASK003

FLACONE DA 500 ML.

MASCHERA AL MELOGRANO
POMEGRANATE MASK

MASCHERA RIGENERANTE, indicata per districare i nodi più difficili. Ha eccezionali qualità deodoranti e antisettiche. Grazie all'accurata scelta dei suoi componenti permette di rendere il pelo più morbido ed elastico, favorendone la pettinabilità.

Regenerating mask, indicated to untangle the most difficult knots. It has exceptional deodorant and antiseptic qualities. Thanks to the careful choice of its components allows to make the hair softer and more elastic, favoring its combing.



SHA009

FLACONE DA 1 Lt.

SHAMPOO AL MELOGRANO
POMEGRANATE SHAMPOO

SHAMPOO RIGENERANTE, vanta eccezionali qualità calmanti e antisettiche. Purifica e combatte l'invecchiamento della cute promuovendo la formazione di nuove cellule dell'epidermide. Grazie alle proprietà antiossidanti risulta efficace per illuminare il pelo opaco e spento e risanare le impurità e la cute grassa. Utile nei casi di piccole ferite per le proprietà emostatiche e antibiotiche, favorendo nel contempo la cicatrizzazione.

Refreshing shampoo, with exceptional soothing and antiseptic qualities. It purifies and fights skin ageing, promoting formation of new epidermis cells. Thanks to its antioxidant properties, it is effective to illuminate the opaque and off hair and to heal impurities and oily skin. Useful in cases of small wounds for hemostats and antibiotic properties, while encouraging scarring.



SHA002

TANICA DA 5 Lt.



ERO001

EROGATORE PER TANICA DA 5 LITRI
5 LITRE TANK DISPENSER

NO PARABENI NO SALE NO SLES
(SODIUM LAURETH SULFATE)

SHAMPOO PRIMO INTERVENTO

SHAMPOO LINEA ENERGY

MASCHERA AL COCCO
COCONUT MASK

MASK004
FLACONE DA 500 ML.



MASCHERA PURIFICANTE, indicata per districare i nodi più difficili. Ha proprietà arricchite con olio essenziale di salvia, possiede proprietà antinfiammatorie e balsamiche riducendo la secrezione eccessiva. Permette di rendere il pelo più morbido ed elastico, favorendone la pettinabilità.

PURIFYING MASK, indicated to untangle the most difficult knots. It has properties enriched with essential oil of sage, has antiinflammatory and balsamic properties reducing excessive secretion. Thanks to the careful choice of its components, it makes the hair softer and more elastic, favoring its combing.

SHA003
TANICA DA 5 Lt.



SHA010
FLACONE DA 1 Lt.



SHAMPOO AL COCCO COCONUT SHAMPOO

SHAMPOO PURIFICANTE agli olii essenziali di Salvia, possiede particolari proprietà antinfiammatorie e balsamiche riducendo la secrezione eccessiva. La proprietà antibatterica risulta efficace anche nei problemi legati al cattivo odore; depurativa e cicatrizzante, ha un azione antimicrobica. Indicata nei casi di dermatite e infezioni fungine.

PURIFYING SHAMPOO with essential oils of sage, it has special anti-inflammatory and balsamic properties to reduce excessive secretion. The antibacterial property is also effective in problems related to bad smells. Purifying and healing, it has an antimicrobial action. Indicated in cases of dermatitis and fungal infections.

MASCHERA AL MUGHETTO
LILY OF THE VALLEY MASK



MASK005
FLACONE DA 500 ML.

Maschera antibatterica, indicata per districare i nodi più difficili. Ha proprietà arricchite con olio essenziale di Tea Tree che possiede proprietà antibatteriche, antifungine e antibiotiche. Permette di rendere il pelo più morbido ed elastico, favorendone la pettinabilità.

ANTIBACTERIAL MASK, indicated to untangle the most difficult knots. It has properties enriched with essential oil of Tea Tree that possesses antibacterial, antifungal and antibiotic properties. Thanks to the careful choice of its components, it makes the hair softer and more elastic, favoring its combing.

SHA004
TANICA DA 5 Lt.



SHA011
FLACONE DA 1 Lt.



SHAMPOO AL MUGHETTO
LILY OF THE VALLEY SHAMPOO

SHAMPOO ANTIBATTERICO all'olio essenziale di Tea Tree, ha potenti virtù antibatteriche e antifungine e viene impiegato anche come antibiotico su piaghe e ferite.

Antibacterial shampoo with Tea Tree essential oil, it has potent antibacterial and anti-fungal virtues and it's also used as an antibiotic on sores and wounds.

SHAMPOO PRIMO INTERVENTO

SHAMPOO LINEA ENERGY

NO PARABENI NO SALE NO SLES (SODIUM LAURETH SULFATE)

MASCHERA MANTI BIANCHI
MASK FOR WHITE MANTLE

MASCHERA SBIANCANTE, indicata per districare i nodi più difficili. Ha proprietà arricchite con olio essenziale di Argan che possiede nutrienti e ammorbidenti. Rende il pelo più morbido ed elastico, favorendone la pettinabilità.

WHITENING MASK, indicated to untangle the most difficult knots. It has properties enriched with essential oil of Argan which possesses nutritious and softening. It makes the hair softer more elastic, favoring its combing.



MASK007
FLACONE DA 500 ML.



SHA005
TANICA DA 5 Lt.



SHA012
FLACONE DA 1 Lt.

SHAMPOO MANTI BIANCHI
SHAMPOO FOR WHITE MANTLE

SHAMPOO SBIANCANTE risolutivo dell'effetto ingiallimento a cui sono soggetti i manti bianchi; la sua particolare formulazione contiene olio di Argan ricco di vitamine e sostanze emollienti, ammorbidenti e protettive aumentando in questo modo la delicatezza sul pelo di questo eccezionale prodotto.

This shampoo is specific to resolve the yellowing effect, which white mantles are subjected; Its special formulation contains Argan oil rich in vitamins and emollient, softening and protective substances. This increase delicacy on the hair of this exceptional product.

MASCHERA RAVVIVANTE
RIVITALIZE MASK

MASCHERA LUCENTEZZA E COLORE, indicata per districare i nodi più difficili. Ha proprietà arricchite con olio essenziale di Ribes che possiede proprietà antinfiammatorie.
Permette di rendere il pelo più morbido ed elastico, favorendone la pettinabilità.



MASK008
FLACONE DA 500 ML.

GLOSS AND COLOR MASK, indicated to untangle the most difficult knots. It has properties enriched with essential oil of Ribes that possesses anti-inflammatory properties. It makes the hair softer and more elastic, favoring its combing.



SHA006
TANICA DA 5 Lt.



SHA013
FLACONE DA 1 Lt.

SHAMPOO RAVVIVANTE RIVITALIZE SHAMPOO

SHAMPOO LUCENTEZZA E COLORE, adatto a tutti i tipi di manto, lo shampoo al RIBES è uno dei trattamenti fitoterapici più conosciuti. Nelle patologie a componente infiammatoria, rappresenta senza dubbio un valido rimedio naturale. Deterge delicatamente rispettando il colore del pelo.

SHAMPOO SHINE AND COLOR, suitable for all types of coat, the CURRANT shampoo is one of the best known phytotherapeutic treatments. In pathologies with an inflammatory component, it undoubtedly represents a valid natural remedy. Gently cleanses respecting the color of the hair.

NO PARABENI NO SALE NO SLES
(SODIUM LAURETH SULFATE)

SHAMPOO PRIMO INTERVENTO

SHAMPOO LINEA ENERGY

MASCHERA MANTI NERI
MASK FOR BLACK MANTLE

MASCHERA LUCENTEZZA E COLORE, indicata per districare i nodi più difficili. Ha proprietà arricchite con olio essenziale di argan e ribes che possiedono proprietà nutrienti e antinfiammatorie. Permette di rendere il pelo più morbido ed elastico, favorendone la pettinabilità.

GLOSS AND COLOR MASK, indicated to untangle the most difficult knots. It has properties enriched with essential oil of argan and currant that possess nourishing and anti-inflammatory properties. It makes the hair softer and more elastic, favoring its combing.



MASK009
FLACONE DA 500 ML.

MASCHERA FIORDILATTE
MILK FLOWER MASK

Maschera ultra delicata, indicata per districare i nodi più difficili. Permette di proteggere la cute dei più delicati, rendere il pelo più morbido, forte e sano, favorendone la pettinabilità.

ULTRA DELICATE MASK, suitable for untangling the most difficult knots. Thanks to the careful choice of its components allows to protect the skin of the most delicate, make the hair softer, stronger and healthier, favoring its combing.



MASK010
FLACONE DA 500 ML.



SHA016
TANICA DA 5 Lt.

SHA015
FLACONE DA 1 Lt.

SHAMPOO MANTI NERI
SHAMPOO FOR BLACK MANTLE

SHAMPOO LUCENTEZZA E COLORE, adatto per manti marroni e neri, lo shampoo al RIBES è uno dei trattamenti fitoterapici. Nelle patologie a componente infiammatoria e antistaminiche, sia a livello cutaneo che delle vie respiratorie, rappresenta un valido rimedio naturale.

SHINE AND COLOR, suitable for brown and black coats, ribes shampoo is one of the herbal treatments. In diseases with an inflammatory and antihistamine component, both in the skin and in the respiratory tract, it is a valid natural remedy.



SHA007
TANICA DA 5 Lt.

SHA014
FLACONE DA 1 Lt.

SHAMPOO AL FIOR DI LATTE
MILK FLOWER SHAMPOO

SHAMPOO ULTRA DELICATO studiato per proteggere la cute dei più delicati, anche soggetti con problemi dermatologici e in particolare è indicato per la cura dei più piccoli che non avendo ancora sviluppato totalmente le capacità di difesa, hanno bisogno di essere detersi con un prodotto dalla forte azione idratante e protettiva.

ULTRA DELICATE SHAMPOO to protect delicate skins, even subjects with dermatological problems and in particular it is indicated for the care of puppies who have not developed totally defense capabilities yet, because they need to be cleaned with a strong moisturizing and protective action product.

PRODOTTI AD USO SPECIFICO

SPECIFIC LINE ENERGY

NO PARABENI NO SALE NO SLES (SODIUM LAURETH SULFATE)

DIS001
FLACONE DA 250 ml



DISTRICANTE BIFASICO "DISTRÌ"
BIPHASIC DETANGLING "DISTRÌ"

PRODOTTO RISTRUTTURANTE ideato e creato con due gruppi di elementi al suo interno che hanno proprietà ammorbidenti e districanti.

Product conceived and created with two groups of elements inside, which have restructuring, softening and detangling properties.

ARG001
FLACONE DA 100 ml



OLIO PURE ARGAN
PURE ARGAN OIL

OLIO IDRATANTE particolarmente apprezzato per le sue proprietà antiossidanti. Tradizionalmente, l'olio di argan è conosciuto per le sue proprietà cardio protettive e per il trattamento di infezioni della pelle. Il pelo dell'animale sarà ancora più lucente e brillante.

Moisturizing oil particularly appreciated for its antioxidant properties. Traditionally, argan oil is known for its cardio-protective properties and for the treatment of skin infections. The animal's fur will be even more shiny and brilliant.

PROF001
FLACONE DA 100 ml



PROFUMO "BEAUTY CLEAN"

Profumazione consistente e duratura con FRAGRANZA CLEAN RINFRESCANTE, ideale sia per lui che per lei. Essenze fresche e delicate non disturberà l'olfatto del vostro animale.

Consistent and lasting fragrance with refreshing clean fragrance, ideal for both him and her. Fresh and delicate essences, it will not disturb your pet's sense of smell.



CLIP001

GEL "EMO GEL"

Gel emostatico 100 ml.
Hemostatic gel 100 ml.

MOU001
FLACONE DA 200 ml



MOUSSE

Usata dopo lo shampoo a pelo umido, è il prodotto ideale per chi desidera ottenere una elevata morbidezza del manto dell'animale. Grazie anche alla sua proprietà idratante permette di ottenere un manto più setoso e leggero.

Used after wet hair shampoo, it is the ideal product for those who want to achieve a high softness of the coat of the animal. Thanks to its moisturizing properties it allows to obtain a more silky and light coat.

MASK006
FLACONE DA 1 Kg



COTTON FLOWER MASK

MASCHERA AI FIORI DI COTONE districante emoliente, non appesantisce il pelo e ne ristabilisce la morbidezza.

MASK WITH COTTON FLOWERS detangling emollient, non it weighs down the hair and does it restores softness.

MASK001
FLACONE DA 0.5 Kg



PET MASK

MASCHERA ELASTICIZZANTE indicata per districare i nodi più difficili. Permette di rendere il pelo più morbido ed elastico, favorendone la pettinabilità. Dopo il trattamento, il manto risulterà ancora più morbido e lucido.

This mask is indicated to untangle the most difficult knots. Thanks to the careful choice of its components allows to make the hair softer and more elastic, encouraging combing.

PRODOTTI AD USO SPECIFICO

SPECIFIC LINE ENERGY



OCC001

FLACONE DA 250 ml

LOZIONE PULISCI OCCHI
EYES CARE LOTION

LOZIONE NATURALE per la pulizia efficace degli occhi di cani e gatti efficace contro impurità, secrezioni e macchie di lacrime con capacità lenitive, aiuta a proteggere l'occhio da secchezza e irritazione. Privo di fragranze e coloranti.

LOTION for the effective cleaning of the eyes of dogs and cats effective against impurities, secretions and stains of tears with soothing abilities, helps to protect the eye from dryness and irritation.



ORE001

FLACONE DA 250 ml

LOZIONE PULISCI ORECCHIE
EARS CARE LOTION

LOZIONE NATURALE con base di olii vegetali per la pulizia efficace delle orecchie di cani e gatti. Rafforza l'equilibrio naturale del film idrolipidico e ne previene batteri e arrossamenti. Privo di alcol, conservanti e ingredienti irritanti.

NATURAL LOTION based on vegetable oils for the effective cleaning of the ears of dogs and cats. Strengthens the natural balance of the hydrolipidic film and prevents bacteria and redness. Free from alcohol, preservatives and other irritant ingredients.

SHAMPOO e LOZIONE THERAPY

EFFETTO THERAPY:

Lo shampoo bbinato alla lozione prelavaggio ha un particolare effetto curativo: se entrambi vengono utilizzati nella vasca SPA, l'ozono sprigionato durante il trattamento aumenta l'efficacia dei principi attivi presenti nei prodotti.



La **SPA SYSTEM IDRO E OZONO DOGS** trasforma l'ossigeno dell'aria aggiungendo a questo una molecola e dando origine all'ozono. O2 +O=O3. L'ossigeno immesso nella vasca esce dal tappeto sotto forma di milioni di bollicine; a contatto con l'acqua si scompone di nuovo in aria normale e in "ossigeno nascente"(O), che si "aggrega" a tutto ciò che è immerso in acqua, apportando salutari benefici.I vantaggi sono: migliore ossigenazione del sangue, migliore pulizia della pelle, l'eliminazione di scorie e tossine e riduzione di problemi dermatologici.

TRATTAMENTO SPA CURATIVO

ENERGY THERAPY LINE

NO PARABENI NO SALE NO SLES (SODIUM LAURETH SULFATE)



DIV001

FLACONE DA 1 Lt.

SHAMPOO "THERAPY"

TRATTAMENTO SPA naturale ed efficace che ridona al manto colore e lucentezza rendendo il pelo soffice, facilitando lo scioglimento di nodi e prevenendone la formazione. Antibatterico e dermatologicamente testato allevia pruriti e arrossamenti.

Natural and effective treatment that gives color and gloss to the coat, making it soft, helping the melting of knots and preventing formation. Antibacterial and dermatologically tested relieves itching and redness.



LOZ001

FLACONE DA 250 ml

LOZIONE PRELAVAGGIO "THERAPY"
PRE-WASH "THERAPY" LOTION

Questa lozione prelavaggio viene usata per la pulizia e l'igiene profonda ed è indicata per tutte le anomalie e impurità della sulla cute.

This pre-wash lotion is used for cleaning and deep hygiene and is indicated for all anomalies and impurities of the skin.

PRODOTTI AD USO SPECIFICO

BEAUTY&CARE LINE

NO PARABENI NO SALE NO SLES (SODIUM LAURETH SULFATE)



RIDUCE L'EFFETTO CRESPO
REDUCES THE CREAM EFFECT

OIL003

FLACONE DA 1 Lt.

OLIO LISCIANTE STIRANTE "SMOOTH"
SMOOTHING STRAIGHTENING OIL

RIPARA MANTI SECCHI E DANNEGGIATI RENDENDOLI MORBIDI E SETOSI.
La composizione oleosa contiene tutte le proprietà necessarie per la cura dei peli e manti lunghi. La sua formula è stata studiata appositamente per rimuovere l'elettricità statica e per facilitare il processo districante mediante un effetto lisciante.

REPAIRS DRY AND DAMAGED COATS, MAKING THEM SOFT AND SILKY. The oily composition contains all the properties necessary for the care of long hair and coats. Its formula has been specifically designed to remove static electricity and to facilitate the detangling process through a smoothing effect.



OIL004

FLACONE DA 1 Lt.

OIL NON OIL "PREWASH"

TRATTAMENTO PREPARATORIO SGRASSANTE, deterge e ravviva tutti i tipi di pelo. Utilizzato prima dello shampoo ha un potere sgrassante che facilita la pulizia profonda di tutte le impurità. Utilizzato in abbinamento alla maschera COTTONFLOWER riduce il tempo dedicato al trattamento anticrespo.

PREPARATORY DEGREASING TREATMENT, cleanses and revives all types of hair. Used before shampooing, it has a degreasing power that facilitates deep cleaning of all impurities. Used in combination with the COTTONFLOWER mask, it reduces the time spent on anti-frizz treatment.

AZIONE ANTIBIOTICA
E ANTIBATTERICA
ANTIBIOTIC ACTION
AND ANTIBACTERIAL

SILVER001

FLACONE DA 1 Lt.



SHAMPOO "SILVERY" CON ARGENTO COLLOIDALE
"SILVERY" SHAMPOO WITH COLLOIDAL SILVER

Shampoo dalle proprietà antibatteriche, antivirali e antifungine. Prima dell'avvento degli antibiotici, l'argento colloidale, veniva largamente impiegato nel trattamento delle più svariate infezioni, sia per via esterna che per via interna. Rende il pelo e la cute idratati, ed è anche impiegato per varie patologie dermatologiche.

Shampoo with antibacterial, antiviral and antifungal properties. Before the advent of antibiotics, colloidal silver was widely used in the treatment of various infections, both externally and internally. It makes the hair and skin hydrated, and is also used for various dermatological diseases.



SILVER002

PRODOTTO PRONTO ALL'USO

TANICA DA 5 lt.

L'argento colloidale è un colloide prodotto attraverso elettrolisi. Dagli elettrodi si scindono particelle d'argento finissime (non solubili in acqua) e ioni di argento carichi positivamente (Ag+) che, a differenza delle prime, si scioglieranno in acqua dando origine ad una soluzione ionica d'argento. Le particelle ioniche positive danno il nome al prodotto e lo rendono attivo contro virus e batteri. La composizione molecolare dell'argento colloidale fa sì che, a contatto con esso, qualsiasi organismo come batteri, funghi e virus, è destinato a morire nel giro di pochi istanti, poiché la sua respirazione viene bloccata e le sue membrane cellulari scomposte. Il suo ampio utilizzo nella medicina cinese, in quella egizia, romana e persiana hanno reso l'argento colloidale un rimedio universale, così come oggi lo conosciamo. Questa sostanza è inodore, atossica ed insapore; è molto delicato e innocuo quando viene applicato sulla pelle in quanto non brucia e non provoca irritazione.



AROMA GOLD

FLACONE DA 500 ml

OLIO FRAGRANZA GOLD
GOLD FRAGRANCE OIL

Aroma accattivante che crea un'atmosfera lussuosa, si apre con un'armoniosa miscela di nettarina, limone e bergamotto, conferendo un'introduzione fresca e fruttata. Il cuore rivela un delicato bouquet di petali di orchidea vellutata, violetta e rosa, aggiungendo un'eleganza floreale.

Attractive aroma that creates a luxurious atmosphere, opens with a harmonious blend of nectarine, lemon and bergamot, giving a fresh and fruity introduction. The heart reveals a delicate bouquet of velvety orchid petals, violet and pink, adding a floral elegance.



AROMA EVENT

FLACONE DA 500 ml

OLIO FRAGRANZA EVENT
EVENT FRAGRANCE OIL

Una miscela accattivante studiata per risvegliare i sensi e valorizzare qualsiasi spazio. Con un armonioso equilibrio di note brillanti e fresche e sfumature ricche e calde, questo olio profumato di alta qualità crea un'atmosfera sofisticata e invitante ovunque venga utilizzato.

An eye-catching blend designed to awaken the senses and enhance any space. With a harmonious balance of bright, fresh notes and rich, warm nuances, this high-quality fragrance oil creates a sophisticated and inviting atmosphere wherever it is used.



AROMA SENSE

FLACONE DA 500 ml

OLIO FRAGRANZA SENSE
SENSE FRAGRANCE OIL

Progettato per esaltare il tuo spazio con una freschezza raffinata, è pensato per chi apprezza un aroma di alta qualità e di lunga durata. Le note aromatiche creano un perfetto equilibrio tra freschezza, note floreali e calore, aggiungendo un tocco di lusso a qualsiasi ambiente.

Designed to enhance your space with refined freshness, it is designed for those who appreciate a high-quality, long-lasting aroma. The aromatic notes create a perfect balance between freshness, floral notes and warmth, adding a touch of luxury to any environment.



AROMA WHITE TEA

FLACONE DA 500 ml

OLIO FRAGRANZA TE BIANCO
WHITE TEA FRAGRANCE OIL

L'olio aromatico di tè bianco è un olio profumato delicato e calmante che cattura il profumo leggero e rilassante del tè bianco. E' perfetto per creare un'atmosfera rilassante e tranquilla, ideale per chi cerca un profumo delicato e rinfrescante.

Aromatic White Tea Oil is a delicate, calming fragrance oil that captures the light, soothing scent of white tea. E' perfect for creating a relaxing and tranquil atmosphere, ideal for those looking for a delicate and refreshing scent.

PROFUMATORI AMBIENTE

AMBIENT SCENT

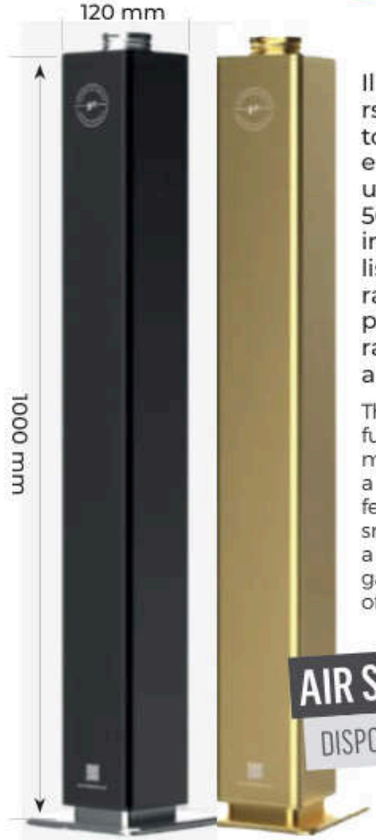

Il diffusore di aromi Airslim Pro è caratterizzato da un design raffinato e minimalista, supporta un flacone di ricarica da 500 ml, perfettamente integrato nel suo corpo liscio e curvo con finitura superiore in acciaio per un look elegante e raffinato. Realizzato in alluminio anodizzato.

The Airslim Pro aroma diffuser features a refined and minimalist design, supports a 500ml refill bottle, perfectly integrated into its smooth, curved body with a steel top finish for an elegant and refined look. Made of anodized aluminum.

AIR SLIM PRO DUFFUSER

DISPONIBILE VERSIONE NERO E ORO



Potente diffusore di aromi in resistente plastica ABS, crea un'atmosfera aromatica deliziosa e invitante.

Powerful aroma diffuser made of durable ABS plastic, it creates a delicious and inviting aromatic atmosphere.

MINI SCENT DIFFUSER

POWER 15 W - 1000 ML CAPACITY

TAGLIANODI E STRIPPING
STRIPPING RAKES AND KNIVES

PETTINI E CARDATORI
COMBS AND BRUSHES

TOSATRICI
CLIPPERS

ACCESSORI
ACCESSORIES



LORY PROGETTI

PRODOTTI PROFESSIONALI PER TOELETTATURA

GROOMING PROFESSIONAL LINE

STRIPPING RAKES AND KNIVES

TAGLIANODI E STRIPPING



STRIP001

SET DI COLTELLI DA TAGLIO

Coltello con manico in legno per stripping.
Set da 4 pezzi inclusi denti extra fine, fini, medi e grossolani.

STRIPPING KNIFE

Knife with wooden handle for stripping.
Set of 4 pieces including teeth extra fine, fine, medium and coarse.



STRIP002

SET 4 COLTELLI CON MANICI IN PLASTICA

Coltelli da spellatura a mano

HAND STRIPPING KNIVES



TAGLIANODI CON MANICO IN LEGNO

WOODEN HANDLE RAKES

- **TAGL004** — 8 LAME BLADES
- **TAGL005** — 12 LAME BLADES
- **TAGL006** — 16 LAME BLADES
- **TAGL007** — 18 LAME BLADES
- **TAGL008** — 24 LAME BLADES



PET004

PETTINI PER PULCI

Pettine con denti in acciaio per estrarre le pulci dai cani.
Manico in plastica.

FLEAS COMB

Comb with steel teeth to extract fleas from dogs. Plastic handle.

PETTINI E CARDATORI

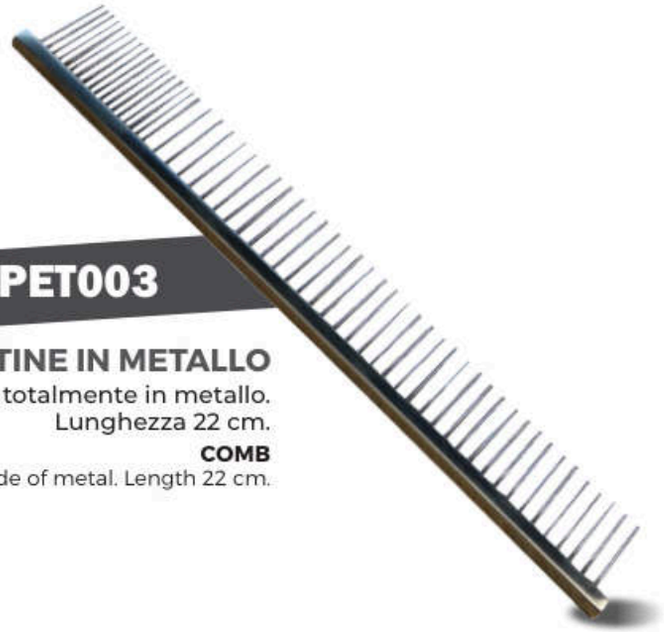

PET003

PETTINE IN METALLO
Realizzato totalmente in metallo.
Lunghezza 22 cm.

COMB
Made of metal. Length 22 cm.



PET001

PETTINE
Manico in legno.
Lunghezza 17,5 cm. A 21 denti.

COMB
Wooden handle. Length 17,5 cm.
With 21 theeth.



PET002

PETTINE
Manico in legno.
Lunghezza 20 cm. A 40 denti.

COMB
Wooden handle. Length 20 cm.
With 40 theeth.

COMBS AND BRUSHES

PETTINI E CARDATORI



CARD001

CARDATORE PICCOLO

Manico in legno.
Dimensioni: 6x4,5 cm

SLICKER BRUSH SMALL
Wooden handle.
Dimensions: 6x4,5 cm



CARD002

CARDATORE MEDIO

Manico in legno.
Dimensioni: 8,5x4,5 cm

SLICKER BRUSH MEDIUM
Wooden handle.
Dimensions: 8,5x4,5 cm



CARD004

CARDATORE XL

Manico in legno.
Dimensioni: 12x7,5 cm

SLICKER BRUSH XL
Wooden handle.
Dimensions: 12x7,5 cm



CARD007

CARDATORE ROMPINODI PICCOLO

Manico in legno. Dimensioni: 6x4,5 cm

BREAK KNOTS SLICKER BRUSH SMALL
Wooden handle. Dimensions: 6x4,5 cm



CARD005

CARDATORE ROMPINODI

Manico e struttura in legno.
Dimensioni: 11,5x5,5 cm

BREAK KNOTS SLICKER BRUSH
Made entirely of wood. Dimensions:
11,7x5,5 cm



CARD006

CARDATORE ROMPINODI GRANDE

Manico e struttura in legno.
Dimensioni: 11,5x7,5 cm

BREAK KNOTS SLICKER BRUSH BIG
Made entirely of wood.
Dimensions: 11,7x7,5 cm

PETTINI E CARDATORI



SPAZ001

SPAZZOLA IN SETOLA E NYLON

Realizzata in legno, con aghi in setole e aghi in nylon.

BRISTLE/NYLON BRUSH
Made of wood, with bristle needles and nylon needles.



CARD003

CARDATORE GRANDE

Manico e struttura in legno.
Dimensioni: 11,5x7,5 cm

SLICKER BRUSH MEDIUM
Made entirely of wood.
Dimensions: 11,5x7,5 cm

CLIPPERS

TOSATORI

TOS006



TOSATRICE HEINIGER CON CAVO DI ALIMENTAZIONE

Per professionisti, motore potente e silenzioso 35W. Compatibile con testine Oster. Confezione completa di testina size 10, olio lubrificante, pennello per pulizia e manuale di istruzione.

"HEINIGER" CLIPPER WITH POWER WIRE

For professionals, powerful and silent engine 35W. Compatible with Oster heads. Complete package of size 10 head, lubricant oil, cleaning brush and instruction manual.

TOS007



TOSATRICE HEINIGER A BATTERIA

Versione a batteria della TOS005 Heiniger. Completo di testina size 10. Con due batterie.

"HEINIGER" CLIPPER WITH BATTERY
Battery version of the TOS005 Heiniger. Equipped with size 10 head. With two batteries.



TOS010

TOSATRICE "OSTER A5" CON CAVO DI ALIMENTAZIONE

Tosatrice a 2 velocità. Per professionisti, motore potente e silenzioso 45W. Confezione completa di testina, olio lubrificante, pennello per pulizia e manuale di istruzione.

2 speed clipper. For professionals, powerful and silent engine 45W. Complete package of head, lubricant oil, cleaning brush and instruction manual.



TOS011

TOSATRICE "OSTER A6" CON CAVO DI ALIMENTAZIONE

Tosatrice a 3 velocità. Per professionisti, motore potente e silenzioso. Confezione completa olio lubrificante, pennello per pulizia e manuale di istruzione.
Senza testina.

3 speed clipper. For professionals, powerful and silent engine. Complete package of lubricant oil, cleaning brush and instruction manual.
Without head.



TOS004

TOSATRICE AESCULAP "AKKURATA"

Tosatrice a batteria. Confezione completa di testina, 5 pettini a innesto, pennello per pulizia, unità di carica, olio lubrificante, istruzioni per l'uso.

Battery Clipper. Complete package of head, 5 push-in combs, cleaning brush, charge unit, lubricating oil, instructions for use.



TOS004

TOSATRICE AESCULAP "EXACTA"

Tosatrice a batteria. Confezione completa di testina, 5 pettini a innesto, pennello per pulizia, unità di carica, olio lubrificante, istruzioni per l'uso. Ideale per rifiniture in zone delicate e per preparare il paziente prima dell'operazione.

Battery Clipper. Complete package of head, 5 push-in combs, cleaning brush, charge unit, lubricating oil, instructions for use. Ideal for finishing in delicate areas and for preparing the patient before the operation.

CLIPPERS HEADS

TESTINE PER TOSATORI

TESTINE OSTER COMPATIBILI CON AESCULAP PER FAVORITA 5 ED HEINIGER, ANDIS E MOSER

"OSTER" HEADS COMPATIBLE WITH AESCULAP FOR "FAVORITA 5" AND "HEINIGER"



TES001 Size 50 - 0,2 mm
TES003 Size 30 - 0,5 mm
TES004 Size 15 - 1,2 mm
TES005 Size 10 - 1,6 mm
TES006 Size 8 1/2 - 2,8 mm
TES007 Size 7F - 3,2 mm
TES008 Size 7 - 3,2 mm
TES009 Size 5F - 6,3 mm
TES010 Size 5 - 6,3 mm
TES011 Size 4F - 9,5 mm
TES012 Size 4 - 9,5 mm
TES013 Size 3F - 13 mm
TES014 Size 3 - 13 mm
TES015 Size 5/8 - 0,8 mm
TES016 Size 7/8 - 0,8 mm

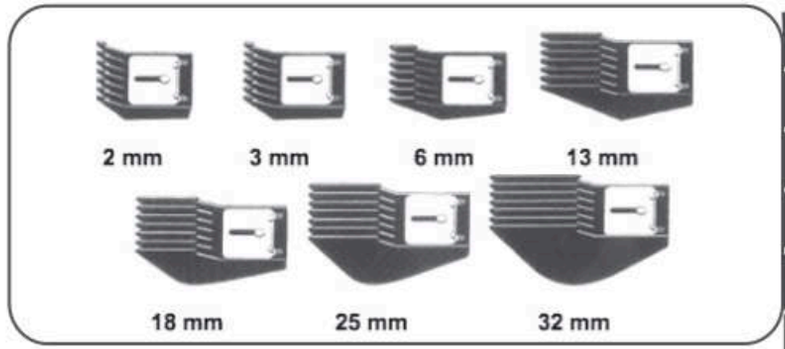

RIA001 Size 2 mm
RIA002 Size 3 mm
RIA003 Size 6 mm
RIA004 Size 13 mm
RIA005 Size 18 mm
RIA006 Size 25 mm
RIA007 Size 32 mm

SPRAY001

SPRAY LUBRIFICANTE

Spray lubrificante per testine da tosatrice

LUBRICATING SPRAY

Lubricating spray for clipper heads



ACCESSORIES
ACCESSORI

UNG001

TAGLIAUNGHIE
NAIL CLIPPER



POM001

PIETRA POMICE
POMICE STONE



GES001

BLOCCHETTO DI GESSO
PLASTER BLOCK



PIN002

PINZE KLEMMER INOX
Per tagliare i peli dell'orecchio
Stainless klemmer pliers To cut ear hairs



DITA001

DITALE IN GOMMA
RUBBER THIMBLE



ELAS001



ELASTICI PER PELO
Disponibili in pacchetti singolo mono o multi colore.
HAIR ELASTIC
Available in single color or multi-color packages.

UNG002

TAGLIAUNGHIE
NAIL CLIPPER



FORBICI DA TOELETTATURA
GROOMING SCISSORS

FORBICI SFOLTITRICI
THINNING SCISSORS

FORBICI LAMA STRETTA E LARGA
NARROW AND WIDE BLADE SCISSORS

FORBICI LAMA DRITTA E CURVA
STRAIGHT AND CURVED BLADE SCISSORS

ACCESSORI
ACCESSORIES

LORY PROGETTI

PRODOTTI PROFESSIONALI PER TOELETTATURA



FORBICI SCISSORS

GROOMING SCISSORS

FORBICI DA TOELETTATURA



FOR015

FORBICE DA TOELETTATURA LAMA LARGA

Forbice in acciaio inox 440C.
Dimensioni: 21,5 cm

Scissor in 440C stainless steel.
Dimensions: 21,5 cm

FOR009

FORBICE DA TOELETTATURA LAMA STRETTA

Forbice in acciaio inox 440C.
Verniciata a polvere.
Dimensioni: 18 cm.

Scissor in 440C stainless steel.
Powder coated. Dim.: 18 cm.

FOR010

FORBICE DA TOELETTATURA LAMA STRETTA DRITTA

Forbice in acciaio inox 440C.
Verniciate a polvere.
Dimensioni: 18

Scissor in 440C stainless steel.
Powder coated. Dimensions: 18 cm

FOR011

FORBICE DA TOELETTATURA LAMA STRETTA

Forbice in acciaio inox 440C.
La forma affusolata offre una presa molto piacevole.
Dimensioni: 22,5 cm

Shaving scissor in 440C stainless steel. The fused shape offers a very pleasant grip.Dimensions: 22.5 cm

FOR024

FORBICE LAMA DRITTA

Forbice in acciaio inox 440 C.
Lama dritta. Forma moderna.
Lunghezza 15,5 cm.

Stainless steel shears 440 C.
Straight blade.
Modern shape. Length 15,5 cm.

GROOMING SCISSORS

FORBICI DA TOELETTATURA



FOR018

FORBICE LAMA DRITTA

Forbice in acciaio inox 440C a lama dritta. Dimensioni: 19 cm

Stainless steel 440C straight blade scissors. Dimensions: 19 cm

FOR014

FORBICE LAMA DRITTA

Forbice in acciaio inox 440C a lama dritta. Dimensioni: 21,5 cm

Stainless steel 440C straight blade scissors. Dimensions: 21,5 cm

FOR013

FORBICE LAMA CURVA

Forbice in acciaio inox 440C a lama curva. Dimensioni: 19 cm

440C stainless steel scissor with curved blade. Dimensions: 19 cm

FOR012

FORBICE DA TOELETTATURA LAMA CURVA

Forbice in acciaio inox 440C. Lama dritta dimensione: 22 cm

Scissor in 440C stainless steel. Dimensions: 22 cm

FOR016

FORBICE LAMA CURVA

Forbice in acciaio inox 440C a lama curva. Dimensioni: 21,5 cm

440C stainless steel scissor with curved blade. Dimensions: 21,5 cm

FOR022

FORBICE DA TOELETTATURA

Forbice in acciaio inox 440C. La forma affusolata offre una presa molto piacevole. Dimensioni: 23 cm

Shaving scissor in 440C stainless steel. The fused shape offers a very pleasant grip. Dimensions: 23 cm

THINNING SCISSORS

FORBICI SFOLTITRICI



FOR025

FORBICE SFOLTITRICE

Forbice sfoltitrice in acciaio inox 440 C. Lama dentata a 43 denti. Forma moderna.
Lunghezza 19,5 cm.

Thinning grooming scissors in 440 C stainless steel. 43 tooth toothed blade. Modern form. Length 19,5 cm.

FOR026

FORBICE SFOLTITRICE

Forbice sfoltitrice in acciaio inox 440 C. Lama dentata a 41 denti. Forma moderna.
Lunghezza 21,5 cm.

Thinning grooming scissors in 440 C stainless steel. 41 tooth toothed blade. Modern form.
Length 21,5 cm.

FOR020

FORBICE SFOLTITRICE

Forbice sfoltitrice in acciaio inox 440 C. Lama dentata a 33 denti. Forma moderna. Lunghezza 17 cm.

Thinning grooming scissors in 440 C stainless steel. Toothed blade with 33 teeth. Modern shape. Length 17 cm.

FOR017

FORBICE DENTELLATA LAMA SINGOLA

Forbice in acciaio inox 440C sfoltitrice.
Dimensioni: 19,5 cm

Stainless steel shears 440C thinner.
Dimensions: 19,5 cm

FOR019

FORBICE SFOLTITRICE

Forbice sfoltitrice in acciaio inox 440 C. Lama dentata a 25 denti.
Forma moderna.
Lunghezza 22 cm.

Thinning grooming scissors in 440 C stainless steel. 25 tooth toothed blade. Modern form. Length 22 cm.

FOR023

FORBICINE DA TOELETTATURA

Forbicine in acciaio inox con punta stondata, lunghezza 11,5 cm.

Made of stainless steel with rounded blade edges.
Length 11,5 cm.

ACCESSORIES
ACCESSORI



ACCFOR001

SET AFFILATORI PER FORBICI

Dimensioni: 6mm, 8mm, 13mm

SHARPENER SET FOR SCISSORS

Dimensions: 6mm, 8mm, 13mm.



ACCFOR002

PORTA ACCESSORI

Sacca a vista porta attrezzi.
Realizzato in pelle.

ACCESSORIES HOLDER

Exposed tool bag.
Made of leather.

COATS FOR GROOMERS
CAMICI DA TOELETTATURA





CAM001

Maglia resistenza all'acqua, con zip e tasca.
Taglie: S, M, L, XL, 2XL

Water-resistant sweater, with zip and pocket.
Sizes: S, M, L, XL, 2XL

CAM002

Scamiciato resistente all'acqua, con bottoni e due tasche.
Taglia: S, M, L, XL, 2XL

Water resistant pinafore, with buttons and two pockets.
Size: S, M, L, XL, 2XL

VASCHE ELETTRICHE
ELECTRIC TUBS

VASCHE PROFESSIONALI
PROFESSIONAL TUBS

VASCHE SPA
SPA TUBS

ACCESSORI VASCHE
TUBS ACCESSORIES

LORY PROGETTI

PRODOTTI PROFESSIONALI PER TOELETTATURA



VASCHE TUBS

TUBS
VASCHE

QUESTE VASCHE VENGONO FORNITE SENZA MISCELATORE art. MI001
THESE TUBS ARE SUPPLIED WITHOUT MIXER art. MI001



VAPET001 VASCA ELETTRICA mod. GIADA INOX

Con sportello frontale per facilitare la salita di cani di grossa taglia. Realizzata in acciaio inox Aisi 304 con finituraS/B. La vasca è dotata di scarico con doppio filtro per la raccolta dei peli. Predisposta per il fissaggio a muro, dotata di piedini livellatori regolabili in altezza. N.3 ganci per legare l'animale.
Dimensioni: L146xP65,5xHmin. sportello aperto/chiuso 31/62 cm
Hmax. sportello chiuso 120 cm - Profondità vasca 38 cm.
Posizionamento scarico da DX verso SX 45 cm

"GIADA INOX" ELECTRIC TUB
With front door to facilitate access of large dogs. Made of Type Aisi 304 stainless steel with S/B finishing. The tub includes a double-filter drain to trap hair. Ready for wall mounting, includes height-adjustable feet. No.3 hooks to tie the animal.
Dimensions: W146xD65.5xHmin door open/closed 31/62 cm
Hmax closed door 120 cm - Bath tub depth: 38cm. Drain positioning from R to L: 45cm.

VASCA ELETTRICA mod. GIADA INOX P50 VAPET002

Versione con profondità 50 cm del modello VAPET001. Con sportello frontale per facilitare la salita di cani di grossa taglia. Realizzata in acciaio inox Aisi 304 con finituraS/B. La vasca è dotata di scarico con doppio filtro per la raccolta dei peli.
Predisposta per il fissaggio a muro, dotata di piedini livellatori regolabili in altezza. N.3 ganci per legare l'animale. Optional: kit di fissaggio a parete con guide scorrevoli.
Dim.: L146xP65,5xHmin. sportello aperto/chiuso 32/62cm
Hmax. sportello chiuso 120 cm - Profondità vasca 50 cm.
Posizionamento scarico da DX verso SX 45 cm

"GIADA INOX P50" ELECTRIC TUB
50 cm deep version of the VAPET001 model. With front door to facilitate access of large dogs.
Made of Type Aisi 304 stainless steel with S/B finishing. The tub includes a double-filter drain to trap hair. Ready for wall mounting, includes height-adjustable feet. No.3 hooks to tie the animal.
Dimensions: W146xD65.5xHmin door open/closed 32/62 cm - Hmax closed door 120 cm
Bath tub depth: 50 cm. Drain positioning from R to L: 45cm.





VAPET003 VASCA ELETTRICA mod. GIADA WHITE

Con sportello frontale per facilitare la salita di cani di grossa taglia. Realizzata in acciaio inox Aisi 304 con finituraS/B. La vasca è dotata di scarico con doppio filtro per la raccolta dei peli. Predisposta per il fissaggio a muro, dotata di piedini livellatori regolabili in altezza. N.3 ganci per legare l'animale.
Dimensioni: L146xP65,5xHmin. sportello aperto/chiuso 31/62 cm Hmax. sportello chiuso 120 cm - Profondità vasca 38 cm.
Posizionamento scarico da DX verso SX 45 cm

"GIADA WHITE" ELECTRIC TUB
With front door to facilitate access of large dogs. Made of Type Aisi 304 stainless steel with S/B finishing. The tub includes a double-filter drain to trap hair. Ready for wall mounting, includes height-adjustable feet. No.3 hooks to tie the animal. Dimensions: W146xD65,5xHmin door open/closed 31/62 cm - Hmax closed door 120 cm Bath tub depth: 38cm. Drain positioning from R to L: 45cm

VASCA ELETTRICA mod. GIADA WHITE P50 VAPET004

Versione con profondità 50 cm del modello VAPET003. Con sportello frontale per facilitare la salita di cani di grossa taglia. Realizzata in acciaio inox Aisi 304 con finituraS/B. La vasca è dotata di scarico con doppio filtro per la raccolta dei peli. Predisposta per il fissaggio a muro, dotata di piedini livellatori regolabili in altezza. N.3 ganci per legare l'animale. Optional: kit di fissaggio a parete con guide scorrevoli. Dim.: L146xP65,5xHmin. sportello aperto/chiuso 32/62cm - Hmax. sportello chiuso 120 cm -
Profondità vasca 50 cm. Posizionamento scarico da DX verso SX 45 cm

"GIADA WHITE P50" ELECTRIC TUB
50 cm deep version of the VAPET003 model. With front door to facilitate access of large dogs. Made of Type Aisi 304 stainless steel with S/B finishing. The tub includes a double-filter drain to trap hair. Ready for wall mounting, includes height-adjustable feet. No.3 hooks to tie the animal.Dimensions: W146xD65.5xHmin door open/closed 32/62 cm - Hmax closed door 120 cm
Bath tub depth: 50 cm. Drain positioning from R to L: 45cm.



TUBS
VASCHE

QUESTE VASCHE VENGONO FORNITE SENZA MISCELATORE art. MI001
THESE TUBS ARE SUPPLIED WITHOUT MIXER art. MI001



VAPET017

VASCA PROFESSIONALE mod. AURY

Con sportello frontale per facilitare la salita di cani di grossa taglia. Realizzata in acciaio inox Aisi 304 con finituraS/B.
La vasca è dotata di scarico con doppio filtro per la raccolta dei peli. Predisposta per il fissaggio a muro, piedini livellatori regolabili in altezza. 3 ganci per legare l'animale.
Dimensioni: L130xP65,5xHmin.
sportello aperto/chiuso 59/90,5 cm - Profondità vasca 38 cm.
Posizionamento scarico da DX verso SX 45 cm

PROFESSIONAL TUBS MOD. AURY
With front door to facilitate access of large dogs.
Made of Type Aisi 304 stainless steel with S/B finishing.
The tub includes a double-filter drain to trap hair.
Ready for wall mounting, includes height-adjustable feet.
No.3 hooks to tie the animal.
Dimensions: W130xD65,5xHmin door open/closed 59/90,5 cm
Bath tub depth: 38cm. Drain positioning from R to L: 45cm.



VAPET018

VASCA PROFESSIONALE mod. AURY P50

Con sportello frontale per facilitare la salita di cani di grossa taglia. Realizzata in acciaio inox Aisi 304 con finituraS/B.
La vasca è dotata di scarico con doppio filtro per la raccolta dei peli. Predisposta per il fissaggio a muro, dotata di piedini livellatori regolabili in altezza. N.3 ganci per legare l'animale.
Dimensioni: L130xP65,5xHmin.
sportello aperto/chiuso 59/90,5 cm - Profondità vasca 50 cm.
Posizionamento scarico da DX verso SX 45 cm

PROFESSIONAL TUBS MOD. AURY
With front door to facilitate access of large dogs.
Made of Type Aisi 304 stainless steel with S/B finishing.
The tub includes a double-filter drain to trap hair. Ready for wall mounting, includes height-adjustable feet. No.3 hooks to tie the animal.
Dimensions: W130xD65,5xHmin door open/closed 59/90,5 cm
Bath tub depth: 50 cm.
Drain positioning from R to L: 45cm.



VAPET019

VASCA PROFESSIONALE mod. AURY CON ACCESSORI

Con sportello frontale per facilitare la salita di cani di grossa taglia. Realizzata in acciaio inox Aisi 304 con finituraS/B. La vasca è dotata di scarico con doppio filtro per la raccolta dei peli. Predisposta per il fissaggio a muro, dotata di piedini livellatori regolabili in altezza.
N.3 ganci per legare l'animale. Completa di aspiratore e soffiatore professionali incorporati nellavasca.
Potenza motore 1.75KW, 220V, 9.5A, 60 Hz.
Dimensioni: L130xP65,5xHmin. sportello aperto/chiuso 59/90,5 cm
Profondità vasca 38 cm. Posizionamento scarico da DX verso SX 45 cm

PROFESSIONAL TUBS MOD. AURY
With front door to facilitate the climb of large dogs. Made of stainless steel AISI 304 with finituraS/B. The tank is equipped with a drain with double filter for hair collection. Wall mount, equipped with leveler feet adjustable in height. N.3 hooks to tie the animal. Complete with professional vacuum cleaner and blower built in the vessel. Motor power 1.75KW, 220V, 9.5A, 60 Hz.

VAPET020



VASCA PROFESSIONALE mod. COSMIC

Con sportello frontale per facilitare la salita di cani di grossa taglia. Realizzata in acciaio inox Aisi 304 con finituraS/B. La vasca è dotata di scarico con doppio filtro per la raccolta dei peli.
Predisposta per il fissaggio a muro, dotata di piedini livellatori regolabili in altezza. N.3 ganci per legare l'animale. Mensola porta miscelatore e porta accessori per lavaggio come pettini, spazzole, detergenti. Realizzata in acciaio inox AISI 304
Dimensioni: L130xP65,5xHmin. sportello aperto/chiuso 59/90,5 cm
Profondità vasca 50 cm. Posizionamento scarico da DX vs SX 45 cm

"COSMIC" PROFESSIONAL TUB
With front door to facilitate the ascent of large dogs. Made of Aisi 304 stainless steel with S/B finish. The tub is equipped with a drain with a double filter for collecting hair. Ready for wall fixing, equipped with height-adjustable leveling feet. No.3 hooks to tie the animal. Mixer shelf and holder for washing accessories such as combs, brushes, detergents. Made of AISI 304 stainless steel
Dimensions: L130xP65.5xHmin. Door open/closed 59/90.5 cm
Tub depth 50 cm Unloading positioning from DX to SX 45 cm

TUBS

VASCHE

QUESTE VASCHE VENGONO FORNITE SENZA MISCELATORE art. MI001
THESE TUBS ARE SUPPLIED WITHOUT MIXER art. MI001



VAPET006 VASCA PROFESSIONALE mod. GIADA

Con sportello frontale per facilitare la salita di cani di grossa taglia.
Realizzata in acciaio inox Aisi 304 con finituraS/B. La vasca è dotata di scarico con doppio filtro per la raccolta dei peli. Predisposta per il fissaggio a muro, dotata di piedini livellatori regolabili in altezza. N.3 ganci per legare l'animale.
Dimensioni L146xP65,5xH sportello aperto/chiuso 59/90,5 cm.
Profondità vasca 38 cm. Posizionamento scarico da DX verso SX 45 cm.

"GIADA PROFESSIONAL" TUB
With front door to facilitate access of large dogs. Made of Type Aisi 304 stainless steel with S/B finishing. The tub includes a double-filter drain to trap hair. Ready for wall mounting, includes height-adjustable feet. No.3 hooks to tie the animal.
Dimensions: W146xD65.5xHdoor open/closed 59/90.5 cm. Bath tub depth: 38cm.
Drain positioning from R to L: 45cm.

VASCA PROFESSIONALE mod. GIADA P50

Versione con profondità 50 cm del modello VAPET006.
Con sportello frontale per facilitare la salita di cani di grossa taglia.
Realizzata in acciaio inox Aisi 304 con finituraS/B. La vasca è dotata di scarico con doppio filtro per la raccolta dei peli. Predisposta per il fissaggio a muro, dotata di piedini livellatori regolabili in altezza.
Dimensioni L146xP65,5xH sportello aperto/chiuso 46/88,5cm.
Profondità vasca 50 cm. N.3 ganci per legare l'animale.
Posizionamento scarico da DX verso SX 45 cm.

"GIADA PROFESSIONAL" TUB P50
50 cm deep version of the VAPET006 model. With front door to facilitate access of large dogs. Made of Type Aisi 304 stainless steel with S/B finishing. The tub includes a double-filter drain to trap hair. Ready for wall mounting, includes height-adjustable feet. No.3 hooks to tie the animal. Dimensions: W146xD65.5xH door open/closed 46/88.5 cm. Bath tub depth: 50 cm. Drain positioning from R to L: 45cm.

VAPET010



QUESTE VASCHE VENGONO FORNITE SENZA MISCELATORE art. MI001
THESE TUBS ARE SUPPLIED WITHOUT MIXER art. MI001



VAPET011 VASCA PROFESSIONALE mod. GIADA BLACK

Con sportello frontale per facilitare la salita di cani di grossa taglia. Realizzata in acciaio inox 304 con finituraS/B, sportello frontale e basamento verniciati con polveri epossidiche. La vasca è dotata di scarico con doppio filtro per la raccolta dei peli.
Predisposta per il fissaggio a muro, dotata di piedini livellatori regolabili in altezza.
Design ergonomico del basamento con profili arrotondati.
N.3 ganci per legare l'animale.
Dimensioni L146xP65,5xH sportello aperto/chiuso 51/94 cm.
Profondità vasca 50 cm. Posizione scarico da DX verso SX 45 cm.

"GIADA BLACK" PROFESSIONAL TUB
With front door to facilitate access of large dogs. Made of Type Aisi 304 stainless steel with S/B finishing, base and front door painted with epoxy powders. Includes a double-filter drain to trap hair. Ready for wall mounting, includes height-adjustable feet.
Ergonomic design of the base with rounded profiles. No.3 hooks to tie the animal.
Dimensions: W146 x D65.5 x Hdoor open/closed 51/94 cm.
Bath tub depth: 50 cm. Drain positioning from R to L: 45cm.

VASCA PROFESSIONALE mod. GIADA STEEL VAPET012

Con sportello frontale per facilitare la salita di cani di grossa taglia. Realizzata in acciaio inox 304. La vasca è dotata di scarico con doppio filtro per la raccolta dei peli. Predisposta per il fissaggio a muro, dotata di piedini livellatori regolabili in altezza. Design ergonomico del basamento con profili arrotondati. N.3 ganci per legare l'animale.
Dimensioni L146xP65,5xH sportello aperto/chiuso 51/94 cm.
Profondità vasca 50 cm. Posizione scarico da DX verso SX 45 cm.

"GIADA STEEL" PROFESSIONAL TUB
With front door to facilitate access of large dogs. Made of Type Aisi 304 stainless steel.
Includes a double-filter drain to trap hair. Ready for wall mounting, includes height-adjustable feet. Ergonomic design of the base with rounded profiles.
Dimensions: W146 x D65.5 x Hdoor open/closed 51/94 cm.
No.3 hooks to tie the animal. Bath tub depth: 50 cm. Drain positioning from R to L: 45cm.



TUBS

VASCHE

QUESTE VASCHE VENGONO FORNITE SENZA MISCELATORE art. MI001
THESE TUBS ARE SUPPLIED WITHOUT MIXER art. MI001



VAPET005 VASCA PROFESSIONALE GIADA ASPIR

Dotata di aspiratore professionale che permette di ridurre i tempi di asciugatura e non avere ulteriori ingombri dentro al salone di toelettatura grazie al suo inserimento nell'apposito armadio posizionato sotto la vasca. Ha inoltre un utile sportello frontale apribile totalmente per facilitare la salita di cani di grossa taglia. In acciaio inox Aisi 304 con finitura S/B, è dotata di scarico con doppio filtro per la raccolta dei peli. Predisposta per il fissaggio a muro e con piedini livellatori regolabili in altezza. N.3 ganci per legare l'animale.
Dim.:L146xP65,5xH sportello aperto/chiuso 59/90,5 cm.
Profondità vasca 38 cm. Posizionamento scarico da DX verso SX 45 cm.

"GIADA ASPIR" PROFESSIONAL TUB
Fitted with professional extractor to save drying time. Inclusive of low-fitted grooming cupboard to save salon space. With front door to facilitate access of large dogs.
Made of type Aisi 304 stainless steel with S/B finishing. The tub includes a double-filter drain to trap hair. Ready for wall mounting, includes height-adjustable feet. No.3 hooks to tie the animal. Dimensions: W146xD65.5xHdoor open/closed 59/90,5 cm.
Bath tub depth: 38cm. Drain positioning from R to L: 45cm.

VASCA PROFESSIONALE mod. GIADA CON MOBILE INOX A DUE SPORTELLI

VAPET013



Con sportello frontale per facilitare la salita di cani di grossa taglia. Inoltre è dotata di un comodo armadietto a due ante. Realizzata in acciaio inox Aisi 304 con finitura S/B. La vasca è dotata di scarico con doppio filtro per la raccolta dei peli. Predisposta per il fissaggio a muro e dotata di piedini livellatori regolabili in altezza. N.3 ganci per legare l'animale.
Dimensioni: L146xP65,5xH sportello aperto/chiuso 60/91cm. Profondità vasca 38 cm. Posizionamento scarico da DX verso SX 45 cm.

"GIADA" PROFESSIONAL TUB WITH TWO DOORS STAINLESS STEEL CABINET
With front door to facilitate access of large dogs and handy twin-door cabinet. Made of Type Aisi 304 stainless steel with S/B finishing. Includes a double-filter drain to trap hair. Ready for wall mounting, includes height-adjustable feet. No.3 hooks to tie the animal.
Dimensions: W146xD65.5xHoor open/closed 60/91 cm - Tub depth: 38cm
Drain positioning from R to L: 45cm

QUESTE VASCHE VENGONO FORNITE SENZA MISCELATORE art. MI001
THESE TUBS ARE SUPPLIED WITHOUT MIXER art. MI001



VAPET014

VASCA PROFESSIONALE mod. DREAM

Con sportello frontale per facilitare la salita di cani di grossa taglia. Realizzata in acciaio inox Aisi 304 con finitura S/B. La vasca è dotata di scarico con doppio filtro per la raccolta dei peli. Predisposta per il fissaggio a muro, dotata di piedini livellatori regolabili in altezza.
N.3 ganci per legare l'animale.
Dim. L90xP65,5xHsportello aperto/chiuso 59/90,5 cm
Profondità vasca 38 cm.
Posizionamento scarico centrale

"DREAM" PROFESSIONAL TUB
With front door to facilitate access of large dogs. Made of Type Aisi 304 stainless steel with S/B finishing. The tub includes a double-filter drain to trap hair. Ready for wall mounting. includes height-adjustable feet. 3 hooks to tie the animal. Center drain position.
Dim.: W90xD65.5xHdoor open/closed 59/90.5 cm
Tub depth: 38cm.



VAPET016

VASCA PROFESSIONALE mod. ABSOLUTE

Sportello frontale per facilitare la salita di cani di grossa taglia. In acciaio inox Aisi 304 con finituraS/B. Dotata di scarico con doppio filtro per la raccolta dei peli e piedini livellatori regolabili in altezza. N.3 ganci per legare l'animale. Allestita con schiena incorporata dotata di guide nel retro per eventuale fissaggio a parete. Miscelatore escluso. Dim: L146xP65,5xHmin. sportello aperto/chiuso 31/62 cm - Hmax. sportello chiuso 120 cm - Profondità vasca 38 cm. Posizionamento scarico da DX verso SX 45 cm. Altezza schiena 120 cm

Front door to facilitate the ascent of large dogs. Made of stainless steel Aisi 304 with finituraS/ B. The tank is equipped with a drain with double filter for hair collection. Equipped with levelling feet adjustable in height. N.3 hooks to tie the animal. Equipped with built-in back with guides in the back for possible wall fixing. Mixer excluded.Dim: L146xP65,5xHmin. open/closed door 31/62 cm - Hmax. closed door 120 cm - bath depth 38 cm. Unloaded position from RIGHT to LEFT 45 cm. Back height 120 cm

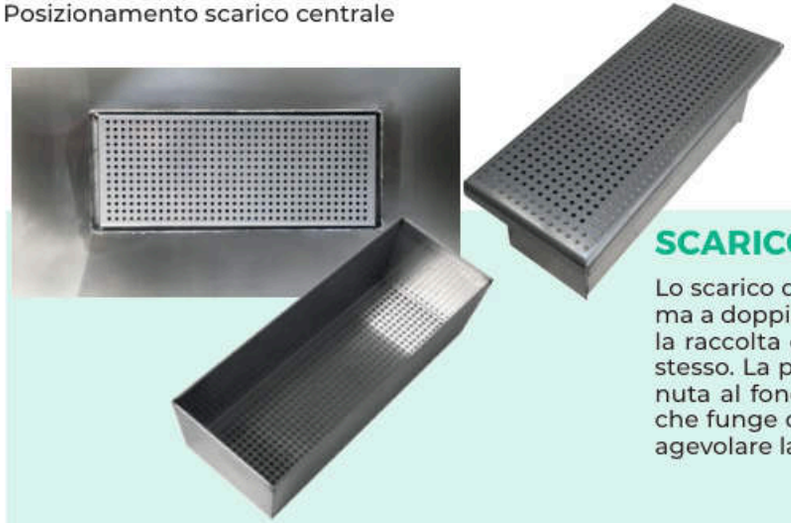

SCARICO VASCHE A DOPPIO FILTRO

Lo scarico di tutte le vasche è realizzato con un sistema a doppio filtro in acciaio inox Aisi 304, che facilita la raccolta dei peli e di conseguenza la pulizia dello stesso. La parte inferiore dello scarico è saldata a tenuta al fondo della vasca, la parte superiore invece, che funge da coperchio, è facilmente removibile per agevolare la pulizia interna.

DOUBLE FILTER TUBS DRAIN

Drain of all tubs is made with a double filter system in type Aisi 304 stainless steel, which facilitates the collection of the hairs and consequently cleaning of the same. The lower part of the drain is welded to the bottom of the tub, instead the upper part, which serves as a lid, is easily removable to facilitate internal cleaning.

SPA TUB

VASCA SPA



ENERGY THERAPY LINE

TRATTAMENTO SPA CURATIVO

SHAMPOO "THERAPY"

LOZIONE PRELAVAGGIO "THERAPY"

SPA SYSTEM IDRO E OZONO O2+O=O3

I VANTAGGI SONO UNA MIGLIORE OSSIGENAZIONE DEL SANGUE, MIGLIORE PULIZIA DELLA PELLE E L'ELIMINAZIONE DI SCORIE E TOSSINE

La SPA SYSTEM IDRO E OZONO DOGS trasforma l'ossigeno dell'aria aggiungendo a questo una molecola e dando origine all'ozono. O2 +O=O3.Questa trasformazione avviene all'interno dell'apparecchio con lampade particolari. L'ossigeno immesso nella vasca attraversa il motore, il tubo ed esce dal tappeto come nuova miscela sotto forma di milioni di bollicine; a contatto con l'acqua si scompone di nuovo in aria normale (O2) e in "ossigeno nascente" (O). L'ossigeno nascente, si "aggrega" a tutto ciò che è immerso in acqua, apportando salutari benefici. L'uso giudizioso e calcolato dell'ozono funge transitoriamente da mediatore per molte risposte biologiche e può favorire un'azione terapeutica senza alcun effetto tossico. L'ozono, riattivando il sistema immunitario, possiede un' indiscussa azione disinfettante, antibatterica, antinfiammatoria ed è in grado di intervenire su diverse patologie come malattie infettive (batteriche, virali e fungine) e malattie della pelle, le quali si manifestano più facilmente nei cani che vengono lavati poco e sulla cui cute e mantello germi e batteri prolificano. Per problemi dermatologici come piodermiti, dermatiti, malassezie, irritazioni cutanee, seborree, arrossamenti, pruriti, forfore, ecc., l'ozonoterapia offre un valido contributo in quanto stimola la rigenerazione dei tessuti e favorisce il processo di cicatrizzazione. L'ozonoterapia, abbinata all'idromassaggio, può essere utilizzata per ottenere guarigioni più rapide rispetto a quelle con il solo trattamento medico. Questo trattamento, naturale ed efficace, riesce a far ritrovare al corpo dell'animale il proprio stato ideale in quanto riattiva la circolazione, rilassa la cute e i tessuti, porta ad un riequilibrio fisico e muscolare. Le vasculopatie degli arti inferiori, cardiache e cerebrali dimostrano spesso un miglioramento ancor più eccezionale perché assai superiore alla terapia tradizionale, in virtù di una simultanea influenza su numerose funzioni organiche come, ad esempio, il riequilibrio del tono vascolare (tramite CO ed NO). Le patologie da prevenire, curare o rallentare sono molteplici ed hanno tutte in comune la mancanza di ossigeno e la cattiva circolazione. Se manca una solo di queste condizioni o peggio ancora entrambe la soluzione per risolvere il problema si chiama OSSIGENOOZONO TERAPIA.
Si può inoltre scegliere un trattamento all'ozono applicato all'idromassaggio anche solo per una questione di carattere puramente estetico, in quanto ridona colore, lucentezza e riflessi originali al manto, oltre a rendere il pelo più soffice facilitando così lo scioglimento dei nodi e prevenendone la successiva formazione.

THE ADVANTAGES ARE BETTER BLOOD OXYGENATION, BETTER SKIN CLEANSING AND THE ELIMINATION OF SLAG AND TOXINS THE ADVANTAGES ARE BETTER BLOOD OXYGENATION, BETTER SKIN CLEANSING AND THE ELIMINATION OF SLAG AND TOXINS

The SPA SYSTEM IDRO E OZONO DOGS transforms oxygen of the air by adding to this a molecule and giving rise to ozone. O2 + O = O3. This transformation takes place inside the machine with special lamps. The oxygen placed in the tank passes through the engine, tube and leaves the carpet as a new mixture in the form of millions of bubbles; In contact with the water it breaks down again in normal air (O2) and in "Nascent Oxygen" (O). The rising oxygen, it "aggregates" to all that is immersed in water, bringing healthy benefits.
BENEFITS ARE BETTER OXYGENATION OF THE BLOOD, BETTER SKIN CLEANSING AND ELIMINATION OF SLAG AND TOXINS.
The judicious and calculated use of ozone acts as a transient mediator for many biological responses and may favour a therapeutic action without any toxic effect. Ozone, by reactivating the immune system, has an undisputed disinfectant, antibacterial, anti-inflammatory action and is able to intervene on various pathologies such as infections (bacterial, viral and fungal) and skin diseases, which are show easily in dogs that are washed little often and on whose skin and mantle germs and bacteria proliferate. For dermatological problems such as piodermitis, dermatitis, malassezie, skin irritation, seborree, redness, itching, forfore, etc., Ozone offers a valuable contribution as it stimulates the regeneration of tissues and promotes the process of Scarring.
The ozone, combined with the hydromassage, can be used to obtain healings faster than those with only medical treatment. This treatment, natural and effective, manages to find the body of the animal its ideal state as it reactivates the circulation, relaxes the skin and tissues, leads to a physical and muscular rebalancing. The vascular of the lower limbs, cardiac and cerebral, often show an even more exceptional improvement because much greater than the traditional therapy, by virtue of a simultaneous influence on numerous organic functions like, for example, the Rebalancing vascular tone (by CO and NO).
The pathologies to be prevented, treated or slowed down are manifold and all have in common the lack of oxygen and the poor circulation. If only one of these conditions is missing or even worse both, the solution to solve the problem is called OSSIGENOOZONO therapy.
It is also possible choose a treatment with the ozone applied to the hydromassage even only for aesthetic value, as it gives color, gloss and original reflections to the mantle, in addition to making the hair softer thus facilitating the dissolving of the knots and preventing reappearance in the future.

VASCA PROFESSIONALE mod. LORY SPA

Vasca a tenuta particolarmente indicata e comoda per cani di grossa taglia, studiata per aiutare l'operatore nel suo lavoro facilitando l'accesso dei cani di grandi dimensioni grazie al pratico sportello a tenuta frontale. Design ergonomico con angoli anteriori arrotondati. Realizzata in acciaio inox Aisi 304. La vasca è dotata di scarico con doppio filtro per la raccolta dei peli. Predisposta per il fissaggio a muro, dotata di piedini livellatori regolabili in altezza.
Scarico vasca 1,5" 48 mm. Dimensioni interne: L110xP50cm. Profondità vasca: 60 cm.
Dim. esterne: L118xP58xH91 cm. Posiz. scarico da DX verso SX 41 cm.
Volume e quantità di liquido 0.33 m3/240 litres.

"LORY SPA" PROFESSIONAL TUB

Comfortable sealing tub particularly suitable for dogs of large size, designed to help the operator in his work, facilitating the access of big dogs thanks to the practical front door. Ergonomic Design with rounded front corners. Made of type Aisi 304 stainless steel. Equipped with a drain with double filter for hairs collection. It can be fixed to the wall and it features height-adjustable feet. Tub drain 1.5 "48 mm.
Internal dimensions: L110xP50 cm. Tub depth: 60 cm. External dim.: L118xP58xH91 cm
Drain positioning from R to L: 45cm. Volume and capacity of liquid 0.33 m3/240 litres.



PIANETTO GRIGLIATO PER VAPET009

PIAGR001



Questo accessorio può essere utilizzato solo su questo modello. Rende il fondo della vasca stabile e confortevole per un perfetto trattamento del paziente.

GRID BASE PLATFORM FOR VAPET009

Grid base for VAPET009 Spa tub. This accessory can only be used on this model. It makes the bottom of the tub stable and comfortable for a perfect patience treatment.

SPA TUBS

VASCHE SPA

VAPET008 VASCA PROFESS. mod. GIADA SPA ELECTRIC



Realizzata in acciaio inox Aisi 304 con finituraS/B. La vasca è dotata di scarico con doppio filtro per la raccolta dei peli. Predisposta per il fissaggio a muro, dotata di piedini livellatori regolabili in altezza. Optional: kit di fissaggio a parete con guide scorrevoli.
Dimensioni: L146xP65,5xHmin63/Hmax120cm - Profondità vasca 50 cm
Posizionamento scarico da DX verso SX 45 cm.

"GIADA SPA ELECTRIC" PROFESSIONAL TUB
Professional pro tub made of type Aisi 304 Stainless steel with S/B finish. The tub features a double filter drain to trap hairs. It can be fixed to the wall and it features height-adjustable feet.
Optional: wall fixing kit with sliding guides. Dimensions: L146xD65,5xHmin63/Hmax120cm - Tub depth 50 cm Drain positioning from R to L: 45cm.



VAPET007

VASCA PROFESSIONALE mod. OVAL SPA

Realizzata in acciaio inox 304,
ideale per bagni medicali.
Per cani di taglia piccola e media.
Dim: L95xP60xH92 cm.
Profondità vasca 60 cm.

"OVAL SPA" PROFESSIONAL TUB
Made of Type Aisi 304 stainless steel.
Ideal for medicated baths.
Suitable for small and medium size dogs.
Dim.: W95xD60xH92 cm.
Tub depth: 60 cm.



VAPET015

VASCA PROFESSIONALE mod. DREAM SPA

Vasca professionale in acciaio
inox Aisi 304 con finitura S/B.
Dimensioni: L90xP65,5xH98,5 cm.
Profondità vasca 60 cm.

"DREM SPA" PROFESSIONAL TUB
Professional pro tub made of type
Aisi 304 stainlsess steel with S/B finish.
Dimensions: W90xD65.5xH98,5 cm
Tub depth: 60 cm.



PIAGR002

PIANETTO GRIGLIATO PER VAPET007

Può essere utilizzato solo su questo modello. Rende il fondo della vasca stabile e confortevole per un perfetto trattamento del paziente.

GRID BASE PLATFORM FOR VAPET007
It can only be used on this model. It makes the bottom of the tub stable and comfortable for a perfect patience treatment.

ACCESSORI VASCHE



TAP001

PIANO ANTISCIVOLO PER VASCHE L=146 cm

Piano antiscivolo per vasche, realizzato in legno speciale resistente all'acqua, utilizzato anche nella costruzione di barche. Grazie alla particolare qualità del legno, il piano è caldo e confortevole. Grazie alle fessure tra un listello e l'altro, drena l'acqua nel risciacquo del cane che, non essendo direttamente a contatto con la vasca, riesce a bypassare lo shampoo residuo di prodotto. Dimensioni: L144xP44 cm.

SKIDPROOF BASE FOR TUBS L=146 CM

Non-slip tub top, made of special water-resistant wood, also used in boat building. Thanks to the particular quality of the wood, the top is warm and comfortable. Thanks to the slots between one strip and another, it drains water into the dog's rinse, which, not being directly in contact with the tub, manages to bypass the residual shampoo. Dimensions: L144xP44 cm.



CAV001

CAVO IN NYLON CON ANELLO REGOLABILE PER LEGARE IL CANE

NYLON CABLE WITH ADJUSTABLE RING



ACC009

BATTERIA PER TAVOLI ELETTRICI

BATTERY FOR ELECTRIC TABLES

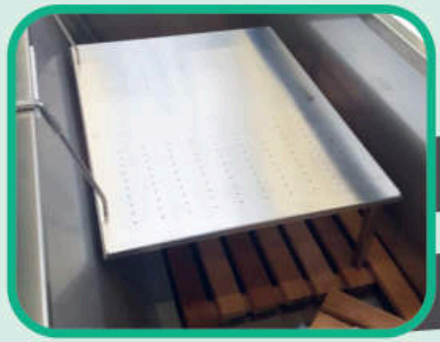

SUPPORTO RIALZANTE PER CANI PICCOLA TAGLIA

ELEVATED SUPPORT FOR SMALL DOGS

SUP001

Per vasca di profondità 38 cm
Dimensioni: L65xP50xH23 cm

For tank depth 38 cm
Dimensions: L65xP50xH23 cm

SUP002

Per vasca di profondità 50 cm
Dimensioni: L65xP50xH27 cm

For tank depth 50 cm
Dimensions: L65xP50xH27 cm



ACCVAPET001

GUIDE ANTI-OSCILLAZIONE PER VASCHE ELETTRICHE

ANTI-SPLASH GUIDES FOR ELECTRIC TANKS



ACCVAPET002

PORTA MISCELATORE E ACCESSORI PER LAVAGGIO

MIXER HOLDER AND WASHING ACCESSORIES

Mensola porta miscelatore e porta accessori per lavaggio come pettini, spazzole, detergenti. Realizzata in acciaio inox AISI 304.
Dimensioni: L200x8xH200 mm

Mixer shelf and holder for washing accessories such as combs, brushes, detergents. Made of AISI 304 stainless steel. Dimensions: L200x8xH200 mm

SPA TUBS

VASCHE SPA

ALTEZZA STANDARD GOCCIOLATOIO H 70 CM Standard height drain h 70 cm



GOC002

GOCCIOLATOIO COMPLETO

Consente di ottenere la massima igiene proteggendo il muro dagli schizzi e dal pelo durante il lavaggio. Realizzato in acciaio inox Aisi 304 con finitura S/B.

COMPLETE SPLASH PROTECTION
It allows to obtain maximum hygiene protecting wall from splashes and hairs during the washing.
Made of Aisi 304 stainless steel with S/B finish.



GOC001

GOCCIOLATOIO SOLO SCHIENA

Massima igiene proteggendo il muro dagli schizzi e dal pelo durante il lavaggio. Può essere affiancata sui lati da mensola per asciugatura e miscelatore. Realizzato in acciaio inox Aisi 304 con finitura S/B.

SPLASH PROTECTION ONLY BACK
It allows to obtain maximum hygiene protecting wall from splashes and hairs during the washing, at the same time can be flanked on the sides by shelf for drying and mixer. Made of Aisi 304 stainless steel with S/B finish.



GOC003

GOCCIOLATOIO

In acciaio inox Aisi 304 con finitura S/B. Aperto sul lato destro.

SPLASH PROTECTION
Made of Aisi 304 stainless steel with S/B finish. Open on the right.



GOC005

GOCCIOLATOIO

In acciaio inox Aisi 304 con finitura S/B. Aperto sul lato sinistro.

SPLASH PROTECTION
Made of Aisi 304 stainless steel with S/B finish. Open on the left.



GOC004

GOCCIOLATOIO SOLO SCHIENA PER VASCA SPA

Consente di ottenere la massima igiene proteggendo il muro dagli schizzi e dal pelo durante il lavaggio. In acciaio inox Aisi 304 con finitura S/B.

SPLASH PROTECTION ONLY BACK SPA SINK
It allows to obtain maximum hygiene protecting wall from splashes and hairs during the washing. Made of Aisi 304 stainless steel with S/B finish.

ACCESSORI VASCHE



BRA001

BRACCIO PER VASCHE

Braccio per legare i cani realizzato in acciaio inox AISI 304 da collegare a vasca di lavaggio, con tre ganci. Il braccio è regolabile in altezza.
Dimensioni: L146 cm

ARM FOR TUBS

Dog tying arm made of AISI 304 stainless steel to be connected to a washing tank, with three hooks.
The arm is adjustable in height.
Dimensions: L146 cm



BRA002

BRACCIO PER VASCHE

Braccio per legare i cani realizzato in acciaio inox AISI 304 da collegare a vasca di lavaggio, con tre ganci.
Il braccio è regolabile in altezza. Dimensioni: L90 cm

ARM FOR TUBS

Dog tying arm made of AISI 304 stainless steel to be connected to a washing tank, with three hooks.
The arm is adjustable in height.
Dimensions: L90 cm



MI001

MISCELATORE CON SUPPORTO

Di facile posizionamento su un lato della vasca, permette di avere un attacco elegante con miscelatore a doccetta. In acciaio inox Aisi 304 con finitura S/B.

MIXER WITH SUPPORT

Easy to position on one side of the tub, it allows to have an elegant connection with hand-shower mixer. Made of Aisi 304 stainless steel with S/B finish.



MI002

MISCELATORE CON ATTACCO A PARETE O SCHIENA DELLE VASCHE ELETTRICHE

MIXER WITH WALL MOUNT THE BACK OF THE ELECTRIC TANK

OZON002

OZOTEK PROFESSIONAL

Volume d'aria: 50m³ / h
Potenza (W): 7w
Funzione: Deodorizzazione
Rumore: ≤10dB
Densità: 1000000 pz/ m³
Concentrazione acqua ozonizzata: 0,2-1,0 PPM
Flusso di uscita dell'acqua: 200-900L
Temperatura di ingresso dell'acqua: 5-30 gradi
Pressione di ingresso dell'acqua: 3,0 Bar
Tensione: 200-240 V 50/60 HZ
Consumo di energia: 6 W - L115 x L50 x H180mm



OZOTEK PROFESSIONAL OZONATED WATER

Air volume: 50m³ / h - Power (W): 7w
Function: Deodorization
Density density: 1000000 pieces / m³
Noise: ≤10dB - Concentration ozonated water: 0.2-1.0 PPM - Water outlet flow: 200-900L - Voltage: 200-240 V 50/60 HZ
Inlet water temperature: 5-30 degrees - Inlet water pressure: 3.0 Bar
Power consumption: 6 W
W115 x P50 x H180mm

MI004

GRUPPO DOCCIA

Miscelatore monoforo con leva clinica nera per posizionamento su un lato della vasca.

SHOWER UNIT

Single-hole mixer with black clinical lever for positioning on one side of the tank.



TAVOLI ELETTRICI
ELECTRIC TABLES

TAVOLI IDRAULICI
HYDRAULIC TABLES

TAVOLI PER TOELETTATURA
GROOMING TABLES

MENSOLE
SHELVES

LORY PROGETTI

PRODOTTI PROFESSIONALI PER TOELETTATURA



TAVOLI TABLES

ELECTRIC TABLES

TAVOLI ELETTRICI

OGNI PIANO PUÒ ESSERE REALIZZATO A SCELTA
CON GOMMA NERA o GRIGIO CHIARO o PVC VERDE

EACH FLOOR CAN BE MADE OF CHOICE WITH BLACK OR LIGHT GREY RUBBER OR GREEN PVC







TAVOLO ELETTRICO Mod. GAIA

Tavolo elettrico da toelettatura con movimento verticale azionato con pulsantiera a 2 comandi che permette di modificarne l'altezza, realizzato in acciaio verniciato in epossidico. Braccio in acciaio inox regolabile in altezza con maniglia. Piano in multistrato marino rivestito in gomma antiscivolo e bordatura anti urto. Portata 100kg - Potenza 250W - Motore 24V - L120xP60xHmax107-Hmin27 cm

"GAIA" ELECTRIC TABLE

Electric grooming table with vertical movement driven by push-button with 2 controls that allows you to change the height, made of epoxy coated steel. Stainless steel arm adjustable in height with handle. Top in marine plywood coated with non-slip rubber and anti-shock edging.
Capacity 100kg - Power 250W - Motor 24V
Dimensions: L120xP60xHmax107-Hmin27 cm

TAVOLO ELETTRICO Mod. GAIA SU RUOTE

Tavolo elettrico da toelettatura con movimento verticale azionato con pulsantiera a 2 comandi che permette di modificarne l'altezza, realizzato in acciaio verniciato in epossidico. Braccio in acciaio inox regolabile in altezza con apposita maniglia. Piano in multistrato marino rivestito in gomma antiscivolo e bordatura anti urto. Versione su ruote tutte frenanti, per un facile spostamento.
Portata 100kg - Potenza 250W - Motore 24V
Dimensioni: L120xP60xHmax120-Hmin40 cm

"GAIA" ELECTRIC TABLE ON WHEELS

Electric grooming table with vertical movement driven by push-button with 2 controls that allows you to change the height, made of epoxy coated steel. Arm in stainless steel adjustable in height with appropriate handle. Top in marine plywood coated in non-slip rubber and anti impact edging. Version on all braking wheels, for easy movement. Capacity 100kg - Power 250W - Motor 24V
Dimensions: L120xP60xHmax120-Hmin40 cm

TAVOLO ELETTRICO Mod. GAIA CON BASE

Tavolo elettrico da toelettatura con movimento verticale azionato con pulsantiera a 2 comandi che permette di modificarne l'altezza, realizzato in acciaio verniciato in epossidico. Piano in multistrato marino rivestito in gomma antiscivolo e bordatura anti urto. Versione con base fissa.
Portata 100kg - Potenza 250W - Motore 24V
Dimensioni: L120xP60xHmax120-Hmin40 cm

"GAIA" ELECTRIC TABLE WITH BASE

Electric grooming table with vertical movement driven by push-button with 2 controls that allows you to change the height, made of epoxy coated steel. Top in marine plywood coated with non-slip rubber and anti-impact edging. Version with fixed base.
Capacity 100kg - Power 250W - Motor 24V
Dimensions: L120xP60xHmax120-Hmin40 cm

OGNI PIANO PUÒ ESSERE REALIZZATO A SCELTA
CON GOMMA NERA o GRIGIO CHIARO o PVC VERDE
EACH FLOOR CAN BE MADE OF CHOICE WITH BLACK OR LIGHT GREY RUBBER OR GREEN PVC

ELECTRIC TABLES

TAVOLI ELETTRICI



TAVOLO INOX Mod. GIOVE

Movimento verticale azionato con pulsantiera a due comandi per modificarne l'altezza, in acciaio inox Aisi 304. Braccio in acciaio inox regolabile in altezza con apposita maniglia. Piano in multistrato marino rivestito in gomma antiscivolo e bordatura anti urto.
Portata 100kg. Potenza 250W - Motore 24V
Dimensioni: L120xP60xHmax107-H min27 cm

STAINLESS STEEL LOW-LIFT TABLE
"GIOVE" MODEL
Vertical movement operated by a push-button with two controls to change the height, in stainless steel AISI 304. Arm in stainless steel adjustable in height with appropriate handle. Top in marine plywood coated in non-slip rubber and anti impact edging. Capacity 100kg.
Power 250W - Motor 24V
Dim.: L120xP60xHmax107-H min 27 cm



TAVOLO INOX Mod. GIOVE SU RUOTE

Movimento verticale azionato con pulsantiera a due comandi che permette di modificarne l'altezza, in acciaio inox Aisi 304. Versione su ruote del TAVPET003, tutte frenanti, per un facile spostamento. Piano in multistrato marino rivestito in gomma antiscivolo e bordatura anti urto.
Portata 100kg. Potenza 250W - Motore 24V
Dimensioni: L120xP60xHmax120-H min40 cm

STAINLESS STEEL LOW-LIFT TABLE
"GIOVE" MOD.ON WHEELS
Vertical movement operated by a push-button with two controls that allows to modify the height, in stainless steel AISI 304. Version on wheels of the TAVPET003, all braking, for easy movement. Top in marine plywood coated with non-slip rubber and anti-shock edging. Capacity 100kg. Power 250W - Motor 24V
Dimensions: L120xP60xHmax120-H min 40 cm



TAVOLO INOX Mod. GIOVE CON BASE

Tavolo elettrico da toelettatura con movimento verticale azionato con pulsantiera a due comandi che permette di modificarne l'altezza, in acciaio inox Aisi 304. Versione con base fissa TAVPET003 realizzata in acciaio inox Aisi 304. Piano in multistrato marino rivestito in gomma antiscivolo e bordatura anti urto.
Portata 100kg. Potenza 250W - Motore 24V
Dimensioni: L120xP60xHmax120-H min40 cm

STAINLESS STEEL LOW-LIFT TABLE
"GIOVE" MOD WITH BASE
Electric grooming table with vertical movement operated by a two-control panel that allows you to change the height, made of stainless steel AISI 304. Version with fixed base TAVPET003 made of stainless steel Aisi 304. Top in marine plywood coated with non-slip rubber and anti-impact edging.
Load 100kg. Power 250W - 24V engine
Dimensions: L120xP60xHmax120-H min 40 cm

ELECTRIC TABLES

TAVOLI ELETTRICI

OGNI PIANO PUÒ ESSERE REALIZZATO A SCELTA CON GOMMA NERA o GRIGIO CHIARO o PVC VERDE

EACH FLOOR CAN BE MADE OF CHOICE WITH BLACK OR LIGHT GREY RUBBER OR GREEN PVC



TAVOLO Mod. LUXURY

Tavolo elettrico da toelettatura in acciaio inox Aisi 304, con movimento verticale azionato con pulsantiera a due comandi che permette di modificarne l'altezza. Piano in multistrato marino rivestito in gomma antiscivolo colorata verde per facilitare la visuale dell'operatore per cani con manto nero e con bordatura in acciaio inox. Braccio in acciaio inox regolabile in altezza con apposite maniglie.
Portata 100kg - Potenza 250W - Motore 24V
Dimensioni: L120xP60xHmax107-Hmin27 cm

TABLE "LUXURY" MODEL

Electric brushing table in stainless steel AISI 304, with vertical movement operated by two-control panel that allows to modify the height. Top in marine plywood coated with non-slip rubber colored green to facilitate the vision of the operator for dogs with black coat and stainless steel edging. Stainless steel arm adjustable in height with special handles. Capacity 100kg - Power 250W - Motor 24V
Dimensions: L120xP60xHmax107-Hmin27 cm



TAVOLO Mod. LUXURY SU RUOTE

Tavolo elettrico mod. LUXURY versione su ruote, tutte frenanti, per un facile spostamento. Portata 100kg - Potenza 250W
Motore 24V L120xP60xHmax120-Hmin40 cm

TABLE "LUXURY" MODEL ON WHEELS

Electric table mod. LUXURY version on wheels, all braking, for easy movement.
Capacity 100kg - Power 250W - Motor 24V
Dimensions: L120xP60xHmax120-Hmin40 cm



TAVOLO Mod. SIMO

Tavolo elettrico con movimento verticale azionato con pulsantiera a due comandi che permette di modificarne l'altezza. Piano in multistrato marino rivestito in gomma antiscivolo.
Dimensioni: L120xP60xHmax120-Hmin40 cm

GROOMING TABLE "SIMO" MODEL

Electric table with vertical movement operated by push-button with two controls that allows you to change the height. Top in marine plywood coated with non-slip rubber.
Dimensioni: L120xP60xHmax120-Hmin40 cm

OGNI PIANO PUÒ ESSERE REALIZZATO A SCELTA
CON GOMMA NERA o GRIGIO CHIARO o PVC VERDE
EACH FLOOR CAN BE MADE OF CHOICE WITH BLACK OR LIGHT
GREY RUBBER OR GREEN PVC

ELECTRIC TABLES

TAVOLI ELETTRICI



Materiale	Material	Acciaio inox Stainless steel AISI 304
Dimensioni	Dimensions	L130xP60xHmax90xHmin50 cm
Portata	Max load	100 Kg
Potenza	Power	250 W
Motore	Engine	24 V

TAVOLO DA TOELETTATURA Mod. DUBAI

Tavolo elettrico da toelettatura con movimento verticale azionato con pulsantiera a due comandi che permette di modificarne l'altezza. Piano in multistrato marino rivestito in gomma antiscivolo.

GROOMING TABLE "DUBAI" MODEL

Electric grooming table with vertical movement operated by a two-control panel that allows you to change the height. Top in marine plywood coated with non-slip rubber.



Materiale	Material	Acciaio inox Stainless steel AISI 304
Dimensioni	Dimensions	L120xP60xHmax90xHmin75 cm
Portata	Max load	100 Kg
Potenza	Power	250 W
Motore	Engine	24 V

TAVOLO Mod. HYDRAULIC PET

Tavolo con movimento azionato da una pompa idraulica, realizzato in acciaio con verniciatura a polvere epossidica. Piano in multistrato marino rivestito in gomma antiscivolo.
Braccio per legare il cane è realizzato in acciaio inox ed è regolabile in altezza.

"HYDRAULIC PET" MODEL TABLE

Table with movement driven by a hydraulic pump, made of epoxy powder coated steel. Top in marine plywood coated with non-slip rubber. Arm to tie the dog is made of stainless steel and is adjustable in height.



Materiale	Material	Acciaio inox Stainless steel AISI 304
Dimensioni	Dimensions	L130xP60xHmax105xHmin85 cm
Portata	Max load	100 Kg
Potenza	Power	250 W
Motore	Engine	24 V

Mod. HYDRAULIC PET SU RUOTE

Tavolo con movimento azionato da una pompa idraulica, realizzato in acciaio con verniciatura a polvere epossidica. Piano in multistrato marino rivestito in gomma antiscivolo. Braccio per legare il cane in acciaio inox regolabile in altezza. Versione su ruote tutte frenanti, per un facile spostamento.

"HYDRAULIC PET" MODEL TABLE ON WHEELS

Table with movement driven by a hydraulic pump, made of epoxy powder coated steel.
Top in marine plywood coated with non-slip rubber. Arm to tie the dog in stainless steel adjustable in height. Version on all braking wheels, for easy movement.


Lory
OBSESSION
ESSERE COMODO
ALTRIMENTI
SPA

OGNI PIANO PUÒ ESSERE REALIZZATO A SCELTA
CON GOMMA NERA o GRIGIO CHIARO o PVC VERDE
EACH FLOOR CAN BE MADE OF CHOICE WITH BLACK OR LIGHT
GREY RUBBER OR GREEN PVC

GROOMING TABLES

TAVOLI PER TOELETTATURA



TAVOLO Mod. BLACK2

Tavolo fisso con piano in multistrato marino rivestito in gomma antiscivolo, struttura in acciaio inox Aisi 304 con braccio per legare il cane. Dim.: L120xP60xH85 cm

"BLACK2" MODEL GROOMING TABLE
Fixed table with surface in marine plywood coated in non-slip rubber, structure in stainless steel Aisi 304 with arm to tie the dog.
Dimensions: L120xP60xH85 cm



TAVOLO Mod. DAIRET2

Tavolo professionale regolabile in altezza con sollevamento a gas tramite pedale. Piano in multistrato marino rivestito in gomma antiscivolo.
Diam.piano 60cm. H min 84,5 cm
H max 98,5 cm

"DAIRET2" MODEL GROOMING TABLE
Professional table adjustable in height with gas lift by pedal. floor in marine plywood coated in non-slip rubber.
Diam.piano 60cm. H min 84,5 cm
H max 98,5 cm



TAVOLO Mod. STRONG

Per cani di grossa taglia, realizzato in acciaio inox Aisi 304 con piano in multistrato marino rivestito in gomma antiscivolo.
Sollevamento idraulico.
Dim.: L70xP60X H75/90 cm

"STRONG" MODEL
For large dogs, made of AISI 304 stainless steel with marine plywood top coated with non-slip rubber.
Hydraulic lifting.
Dimensions: L70xP60x H75/90 cm

MODIFICHE POSSIBILI AI BRACCI DEI TAVOLI

POSSIBLE CHANGES TO THE TABLE ARMS



BRA004

BRACCIO PER TAVOLI A L

Braccio per legare i cani realizzato in acciaio inox AISI 304 da collegare a tavolo, con due ganci. Il braccio è regolabile in altezza.
Dimensioni: L65 cm

ARM FOR TABLES L

Dog tying arm made of AISI 304 stainless steel to be connected to a washing tank, with three hooks. The arm is adjustable in height. Dimensions: L50 cm

BRA003

BRACCIO PER TAVOLI A U

Braccio per legare i cani realizzato in acciaio inox AISI 304 da collegare a tavolo, con tre ganci. Il braccio è regolabile in altezza.
Dimensioni: L120 cm

ARM FOR TABLES U

Dog tying arm made of AISI 304 stainless steel to be connected to a washing tank, with three hooks. The arm is adjustable in height. Dimensions: L120 cm

COLORI DISPONIBILI PER MATERIALE IN PVC
COLORS AVAILABLE FOR PVC MATERIAL



COLORI DISPONIBILI PER GOMMA ANTISCIVOLO
COLORS AVAILABLE FOR NON-SLIP RUBBER





ME004

MENSOLA
SHELF

Mensola interamente realizzata in acciaio inox di alta qualità per fissaggio a parete. Facilmente lavabile e igienizzabile.
Dimensioni: L180xP50xH4 cm

Shelf made entirely of high quality stainless steel for wall mounting. Easily Washable and hygienic.
Dim.: L180xP50xH4 cm



ME001

MENSOLA CON RIPIANO
Struttura in acciaio inox. Mensola in multistrato marino rivestita in gomma antiscivolo, con bordatura in alluminio. Ripiano inferirore.
Dimensioni su misura, prezzo al metro lineare.
1 ripiano profondità 50 cm
+ 1 ripiano profondità 39 cm

DOUBLE SHELF
Stainless steel structure. Multilayer shelf marine covered in non-slip rubber, with aluminum edging. Lower shelf. Customized size, price per linear meter.
1 shelf depth 50 cm + 1 shelf depth 39 cm

ME002



MENSOLA SOSPESA
Mensola in multistrato marino rivestita in gomma antiscivolo, con bordatura in alluminio.
Dimensioni su misura, prezzo al metro lineare.
Profondità 50 cm

SUSPENSED SHELF
Shelf in marine plywood coated with non-slip rubber, with aluminum edging. Custom-made dimensions, price per linear metre. Depth 50 cm

ME003



MENSOLA CON TELAIO INFERIORE
Mensola in multistrato marino rivestita in gomma antiscivolo, con bordatura in alluminio e telaio inferiore in acciaio inox Aisi 304. Profondità 50 cm.
Dimensioni su misura, prezzo al metro lineare.

STRUCTURAL LOWER FRAME SHELF
Shelf in marine plywood coated with non-slip rubber, with aluminum edging and lower frame in AISI 304 stainless steel. Custom-made dimensions, price per linear metre.
Depth 50 cm

WAITING BOX

BOX ATTESA

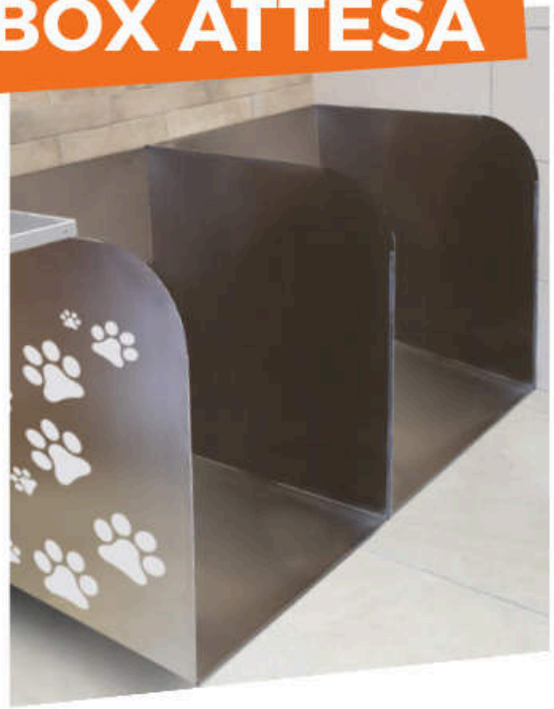

BOATT001

BOX ATTESA

Box in acciaio inox AIS 304. Gancio per legare l'animale posizionato sulla schiena.
Dimensioni:
L60xP60xH70 cm

WAITING BOX
Box made of AIS 304 stainless steel. Hook to tie the animal positioned on the back.
Dimensions:
W60xD60xH70 cm



TAVPET012

BOX ATTESA CON TAVOLO

Tavolo toelettatura con piano in multistrato rivestito in gomma antiscivolo e braccio per legare il cane, la parte sottostante è dotata di alloggio per ospite in attesa; realizzata in acciaio inox 304 è dotata di carrello su ruote frenanti.
Dimensioni: L120xP75xH86 cm

WAITING CAGE WITH TABLE
Grooming table with rubber coated plywood top and arm to tie the dog, the part below, has accommodation for guests waiting; made of stainless steel 304 is equipped with a cart on wheels with brakes.
Dimensions: W120xD75xH86 cm



BOATT002

GABBIA ATTESA DA TOELETTATURA

Gabbia attesa realizzata in acciaio inox AISI 304 con porte in policarbonato con areazioni, su ruote di cui 2 frenanti.
Dim: L100xP72xH111,5 cm

WAITING CAGE FOR GROOMING
Waiting cage made of AISI 304 stainless steel with ventilated polycarbonate doors, on wheels, 2 of which are braking.
Dim: L100xP72xH111.5 cm



BOATT004

GABBIA ATTESA CON MENSOLA

Box attesa con piano mensola antiscivolo in gomma grigia.
Dim.: L120xP56.5xH81 cm

WAITING CAGE WITH SHELF
Waiting box with non-slip shelf in grey rubber. Dim.: L120xP56.5xH81 cm

WAITING BOX

BOX ATTESA

Altre opzioni colore come da cartella RAL a pag. 403

Other color options as for RAL folder on page 403



BOATT003

BOX ATTESA MODULARE

Box realizzato in acciaio inox AIS 304 verniciato con polveri epossidiche.
Modulo singolo da L100xP100xH150 cm
Possibilità di realizzazione su misura.

MODULAR WAITING BOX

Box made of AIS 304 stainless steel.
Single module of L100xP100xH150 cm
Possibility of customized realization.

Spazio tra una barra e l'altra: 4,5 cm

Space between one bar and another: 4.5 cm



ASIL001

LA CASA DI BOBBY
ASILO PER CANI

ASILO PER CANI

Realizzato con cancelletti in acciaio verniciato con polveri epossidiche e pareti divisorie in materiale plastico.
Possibilità di realizzazione su misura.

DOGGY DAY CARE

Made with steel gates painted with epoxy powders and dividing walls in plastic material.
Customizable.



ASIL002

ASILO PER GATTI

Realizzato con cancelletti in acciaio verniciato e ante in policarbonato o vetro. Possibilità di realizzazione su misura.

CATS DAY CARE

Made with painted steel gates and doors in polycarbonate or glass. Customizable.

PHON
SOFFIATORI E ASPIRATORI
DRYERS AND VACUUM CLEANERS

CAPPE
HOODS

CARRELLI
TROLLEY

LORY PROGETTI

PRODOTTI PROFESSIONALI PER TOELETTATURA



STYLING

PHON



PH0001

PHON PROFESSIONALE OZONO SU STATIVO

Phon con motore vortice indispensabile per chi vuole ottenere un'asciugatura completa in breve tempo. L'ozono consente di avere alla fine dell'asciugatura un pelo lucido e morbido; elimina inoltre i batteri dalla cute del cane. Il phon ha tre regolazioni di temperatura.
Potenza assorbita max 3600 W - 49,9 dB
Tensione 220/230 V - Portata aria 855m3/h
Peso 10 Kg circa - Decibel emissione 50dB

OZONE PROFESSIONAL HAIR DRYER ON STAND
Phon with vortex motor essential for those who want to achieve complete drying in a short time. Ozone allows you to have a shiny, soft coat at the end of drying; it also eliminates bacteria from your dog's skin. The hair dryer has three temperature adjustments.
Max absorbed power 3600 W - 49.9 dB
Voltage 220/230 V - Air flow rate 855m3/h
Weight approximately 10 kg. - Decibel emission 50dB



PH0002

PHON PROFESSIONALE OZONO CON ATTACCO A MURO

Phon con motore vortice indispensabile per chi vuole ottenere un'asciugatura completa in breve tempo. L'ozono consente di avere alla fine dell'asciugatura un pelo lucido e morbido; elimina inoltre i batteri dalla cute del cane. Il phon ha tre regolazioni di temperatura. Potenza assorbita max 3600 W
Tensione 220/230 V - Peso 10 Kg circa. Decibel emissione 50dB
Portata aria 855m3/h

OZONE PROFESSIONAL HAIR DRYER WITH WALL SUPPORT
Phon with vortex motor essential for those who want to achieve complete drying in a short time. Ozone allows you to have a shiny, soft coat at the end of drying; it also eliminates bacteria from your dog's skin.
The hair dryer has three temperature adjustments.
Max absorbed power 3600 W
Voltage 220/230 V - Weight 10 Kg approx. Decibel 50dB emission
Air flow rate 855m3/h

PHON



PH0003

PHON PROFESSIONALE SU STATIVO

Phon con motore vortice indispensabile per chi vuole ottenere un'asciugatura completa in breve tempo. Il phon ha due regolazioni di temperatura. Potenza assorbita max 3600 W 49,9 dB. Tensione 220/230 V
Peso 10 Kg circa. Decibel emissione 50dB
Portata aria 855m3/h

PROFESSIONAL HAIR DRYER ON STAND

Phon with vortex motor essential for those who want to achieve complete drying in a short time. The hair dryer has two temperature adjustments. Max absorbed power 3600 W 49.9 dB.
Voltage 220/230 V - Weight 10 Kg approx.
Decibel 50dB emission. Air flow rate 855m3/h



PH0006

PHON PROFESSIONALE CON ATTACCO A MURO

Phon con motore vortice indispensabile per chi vuole ottenere un'asciugatura completa in breve tempo. Il phon ha due regolazioni di temperatura. Potenza assorbita max 3600 W - 49,9 dB
Tensione 220/230 V - Peso 10 Kg circa.
Decibel emissione 50dB - Portata aria 855m3/h

PROFESSIONAL HAIR DRYER WITH WALL SUPPORT

Phon with vortex motor essential for those who want to achieve complete drying in a short time. The hair dryer has two temperature adjustments. Max absorbed power 3600 W - 49.9 dB
Voltage 220/230 V - Weight 10 Kg approx.
Decibel emission 50dB - Air flow rate 855m3/h

PHON



PH0004

PHON PROFESSIONALE AGLI IONI SU STATIVO

Phon con motore vortice indispensabile per chi vuole ottenere un'asciugatura completa in breve tempo. Gli ioni consentono di avere alla fine dell'asciugatura un pelo lucido e morbido. Il phon ha tre regolazioni di temperatura.
Potenza assorbita max 3600 W
Portata aria 855m3/h
Tensione 220/230 V - Peso 10 Kg circa.
Decibel emissione 50dB

PROFESSIONAL PHON IONS ON STABLE
Phon with vortex motor essential for those who want to achieve complete drying in a short time. Ions allow you to have a shiny, soft coat at the end of drying. The hair dryer has three temperature adjustments.
Max absorbed power 3600 W
Air flow rate 855m3/h
Voltage 220/230 V - Weight 10 Kg approx.
Decibel 50dB emission



PH0005

PHON PROFESSIONALE AGLI IONI CON ATTACCO A MURO

Phon con motore vortice indispensabile per chi vuole ottenere un'asciugatura completa in breve tempo. Gli ioni consentono di avere alla fine dell'asciugatura un pelo lucido e morbido.
Potenza assorbita max 3600 W - Tensione 220/230 V
Peso 10 Kg circa - Decibel emissione 50dB
Portata aria 855m3/h

PROFESSIONAL PHON IONS WITH WALL SUPPORT
Phon with vortex motor essential for those who want to achieve complete drying in a short time. Ions allow you to have a shiny, soft coat at the end of drying. Max absorbed power 3600 W - Voltage 220/230 V
Weight approximately 10 kg - Decibel emission 50dB
Air flow rate 855m3/h

PHON



PH0007

PHON PROFESSIONALE SU STATIVO

Indispensabile per chi vuole ottenere un'asciugatura completa in breve tempo. Il phon ha due regolazioni di temperatura, è dotato di variatore di potenza del flusso d'aria, timer per l'autospegnimento.
Potenza assorbita max 3600 W - 49,9 dB.
Tensione 220/230 V - Peso 10 Kg circa.

PROFESSIONAL HAIR DRYER ON STAND
Indispensable for those who want it get a fast and complete drying. The phon has two temperature adjustments, equipped with air flow power variator, self-timer timer. Maximum power: 3600W-49.9dB. Voltage: 220-230V. Weight: approx 10 kg.



PH0008

PHON PROFESSIONALE

Riscaldamento ultra veloce, 2 velocità, 3 temperature, 1 pulsante freddo diretto.
Accessori in dotazione 2 punte per fischietto rimovibili (65 e 80 mm).
Lunghezza cavo 3 m - Peso 590 g
Potenza vigorosa 2.200 W

PROFESSIONAL HAIR DRYER
Ultra fast heating, 2 speeds, 3 temperatures, 1 direct cold button.
Accessories supplied 2 tips for removable whistle (65 and 80 mm).
Cable length 3 m - Weight 590 g
Vigorous power 2.200 W.

BRACCIO FLESSIBILE PER PHON

Fornito con 1 staffa.
Regolabile in altezza.
Adattabile a tutte le piattaforme fino a uno spessore di 35 mm.

FLEXIBLE ARM FOR PHON
Supplied with 1 bracket.
Height adjustable.
Adaptable to all platforms up to a thickness of 35 mm.



FLES001

STERILIZZATORE

STERILIZER

STE001



STERILIZZATORE VERSIONE 9W

Provvisto al suo interno di una lampada germicida a raggi ultravioletti che distrugge rapidamente ogni microrganismo. E' quindi consigliato per mantenere sterili gli strumenti utilizzati dai toelettatori. L'attrezzatura preventivamente sterilizzata può così essere conservata a lungo e risulta sempre pronta all'uso (il trattamento con raggi UVC non genera calore).
Microswitch che spegne automaticamente la lampada all'apertura dello sportello.
Dotato di lampadina a 15 Watt.
220/230 V - 15W - 50/60Hz.
Dimensioni: L35xP27xH20 cm.

9 WATT VERSION STERILISER
Fast-acting germicidal UV lamp fitted within. Ideal for keeping grooming instruments sterile. Since the UV system does not generate heat, this steriliser may also be used for storage of instruments in a sterile environment. For users' safety, a micro-switch fitted at the door will switch the UV lamp off every time it is opened.
Includes 15W lamp. 220/230V - 15W - 50/60Hz.
Dimensions: W35xD27xH20 cm.

DRYERS AND VACUUM CLEANERS

SOFFIATORI E ASPIRATORI



SOF003

SOFFIATORE/PHON YORK SYSTEM

Realizzato in acciaio verniciato in epossidico, funzionante con un motore 2400W. Interruttore ON/OFF, variatore di flusso d'aria e interruttore per attivare la resistenza, grazie alla quale può essere utilizzato anche in sostituzione del phon.
Tensione 230 V - Peso 7 Kg circa
Dimensioni: L32xP18xH20 cm

"YORK SYSTEM" DRYER/PHON
Made of epoxy-coated steel. Powered by a 2400W motor. On/Off switch. Variable power settings and variable resistance switch. Versatile use as either blower or hair-dryer.
Voltage: 230V - Weight approx. 7kg
Dimensions: W32xD18xH20 cm

SOF001/A



SOFFIATORE TURBO

Funziona con due motori, 2500W. Realizzato in acciaio inox Aisi 304. Con variatore di potenza. Dopo pochi minuti dall'accensione l'aria diventa più calda grazie alla compressione dei motori che girando producono calore.
Non avendo resistenze riesce ad avere consumi ridotti.
Tensione 230 V - Peso 10 Kg circa - Dim: L60xP21xH30 cm

"TURBO" DRYER
Twin-motor power at 2500W. Made of type Aisi 304 stainless steel.
With variable power settings. After a few minutes from the ignition the air becomes warmer thanks to the compression of the engines that turning produce heat. Having no resistance can have reduced consumption. Voltage: 230V - Weight approx. 10kg
Dim: W60xD31xH30 cm



SOF004

SOFFIATORE /ASPIRATORE BTURBO AIR

Aspiratore e soffiatore professionale realizzato in acciaio inox, dedicato a toelettatori professionisti. Regolatore flusso attraverso potenziamento. Capacità vaschetta raccogli liquidi 13 lt. Max potenza motore 1,5Kw - Dim L60xP42xH66 cm

"BTURBO AIR"
BLOWER/VACUUM CLEANER
Professional vacuum cleaner and blower made of stainless steel, dedicated to professional groomers.
Flow regulator through enhancement.
Liquid tank capacity 13 lt.
Max motor power 1.5 Kw
Dimensions: L60xP42xH66 cm

SOFFIATORI E ASPIRATORI



FLES002

BRACCIO FLESSIBILE PER TUBO ASPIRATORE

Fornito con 1 staffa (20 mm quadrati).
Per tubo soffiatore o aspiratore.
Apertura: 3 cm max.

FLEXIBLE ARM FOR SUCTION TUBE
Supplied with 1 bracket (20 mm square).
For dryer hose. Opening: 3 cm max.



ASP001

ASPIRATORE TOP25

E' un'aspiratore professionale, pratico e molto funzionale nell'uso. Aspira la polvere piu' sottile e i liquidi. Questo tipo di aspiratore possiede un filtro in panno di poliestere lavabile. Potenza 1100-1350 W. Alimentazione elettrica 220 Volt. 1 Motore a spazzole.
Volume totale del fusto 35 lt. Fusto in ABS. Capacita' effettiva del fusto 25 lt. Accessori diametro 40 mm.

"TOP 25" VACUUM CLEANER
Practical and multi-functional professional vacuum cleaner. Sucks in very fine particles as well as liquids. This kind of vacuum cleaner is fitted with a washable polystyrene cloth filter. Power 1100-1350 W. Voltage 220V. With one electric motor. Total waste container volume 35l. Actual waste container capacity 25l. Accessories diameter: 40mm. Waste container made of ABS.



STA001

STATIVO PER SOFFIATORI

DRYER STAND

HOODS

CAPPE



CAP001

CAPPA FENDY A SCARICO ESTERNO

Con scarico esterno, realizzata in acciaio Aisi 304 satinatura sb assemblata tramite puntatura elettrica completamente ribordata anche nelle parti interne, con elettroventilatore incorporato con regolatore a tre velocità, come unità filtrante filtro a labirinto in acciaio inox.
Tubo scarico esterno diametro 150 mm.
220 volt - 60 Hz - 275W - m3 orari 930 - Dim: L120xP60xh50 cm.

"FENDY" EXTRACTION HOOD

With external discharge, made of Aisi 304 stainless steel, sb glazing by electric pointing fully reflanged inside and out, featuring a 3-speed electric fan, stainless steel labyrinth filter. External discharge pipe diameter 150 mm.
220 volt - 60 Hz - 275W - m3/hour 930 - Dim: W120xD60xH50 cm.



CAP002

CAPPA FENDY AI CARBONI ATTIVI

Modello a carboni attivi, realizzata in acciaio aisi 304 satinatura sb assemblata tramite puntatura elettrica completamente ribordata anche nelle parti interne, con elettroventilatore incorporato con regolatore a tre velocità, come unità filtrante un triplice set di filtri a rete in acciaio inox 304, filtro sintetico classe g2 e filtro a carbone attivo di tipo carbonfil tipo 205e.
220 volt - 60 Hz - 275W - m3 orari 930 - Dimensioni: L120xP60xH50 cm.

"FENDY" ACTIVE CARBON HOOD

Active carbon model , made of aisi 304 stainless steel, sb glazing by electric pointing fully reflanged inside and out, featuring a 3-speed electric fan , triple set of 304 stainless steel net filters, class g2 synthetic filter and 205e carbonfil carbon active filter.
220 volt - 60 Hz - 275W - m3/hour 930 - Dim: L120xD60xD50 cm.



CARPET001

TOOL TROLLEY

Carrello portastrumenti completamente chiuso, in materiale plastico antigraffio colore bianco, dotato di 4 cassetti di cui 1 con divisori interni.
Dotato di mensola laterale porta accessori.
Dimensioni: 38,5 x 32,5 x 92 cm
(senza accessori laterali)

TOOL TROLLEY

Fully closed instrument trolley, made of scratch-resistant plastic, equipped with 4 drawers, 1 of which with internal dividers. Equipped with side shelf for accessories.
Dimensions:38,5x32,5x92 cm (without side accessories)



CARPET002

TOOL TROLLEY

Carrello portastrumenti completamente chiuso, in materiale plastico antigraffio di colore nero, dotato di 4 cassetti di cui 1 con divisori interni.
Dotato di mensola laterale porta accessori.
Dimensioni: 38,5 x 32,5 x 92 cm
(senza accessori laterali)

TOOL TROLLEY

Fully closed instrument trolley, made of scratch-resistant plastic, equipped with 4 drawers, 1 of which with internal dividers. Equipped with side shelf for accessories.
Dimensions: 38,5 x 32,5 x 92 cm (without side accessories)



MO009

MOBILE A 5 CASSETTI SU RUOTE

Modulo montato su ruote con 6 cassetti:
2 da 6 cm, 2 da 12 cm, 1 da 18 cm
Dimensioni: L50xP54,5xH75 cm

5 DRAWERS UNIT ON WEELS

Module fitted with casters with 2 6 cmdrawers, 2 12 cm drawers, 1 18 cm drawer.
Dimensions: W50xD54,5xH75 cm

ESPOSITORI
DISPLAY

ARREDO RECEPTION
RECEPTION FURNISHING

SGABELLI E POLTRONE
STOOL AND ARMCHAIR

ARMADI ED ELETTRODOMESTICI
SHELVES

COMPOSIZIONI
COMPOSITIONS

LORY PROGETTI

PRODOTTI PROFESSIONALI PER TOELETTATURA



ARREDI FURNISHINGS

ART002/36



LAVELLO SOPRA TOP
SINK ABOVE TOP

PROFONDITÀ 20 CM

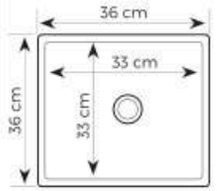

ART003/36
ART003/74



LAVELLO SOTTO TOP
(SOLO CON PIANO HPL) (L40/L70 CM)
SINK UNDER TOP
(ONLY WITH HPL TOP) (W40/L70 CM)

PROFONDITÀ 20 CM

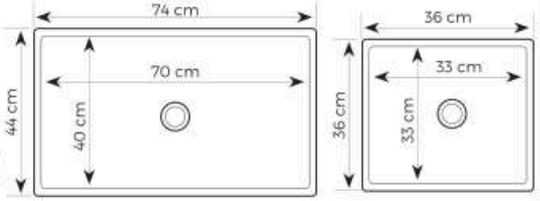

ART004



LAVELLO IN CORIAN
PER MOBILE DA 35x40 CM
CORIAN SINK
FOR 35x40 CM FURNITURE

ART023



VASSOIO SCOLA UTENSILI
ART023/A per lavelll L40 cm
ART023/B per lavelll L70 cm
TOOL DRAIN TRAY
ART023/A for washlins L40 cm
ART023/B for washlins L70 cm

ART001/36
ART001/74



LAVELLO FILO TOP (L40/L70 CM)
SINK TOP THREAD (W40/L70 CM)

PROFONDITÀ 20 CM

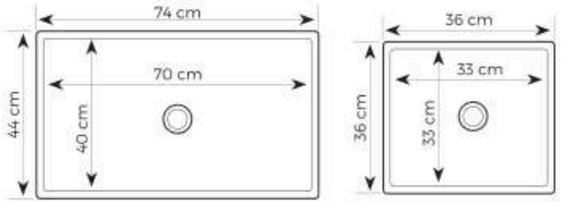

ART010



MANIGLIA QUADRATA L 32 CM
(VERNICIATA O INOX)
SQUARE HANDLE W 32 CM
(PAINTED OR STAINLESS STEEL)

ART011



MANIGLIA STONDATA L 32 CM
(VERNICIATA O INOX)
CURVED HANDLE W 32 CM
(PAINTED OR STAINLESS STEEL)

ART005/50
ART005/60



TOP IN CORIAN MT LIN.
(PROF. 50/60 CM)
CORIAN TOP MT
(DEPTH 50/60 CM)

ART006/50
ART006/60



TOP IN LAMINATO MT LIN.
(PROF. 50/60 CM)
TOP IN LAMINATE MT.
(DEPTH 50/60 CM)

ART007/50
ART007/60



TOP IN HPL MT LIN.
(PROF. 50/60 CM)
HPL TOP MT.
(DEPTH 50/60 CM)

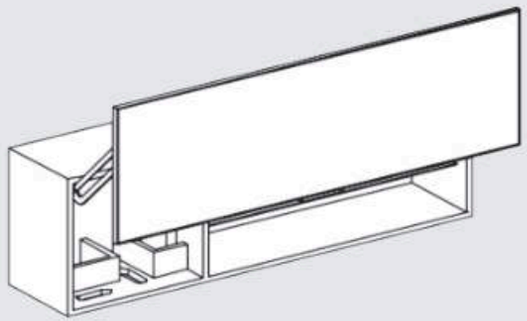

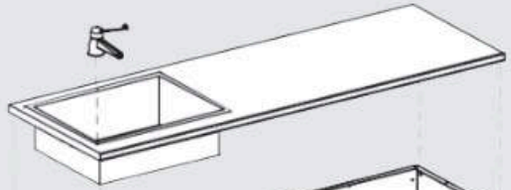

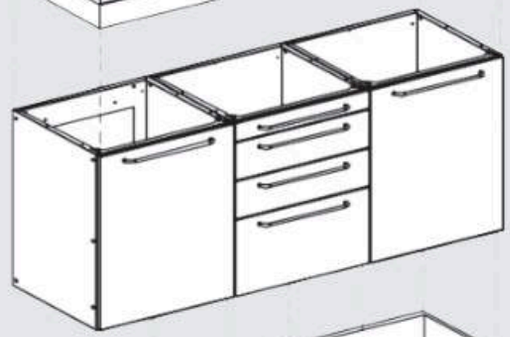

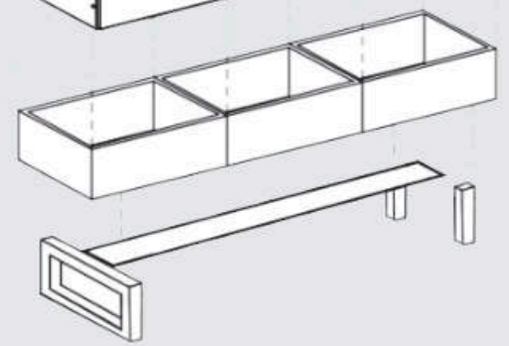

ART012



PIEDE "SLITTA"
(VERNICIATO O INOX)
FOOT "SLED" (PAINTED OR
STAINLESS STEEL)

ART013



PIEDE STANDARD
(VERNICIATO O INOX)
STANDARD FOOT
(PAINTED OR STAINLESS STEEL)

ART014



ZOCCOLO
(VERNICIATO O INOX)
BASE (PAINTED OR
STAINLESS STEEL)

ART008/50
ART008/60



ANGOLARE IN LAMINATO
PROF. 50/60 CM
LAMINATE CORNER
DEPTH 50/60 CM

ART009/50
ART009/60



ANGOLARE IN HPL
PROF. 50/60 CM
HPL CORNER
DEPTH 50/60 CM

ART017



SERRATURA
LEAVES LOCK

ART018



FORO INFETTI
INFECTED HOLE

ART020



ALZATINA IN CORIAN
MT LIN
CORIAN SPLASHBACK MT

ART021



ALZATINA IN PVC
MT LIN
PVC SPLASHBACK MT

ART015



RUBINETTO A
LEVA CLINICA
CLINICAL LEVER TAP

ART016



RUBINETTO
ELETTRONICO
TAP ELECTRONIC

ART019



MISCELATORE
STANDARD
STANDARD TAP

ART022



GRUPPO
DOCCIA
SHOWER UNIT

RAL NEW LINE "LIGHT-LUX"

RAL NUOVE LINEE LIGHT-LUX

COLORI DISPONIBILI PER GOMMA ANTISCIVOLO

COLORS AVAILABLE FOR NON-SLIP RUBBER



6021 lucido e opaco	5021 lucido e opaco	5014 lucido e opaco	4009 lucido e opaco
9010 lucido e opaco	1013 lucido e opaco	7035 lucido e opaco	7016 lucido e opaco
1032 lucido e opaco	6019 lucido e opaco	6028 lucido e opaco	3009 lucido e opaco
3015 lucido e opaco	3027 lucido e opaco	8025 lucido e opaco	5013 lucido e opaco

RAL 9010 Bianco lucido/opaco: PREZZO STANDARD
Ogni cambio colore con RAL cartella colori:
MAGGIORAZIONE SUL PREZZO STANDARD

RAL 9010 glossy/matt white: STANDARD PRICE
Each color change with RAL color chart: PREMIUM OVER STANDARD PRICE

COLOUR AVAILABLE

CARTELLA COLORI

9016 opaco	7047 opaco	7044 opaco	7045 opaco	9007 opaco
7012 opaco	9005 opaco	7021 lucido	8017 lucido	7004 lucido
6027 lucido	6018 lucido	6029 lucido	6005 lucido	1023 lucido
1007 lucido	2003 lucido	2010 lucido	2002 lucido	3020 lucido
3000 lucido	4006 lucido	5015 lucido	5017 lucido	5009 lucido
5002 lucido	9001 lucido	9002 lucido	1015 lucido	7038 lucido
5024 lucido				

EXPO

ESPOSITORI



ESP002

ESPOSITORE LED

Espositore in laminato dotato di quattro ripiani, posizionabile a parete che in centro stanza.
Dimensioni (LxPxA): 100x32x180 cm

ESP001

ESPOSITORE

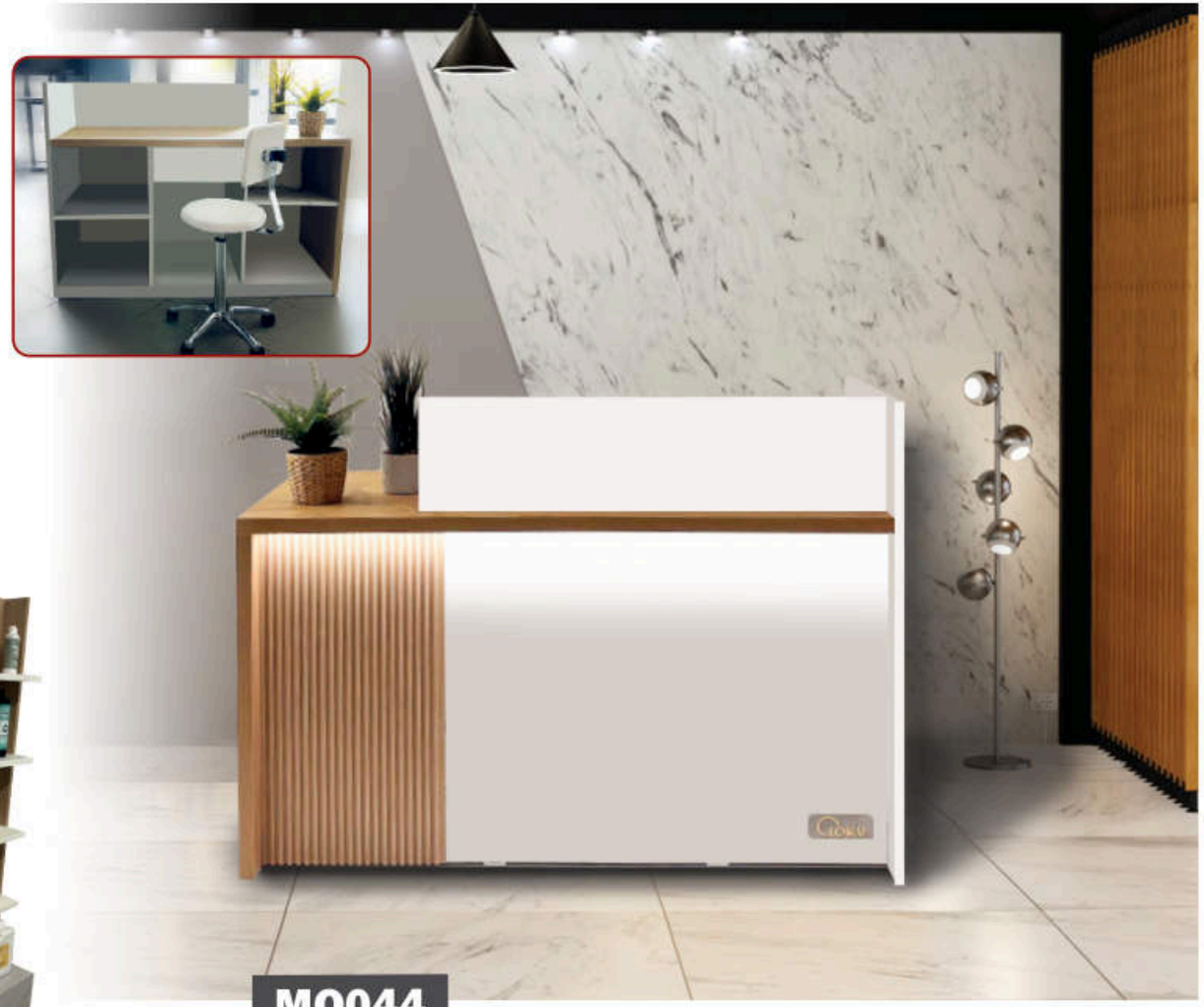

MO044

RECEPTION MODULARE

Dimensione standard:
L150xP75xH100 cm.
Dotata di illuminazione LED.
Cassetto con chiave. Disponibili con dimensioni su richiesta.

MODULAR RECEPTION

Standard dimensions:
W150xD75xH100 cm.
Equipped with LED lighting.
Drawer with key. Compositions available with dimensions on request.

RECEPTION FURNISHING

ARREDO RECEPTION



Vista lato toelettatore
Groomer side view

BAN002

BANCO RECEPTION

Banco cassa con truttura in nobilitato bianco/nero. Cassetti con chiave e vani a giorno. Finiture a scelta.
Dimensioni: L160xP60xH86 cm.

RECEPTION DESK

Cash counter with structure in white / black melamine. Drawers with key and open compartments. Choice of finishes.
Dimensions: L160xP60xH86 cm.



STOOLS

SGABELLI



SGABELLO

Su ruote completo di pompa a gas. Imbottitura in poliuretano espanso rivestito in sky. Base cromata a 5 razze. Colori: nero e bianco. L48xP48xH60/85 cm

STOOL

Stool on wheels including gas-lift mechanism. Expanded polyurethane padding upholstered in "sky" fabric. Includes chrome five-spoke-base. Available: Black, and white. Dimensions: W48xD48xH60/85 cm



SGABELLO

Su ruote completo di schienale regolabile e pompa a gas. Imbottitura in poliuretano espanso rivestito in sky. Base cromata a 5 razze. Colori: nero e bianco.
Dim.: L48xP48xH60/85 cm

STOOL

Stool on wheels including adjustable backrest and gas-lift mechanism. Expanded polyurethane padding upholstered in "sky" fabric. Includes chrome five-spoke-base.
Available colors: Black, and white.
Dimensions: W48 x D48 x H60/85 cm



SGABELLO

Ergonomico, confortevole con seduta a sella, regolazione dell'altezza con un pistone a gas. Altezza regolabile da 52 a 67 cm.
Colori: nero, bianco e blu.

STOOL

Ergonomic and comfortable stool with saddle seat and height adjustment with a gas piston. Height adjustable from 52 to 67 cm. Available colors: Black, white and blue.



SGA006 SGABELLO

Ergonomico, confortevole con seduta a sella, regolazione dell'altezza comn un pistone a gas. Altezza regolabile da 52 a 67 cm. Colori: nero, bianco e blu. Con schienale.

STOOL

Ergonomic, comfortable with seat to saddle, height adjustment comn a gas piston. Height adjustable from 52 to 67 cm. Colors: black, white and blue. With back.



SGA002

SGABELLO

Su ruote completo di pompa a gas girevole a 360°, base cromata diametro 52 cm, diametro anello poggiapiedi 41 cm. Dimensioni (LxA): 50 x 49-62 cm
Diametro seduta: 35 cm
Rivestimento: sky imbottito.

STOOL

On wheels complete with 360 ° rotating gas pump, chromed base diameter 52 cm, foot ring diameter 41 cm. Dimensions (Lxa): 50 x 49-62 cm Seat diameter: 35 cm Lining material: padded sky.

CHAIR AND ARMCHAIR

SEDUTE E EPOLTRONE



SEDUTA OSPITE

Colorata, ricercata nei dettagli, rispettosa dell'ambiente, riciclabile: questa è una seduta in materiale plastico riciclato collocabile sia in ambito ufficio che contract, ideale come seduta per attesa, per l'home office e per i tavoli consiglio.

GUEST CHAIR

Colorful, refined in detail, respectful of the environment, recyclable: this is a seat in recycled plastic material that can be placed both in the office and in the contract sector, ideal as a waiting area, for the home office and for boardroom tables.



SEDUTA OSPITE

Le diverse finiture, le caratteristiche e gli accessori garantiscono un'ampia scelta di soluzioni per rispondere rapidamente alle diversificate possibilità di utilizzo.

GUEST CHAIR

Different features and technical equipment provide a wide range of seating options for alternative use.



POLTRONA

Poltrona dalla forma geometrica e compatta. Struttura del sedile composta da un telaio in legno di abete.
Sedile libero e sfoderabile.
Dimensioni: L91xP79xH79 cm.

ARMCHAIR

Armchair with a geometric and compact shape. Supporting seat frame made of solid pine wood. Loose cover for seating upholstery. Dimensions: W91xD79xH79 cm.

POLTRONA A DUE POSTI

Poltrona a due posti dalla forma geometrica e compatta. Struttura del sedile composta da un telaio in legno di abete. Sedile libero e sfoderabile.
Dimensioni: L145xP79xH79 cm.

TWO SEATS ARMCHAIR

Two seats armchair with a geometric and compact shape. Supporting seat frame made of solid pine wood.
Loose cover for seating upholstery.
Dimensions: W145xD79xH79 cm.

Colori Ecopelle disponibili Faux Leather colors available



DOOR LOCKERS

ARMADI SPOGLIATOIO





AR008

ARMADIO SPOGLIATOIO A 1 ANTA

Dimensioni:
L35xP35xH180 cm - Kg 19

SINGLE DOOR LOCKER
Dimensions:
W35xD35xH180 cm Kg 19

AR007 ARMADIO SPOGLIATOIO A 2 ANTE

Realizzato in metallo verniciato a polveri epossidiche.
Pianetto superiore con asta portagrucce.
Portaombrello con vaschetta raccogligocce.
Portacartellino. Serratura a cilindro.
Dim.: L70xP35xH180 cm - Kg 31

TWIN DOOR LOCKER
Made of epoxy-coated metal. Upper rack includes hanging rod.
Umbrella stand with drip bowl. Clipboard stand.
Pin-tumbler lock. Dimensions: W70xD35xH185 cm - Kg 31

ELECTRIC APPLIANCES

APPARECCHI ELETTRICI



LAVAT001 LAVATRICE

Classe A+++, PET HAIR REMOVAL, Maxi oblò, Silent Pro, Motore Prosmart Inverter, Pareti antivibrazioni, Partenza ritardata 0-24, Funzione lavaggio rapido, Auto pulizia cestello, Cesto acciaio inox, Sistema bilanciamento carico, Garanzia motore 10 anni.
Dimensioni: L84xP60xH54 cm

WASHING MACHINE
Class A +++, PET HAIR REMOVAL, Maxi portholes, Silent Pro, Prosmart Inverter Motor, Antivibration walls, Delayed start 0-24, Quick wash function, Basket self cleaning, Stainless steel basket, Load balancing system, 10 year motor warranty. Dimensions: L84xP60xH54 cm

COMPOSIZIONI D'ARREDO

Costruita in lamiera d'acciaio elettrozincato presso-piegata ed elettrosaldata su ambo i lati di spessore 8/10 mm per l'involucro esterno fino ai 20/10 mm per le parti interne di assemblaggio quali rinforzi e montanti. La struttura di appoggio a terra è disponibile in due versioni, con base chiusa o zoccolo di altezza pari a 180 mm, costruita in lamiera di acciaio elettrozincato; oppure con base sollevata da terra con piedi ion piatto di accioaio inox. Verniciatura eseguita con sistema elettrostatico a polveri epossidico-poliestere preceduta da un trattamento protettivo antiossidante ai fosfati di zinco. Piani di lavoro laminato plastico post-forming, supportato da truciolare idrorepellente spessore 30 mm tipo E1.
Lavelli possono essere in porcellana integrati a filo piano, in acciaio inox quadrati e circolari soprapiano o integrati a filo piano.
Maniglie in profilo di alluminio o in acciaio inox.

FURNISHING COMPOSITION

Constructed of electrogalvanized steel sheet in folded and welded on both sides of 8/10 mm thickness for the outer casing up to 20/10 mm for the internal parts of the assembly such as reinforcements and uprights. The floor support frame is available in two versions, with closed base or plinth height equal to 180 mm. Built in electrogalvanized steel sheet; or with base raised from the ground with stainless steel cob plate ion feet. Performed with electrostatic paint system epoxy-polyester powder preceded by an antioxidant protective treatment with zinc phosphate. Post-forming work surfaces with integrated backsplash, supported by water-repellent chipboard thickness 30 mm type E1. Porcelain sinks can be integrated flush floor. Handles of aluminum or stainless steel.



"LIGHT" LINE

LINEA "LIGHT"

COMP010

COMPOSIZIONE "LIGHT"

In foto: Dimensioni
L200xP50xH85 cm
Colore Scocca RAL7035
+ Frontali RAL5014
Lavandino inox soprapiano (ART002)
Top in laminato senza alzatina H 2.5cm (ART006)
Maniglie quadrate in acciaio inox (SUPPL001)

"LIGHT" COMPOSITION

In photo: Dimensions W200xP50xH85 cm
Body Color RAL7035 + Frontals RAL5014
Above-ground stainless steel sink (ART002)
Laminate top without stand H 2.5cm (ART006)
Square handles in stainless steel (SUPPL001)

I COLORI IN FOTO SONO PURAMENTE INDICATIVI
TUTTE LE COMPOSIZIONI POSSONO ESSERE REALIZZATE CON I COLORI DELLA CARTELLA RAL A PAG. 403
THE COLORS IN THE PHOTO ARE PURELY INDICATIVE. ALL COMPOSITIONS CAN BE MADE WITH THE COLORS OF THE RAL FOLDER ON PAGE. 403



COMP010/A

- Top in laminato senza alzatina
- Servomobile con top in laminato
- Lavandino inox soprapiano
- **PIEDI SLITTA (ART012)**

- *Laminate top without splashback*
- *Stainless steel sink overtop*
- *Servomobile with laminate top*
- ***FEED SLED (ART012)***

COMP010/B

- **SENZA LAVANDINO**
- *Without stainless steel countertop sink*



COMP010/E

- Top in laminato senza alzatina
- Servomobile con top in laminato
- Lavandino inox soprapiano
- **PIEDE ZOCCOLO (ART014)**

- *Laminate top without splashback*
- *Stainless steel sink overtop*
- *Servomobile with laminate top*
- ***ON A BASE (ART014)***

COMP010/F

- **SENZA LAVANDINO**
- *Without stainless steel countertop sink*



COMP010/C

- Top in laminato senza alzatina
- Servomobile con top in laminato
- Lavandino inox soprapiano
- **PIEDINI IN ACCIAIO (ART013)**

- *Laminate top without splashback*
- *Stainless steel sink overtop*
- *Servomobile with laminate top*
- ***ON STEEL FEET (ART013)***

COMP010/D

- **SENZA LAVANDINO**
- *Without stainless steel countertop sink*



COMP010/G

- Top in laminato senza alzatina
- Servomobile con top in laminato
- Lavandino inox soprapiano
- **MOBILI SOSPESI**

- *Laminate top without splashback*
- *Stainless steel sink overtop*
- *Servomobile with laminate top*
- ***SUSPENDED FURNITURE***

COMP010/H

- **SENZA LAVANDINO**
- *Without stainless steel countertop sink*

LINEA "LIGHT"

COMP009

COMPOSIZIONE "LIGHT BAYLES"

In foto: Dim. composizione: L208xP50xH85 cm
Colore RAL 4009
Top in gomma antiscivolo utilizzato come mensola di asciugatura
Servomobile con top in laminato (MO009)

In the photos composition: L208xP50xH85 cm
Colour RAL 4009
Overhead stainless steel sink (ART002)
Non-slip rubber top used as drying shelf
Servo motor with laminate top (MO009)



I COLORI IN FOTO SONO PURAMENTE INDICATIVI
TUTTE LE COMPOSIZIONI POSSONO ESSERE REALIZZATE CON I COLORI DELLA CARTELLA RAL A PAG. 403
THE COLORS IN THE PHOTO ARE PURELY INDICATIVE. ALL COMPOSITIONS CAN BE MADE WITH THE COLORS OF THE RAL FOLDER ON PAGE. 403



COMP009/A

- Top in gomma antiscivolo
- Servomobile con top in laminato
- **PIEDI SLITTA (ART012)**

- *Non-slip rubber top*
- *Stainless steel sink overtop*
- ***FEED SLED (ART012)***



COMP009/C

- Top in gomma antiscivolo
- Servomobile con top in laminato
- **PIEDE ZOCCOLO (ART014)**

- *Non-slip rubber top*
- *Stainless steel sink overtop*
- ***ON A BASE (ART014)***



COMP009/B

- Top in gomma antiscivolo
- Servomobile con top in laminato
- **PIEDINI IN ACCIAIO (ART013)**

- *Non-slip rubber top*
- *Stainless steel sink overtop*
- ***ON STEEL FEET (ART013)***



COMP009/D

- Top in gomma antiscivolo
- Servomobile con top in laminato
- **MOBILI SOSPESI**

- *Non-slip rubber top*
- *Stainless steel sink overtop*
- ***SUSPENDED FURNITURE***

"LUX" LINE

LINEA "LUX"

COMP011 COMPOSIZIONE "LUX"

In foto: Dim. composizione: L258xP50xH85 cm
Colore RAL 3000
Lavandino inox soprapiano (ART002)
Top in laminato senza alzatina H 2.5 cm (ART006)
Miscelatore con leva clinica (ART015)

In the photos composition: L258xP50xH85 cm
Colour RAL 3000
Overhead stainless steel sink (ART002)
Top in laminate without backsplash H 2.5 cm (ART006)
Mixer with clinical lever (ART015)



I COLORI IN FOTO SONO PURAMENTE INDICATIVI
TUTTE LE COMPOSIZIONI POSSONO ESSERE REALIZZATE CON I COLORI DELLA CARTELLA RAL A PAG. 403
THE COLORS IN THE PHOTO ARE PURELY INDICATIVE. ALL COMPOSITIONS CAN BE MADE WITH THE COLORS OF THE RAL FOLDER ON PAGE. 403



COMP011/A

- Top in laminato senza alzatina
- Lavandino inox soprapiano
- **PIEDI SLITTA (ART012)**

- *Laminate top without splashback*
- *Servomobile with laminate top*
- ***FEED SLED (ART012)***

COMP011/B

- **SENZA LAVANDINO**
- *Without stainless steel countertop sink*



COMP011/E

- Top in laminato senza alzatina
- Lavandino inox soprapiano
- **PIEDE ZOCCOLO (ART014)**

- *Laminate top without splashback*
- *Stainless steel sink overtop*
- ***ON A BASE (ART014)***

COMP011/F

- **SENZA LAVANDINO**
- *Without stainless steel countertop sink*



COMP011/C

- Top in laminato senza alzatina
- Lavandino inox soprapiano
- **PIEDINI IN ACCIAIO (ART013)**

- *Laminate top without splashback*
- *Stainless steel sink overtop*
- ***ON STEEL FEET (ART013)***

COMP011/D

- **SENZA LAVANDINO**
- *Without stainless steel countertop sink*



COMP011/G

- Top in laminato senza alzatina
- Lavandino inox soprapiano
- **MOBILI SOSPESI**

- *Laminate top without splashback*
- *Stainless steel sink overtop*
- ***SUSPENDED FURNITURE***

COMP011/H

- **SENZA LAVANDINO**
- *Without stainless steel countertop sink*

LINEA "LUX"



Particolare della cornice sui fianchi della struttura esterna

Details of the frame on the hips of the external structure

COMP013

COMPOSIZIONE "LUX RUBBER"

In foto:
Dimensioni L250xP50xH85 cm
Colore RAL 3027
Top in gomma antiscivolo utilizzato come mensola di asciugatura

"LUX RUBBER" COMPOSITION

In the photos: Dim. L200xP50xH85 cm
Colour RAL 3027
Used non-slip rubber top as a drying rack

I COLORI IN FOTO SONO PURAMENTE INDICATIVI
TUTTE LE COMPOSIZIONI POSSONO ESSERE REALIZZATE CON I COLORI DELLA CARTELLA RAL A PAG. 403
THE COLORS IN THE PHOTO ARE PURELY INDICATIVE. ALL COMPOSITIONS CAN BE MADE WITH THE COLORS OF THE RAL FOLDER ON PAGE. 403

RAL 3027



COMP013/A

- Top in gomma antiscivolo
- **PIEDI SLITTA (ART012)**

- *Top in laminate without uppers*
- ***FEED SLED (ART012)***

RAL 7012



COMP013/C

- Top in gomma antiscivolo
- **PIEDE ZOCCOLO (ART014)**

- *Top in laminate without uppers*
- ***ON A BASE (ART014)***

RAL 5002



COMP013/B

- Top in gomma antiscivolo
- **PIEDINI IN ACCIAIO (ART013)**

- *Top in laminate without uppers*
- ***ON STEEL FEET (ART013)***

RAL 8025

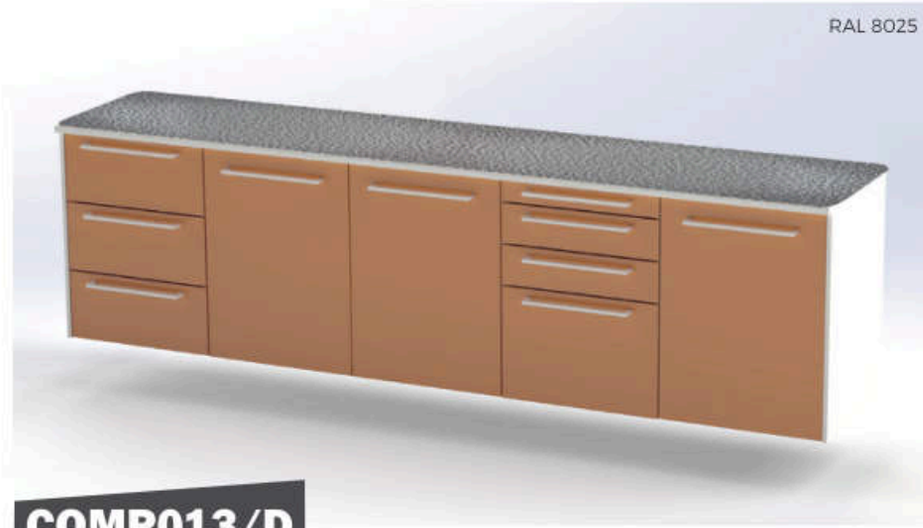

COMP013/D

- Top in gomma antiscivolo
- **MOBILI SOSPESI**

- *Top in laminate without uppers*
- ***SUSPENDED FURNITURE***

DECORATION STICKERS

ADESIVI DECORAZIONE

ADESIVI IN PVC POSIZIONABILI SUI MOBILI

Disponibili in bianco, nero e colorati.

PVC STEAKERS APPLICABLE ON FURNITURE

AvaiLAble in white, black and colored.



AD001



AD002



AD003

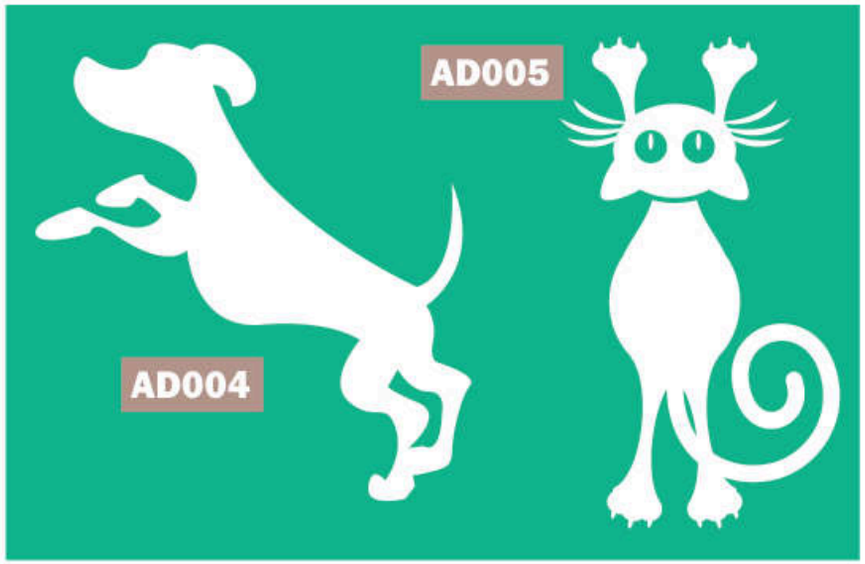

AD004

AD005



AD006



AD007

PROGETTAZIONE DECORAZIONE MOBILI CON SOGGETTI E DISEGNI PERSONALIZZATI

FURNITURE DECORATION DESIGN WITH PERSONALIZED SUBJECTS AND DRAWINGS



ESEMPIO DI REALIZZAZIONE


SPA




Pets
Beauty&
Spa

LORY®
PROGETTI VETERINARI

Lory Progetti Veterinari srl

Via B. Buozzi 3/A - Zona Industriale Corte Tegge
42025 Cavriago (RE) - Italy

Phone: +39 0522882060
Mail: info@loryprogettiveterinari.com
www.loryprogettiveterinari.it